haacon

Competence in lifting technology

Mobile Hebesysteme
Mobile lifting systems
Systèmes de levage mobiles

Produkte
Technische Daten

Product leaflets
Technical data

Produits
Fiches techniques

Inhalt / Content / Table de matières

DE

Wichtige Informationen

Nivellierstützen10 t, Typ 8251.10 ... 6
Nivellierstützen 25 t, Typ 2724.25 ... 8
Nivellierstützen 10 t, Typ 2724.10 ... 10
Nivellierstützen 20 t, Typ 2724.20 ... 12
Spindelheber 10 t, Typ 2930.10 ... 14
Spindelheber 10 t, Typ 2931.10 ... 16
Abstellvorrichtung 32 t, Typ 3108.32 für luftgefederte Fahrzeuge ... 18
Abstellvorrichtung 32 t, Typ 2942.32 für blattgefederte Fahrzeuge ... 20
Hebevorrichtung 3 t abnehmbar, Typ 1483.3 ... 22
Hebevorrichtung 10 t abnehmbar, Typ 1689.10 ... 24
Hebevorrichtung 10 t schwenkbar, Typ 1689.10 ... 26
Hebevorrichtung 5 t abnehmbar, Typ 1889.5 Basisversion ... 28
Hebevorrichtung 10 t abnehmbar, Typ 1889.10 Basisversion ... 30
Hebevorrichtung 5 t abnehmbar, Typ 1889.5 ... 32
Hebevorrichtung 10 t abnehmbar, Typ 1889.10 ... 34
Hebevorrichtung 20 t abnehmbar, Typ 1889.20 ... 36
Hebevorrichtung 5 t schwenkbar, Typ 1889.5 ... 38
Hebevorrichtung 10 t schwenkbar, Typ 1889.10 ... 40
Hebevorrichtung 20 t schwenkbar, Typ 1889.20 ... 42
Hebevorrichtung 12 t schwenkbar, Typ 2689.12 ... 44
Hebevorrichtung 12 t einschiebbar, Typ 2689.12 ... 46
Hebevorrichtung 5 t integriert, Typ 1889.5 ... 48
Hebevorrichtung 10 t integriert, Typ 1889.10 ... 50
Hebevorrichtung 20 t integriert, Typ 1889.20 ... 52
Hebe-, Roll- und Ladesystem 6,5 t, Typ 1350.6,5 ... 54
Hebe-, Roll- und Ladesystem 10 t, Typ 1350.10 ... 56
Hebe-, Roll- und Ladesystem 10 t, Typ 1350.FR ... 58
Containerrollensatz 8 t, Typ 4336.8 ... 60
Containerrollensatz 16 t, Typ 4336.16 ... 62
Montagewinde für Hebevorrichtungen ... 66

EN

Important information

Levelling jacks 10 t, type 8251.10 ... 6
Levelling jacks 25 t, type 2724.25 ... 8
Levelling jacks 10 t, type 2724.10 ... 10
Levelling jacks 20 t, type 2724.20 ... 12
Lifting spindle 10 t, type 2930.10 ... 14
Lifting spindle 10 t, type 2931.10 ... 16
Support device 32 t, type 3108.32 for vehicles with air suspension ... 18
Support device 32 t, type 2942.32 for vehicles with steel suspension ... 20
Lifting device 3 t removable version, type 1483.3 ... 22
Lifting device 10 t removable version, type 1689.10 ... 24
Lifting device 10 t swing-to version, type 1689.10 ... 26
Lifting device 5 t removable version, type 1889.5 basic version ... 28
Lifting device 10 t removable version, type 1889.10 basic version ... 30
Lifting device 5 t removable, type 1889.5 ... 32
Lifting device 10 t removable, type 1889.10 ... 34
Lifting device 20 t removable, type 1889.20 ... 36
Lifting device 5 t swing-to version, type 1889.5 ... 38
Lifting device 10 t swing-to version, type 1889.10 ... 40
Lifting device 20 t swing-to version, type 1889.20 ... 42
Lifting device 12 t pivotable, type 2689.12 ... 44
Lifting device type 12 t retractable, type 2689.12 ... 46
Lifting device 5 t incorporated, type 1889.5 ... 48
Lifting device 10 t incorporated, type 1889.10 ... 50
Lifting device 20 t incorporated, type 1889.20 ... 52
Lifting-, Rolling- and Loading System 6,5 t, type 1350.6,5 ... 54
Lifting-, Rolling- and Loading System 10 t, type 1350.10 ... 56
Lifting-, Rolling- and Loading System 10 t, type 1350.FR ... 58
Container roller set 8 t, type 4336.8 ... 60
Container roller set 16 t, type 4336.16 ... 62
Mounting winch for Lifting devices ... 66

FR

Notes importantes

Béquilles de nivelage 10 t, type 8251.10 6
Béquilles de nivelage 25 t, type 2724.25 8
Béquilles de nivelage 10 t, type 2724.10 10
Béquilles de nivelage 20 t, type 2724.20 12
Béquille de nivelage 10 t, type 2930.10 14
Béquille de stabilisation 10 t, type 2931.10 16
Support de conteneur 32 t, type 3108.32 pour véhicules à suspension pneumatique 18
Support de conteneur 32 t, type 2942.32 pour véhicules à suspension mécanique 20
Dispositif de levage 3 t, démontable, type 1483.3 22
Dispositif de levage 10 t, démontable, type 1689.10 24
Dispositif de levage 10 t, pivotant, type 1689.10 26
Dispositif de levage 5 t démontable, type 1889.5 version éco 28
Dispositif de levage 10 t démontable, type 1889.10 version éco 30
Dispositif de levage 5 t démontable, type 1889.5 32
Dispositif de levage 10 t démontable, type 1889.10 34
Dispositif de levage 20 t démontable, type 1889.20 36
Dispositif de levage 5 t pivotant, type 1889.5 38
Dispositif de levage 10 t pivotant, type 1889.10 40
Dispositif de levage 20 t pivotant, type 1889.20 42
Dispositif de levage 12 t pivotant, type 2689.12 44
Dispositif de levage 12 t rétractable, type 2689.12 46
Dispositif de levage intégré 5 t, type 1889.5 48
Dispositif de levage intégré 10 t, type 1889.10 50
Dispositif de levage intégré 20 t, type 1889.20 52
Moyen Techniques de Manutention mobile 6,5 t (MTM), type 1350.6,5 54
Moyen Techniques de Manutention mobile 10 t (MTM), type 1350.10 56
Moyen Techniques de Manutention mobile 10 t (MTM), type 1350.FR 58
Jeu de roues 8 t à fixer au coins ISO, type 4336.8 60
Jeu de roues conteneur 16 t à fixer au coins ISO, type 4336.16 62
Potence de montage pour dispositifs de levage 66

DMSZ
Zertifiziert nach
ISO 9001
QM 00414

DIN ISO 1161

ISO 668

DE

Wichtige Informationen

Die Hebesysteme von haacon entfalten ihre Leistungsstärke abseits fest installierter Infrastrukturen: Im Zivilschutz, im Katastrophenschutz, bei technischen Hilfsdiensten, internationaler Krisenhilfe, überall dort wo nur „manpower“ schwere Lasten bewegen muss.

Zu allen 1889 & 2689 Produkten gehört eine Transportkiste aus Holz zum Lieferumfang. Die Geräte sind hochwertig und für diesen Einsatzzweck technisch ausgelegt. Für die zweckmässige Anwendung beachten Sie bitte die nachfolgenden Erläuterungen.

1. Flächenbelastung / Bodenbeschaffenheit

Die angebotenen Lastklassen bis 20 t erfordern Mindestvoraussetzungen der Tragfähigkeit des Untergrundes. (z. B. Industrieboden für Containerrollen Typ 4336) Durch Verwendung von Verteilerplatten kann ggfs. die Belastung reduziert werden.

2. Sonderbefestigungen

Der Normalfall ist der Anschlag an Container mit ISO-Eckbeschlägen nach DIN ISO 1161. Es können jedoch auch beliebig geformte Lasten mit anderen Anschlagpunkten angehoben werden. Nivellierstützen werden i. d. Regel nur in den unteren ISO-Ecken angeschlagen. Bei Funktionseinheiten mit rotierenden oder bewegten Massen empfiehlt sich die zusätzlich Anbindung über Befestigungsplatten.

3. Geeignete Zugfahrzeuge

Sehen Sie ein der zu bewegenden Masse entsprechendes Zugfahrzug mit ausreichender Bremsleistung vor. Die fahrbaren Hebesysteme verfügen über Feststellbremsen, nicht jedoch über Betriebsbremsen!

4. Beladen von angehobenen Containern

Beladen von abgestellten und angehobenen Containern mit schweren Flurförderfahrzeugen ist ohne Anbindung an eine Rampe nicht zulässig. Verbleibt der LKW unter dem Container, ist das Beladen zulässig.

5. Transportzulassungen

Für den Transport von Containern mit angebauten Hebevorrichtungen gelten die gesetzlichen Bestimmungen (Straße, Bahn, Schiff, Flugzeug). Rollbetrieb im öffentlichen Verkehr ist nicht gestattet. Darf kein Teil einer Hebevorrichtung über den Container hinausstehen, bietet sich der Einbau integrierter Modelle an.

6. Rangierfreiheit

Zum Ein- und Ausfahren des LKW‘s verbleiben seitlich je ca. 400 mm und 100 bis 150 mm zur Ladefläche. Abweichende Maße sind möglich

EN

Important information

The lifting systems from haacon show their real strengths well away from permanently installed infrastructure: In civil defence, disaster protection, for technical assistance services, international crisis aid organisations, wherever only „manpower“ can move heavy loads.

With all 1889 & 2689 products a transport box of wood belongs to the scope of supply. The devices are high quality and technically designed for their purpose. For proper and intended use, please observe the following explanations.

1. Surface loading / composition of the ground/surface

The load classes offered of up to 20 t require minimum pre-conditions of the bearing capacity of the subsurface. (e.g. industrial floor for heavy duty castors type 4336). The use of load distribution plates can reduce the load.

2. Special attachments

The normal case is the connection to containers with ISO corner fittings in accordance with DIN ISO 1161. However, it is also possible to lift any shape of load desired with other anchor points. Levelling jacks are normally only attached to the bottom ISO corners. With functional units with rotating or moving masses, it is recommended to make additional connections via the mounting plates.

3. Suitable towing vehicles

Use a towing vehicle with sufficient braking power corresponding to the mass to be moved. The movable lifting systems have parking brakes, but do not have service brakes!

4. Loading raised containers

Loading put down or raised containers with heavy forklift trucks is not permitted without connection to a ramp. If the truck remains under the container, loading is permitted.

5. Transportation approvals

The applicable legal provisions (road, rail, ship, plane) are valid for transporting containers with fitted lifting devices. Rolling operation on public roads is not permitted. If no part of a lifting device can protrude above the container, the installation of the integrated models may be suitable.

6. Manoeuvring space

To drive the truck in and out, there are approximately 400 mm of space at the sides and 100 to 150 mm from the loading surface. Other dimensions are possible

FR

Informations importantes

Les systèmes de levage haacon sont particulièrement efficaces pour des utilisations sans accès aux infrastructures de service classiques: notamment dans les secteurs de la protection civile, de la prévention contre les catastrophes, naturelles, pour les services d’aide technique, les cellules internationales de crise, partout où « l’huile de coude » doit déplacer des charges lourdes.

Tous les systèmes de type 1889 & 2689 sont livrés dans une caisse de transport en en bois. Ces appareilages de grande qualité ont été spécialement conçus pour cette utilisation technique ???. Afin de garantir une utilisation conforme, veuillez prendre en considération les explicationsci-dessous.

1. Charge au mètre carré / nature du sol

Les classes de charge proposées jusqu’à 20 tonnes impliquent que le sol sur lequel elles s’appuient puisse en assurer la portance(Par ex. sol industriel pour roues à fortes charges du type 4336) L’utilisation de patins adaptés permettra de mieux répartir la charge la charge en cas de nécessité

2. Fixations spéciales

La fixation aux containers est habituellement réalisée par l’intermédiaire des coins ISO conformes à la norme DIN ISO 1161.
Il est également possible de soulever tout autre type de charges par d’autres points de fixation. En règle générale, les béquilles de nivelage se fixent uniquement aux coins ISO inférieurs. Dans le cas de systèmes avec des masses en rotation ou en mouvement, , il est recommandé de les fixer à l’aide de plaques de fixation supplémentaires

3. Véhicules tracteurs appropriés

Veuillez prévoir un véhicule tracteur adapté à la masse à déplacer et dont la puissance de freinage est suffisante. Les systèmes de levage roulants sont équipés de freins de stationnement, et non pas de freins de service dynamiques !

4. Chargement de containers soulevés

Le chargement du container à l’aide de chariots de manutention lourds est interdit en position levée s’il n’est pas sécurisé par arrimage à une rampe..
Le chargement est autorisé à la seule condition que le camion reste en-dessous du container.

5. Homologations en vue du transport

Pour le transport de containers équipés de systèmes de levage rapportés, il convient d’observer les dispositions légales (route, train, bateau, avion).
Un roulage sur la voie publique est interdit. Si le gabarit du container ne doit pas être dépassé, il est recommandé d’installer des modèles totalement intégrés.

6. Liberté de manœuvre

Pour le chargement ou déchargement du container sur un camion,prévoir un espace mini de 400 mm de chaque côté du container et de 100 à 150 mm par rapport à la plate- forme de chargement. Ces cotes peuvent être adaptées sur demandeforme de chargement. Ces cotes peuvent diverger.

DE

7. Sicherheitsreserven

In der Regel werden Hebesysteme mit 4 Stützen so dimensioniert, daß die Nennlast von 2 Stützen alleine getragen werden kann.

8. Einsatztemperaturen

-33° bis + 50° ist der Standardbereich. Darüber hinaus gehende Einsatztemperaturen sind durch Wahl anderer Werk- und Betriebsstoffe realisierbar.

9. Zusatzlasten / Windlast

Die Angaben zur Standfestigkeit eines Containers gegen Windkräfte basieren auf einem 20 Fuss ISO-Container 20x8x8 1C. Abweichende Parameter sind in Windlastdiagrammen abgebildet.

10. Ausführungen mit Motor

Angetriebene Hebevorrichtungen arbeiten mit 2 Motoren und Verbindungswellen zu den übrigen Stützen.
Im Fall die Verbindungswellen stören, sind Stützen mit Einzelantrieb lieferbar. (Ausführung mit 4 Motoren). Die automatische Lageregelung arbeitet grundsätzlich mit 4 Motoren.

11. Andere Netzanschlüsse

Die Standardauswahl beinhaltet 400 V-AC - 230 V-AC - 24 V-DC Motorantriebe. Auf Wunsch liefern wir andere Netzspannungen.

12. Dimensionierung

Die Leistungsangaben in den technischen Daten bilden jeweils die max. möglichen Werte im Betrieb mit höchster Anforderung ab. Wenn Sie nicht alle Parameter voll ausschöpfen, können einzelne Werte ohne weiteres überschritten werden. Fragen Sie bitte dazu unser technisches Büro.

13. Bestellinformation

Die Vergabe der Bestellnummer erfolgt, wenn nicht anders angegeben, immer kundenspezifisch. Ihr spezielles Projekt ist damit eindeutig identifizierbar. (Sichere Ersatzteilversorgung)

14. Verbleibende Fragen

richten Sie bitte an Ihre zuständige Landesvertretung http://www.haacon.com oder den Vertrieb Hebesysteme.

EN

7. Safety reserves

Lifting systems with 4 supports are normally designed so that the nominal load can be carried by 2 supports alone.

8. Usage temperatures

-33° to + 50° is the standard range. Temperatures outside these usage temperatures are possible by choosing other plant materials and operating supplies.

9. Additional loads / wind load

The information on the stability of containers against wind forces are based on a 20 foot ISO container 20x8x8 1C. Differing parameters are shown on the wind load charts.

10. Motorised designs

Driven lifting devices work with 2 motors and connecting shafts to the other supports. If the connecting shafts get in the way, supports with individual drives are available. (Version with 4 motors). The automatic position control works only with four motors.

11. Other power connections

The standard selection includes 400 V-AC - 230 V-AC - 24 V-DC motor drives. We can supply other power voltages on request.

12. Dimensioning

The performance data in the technical data respectively show the maximum possible values in operations with the highest demands.
If you do not completely make use of all the parameters, individual values can easily be exceeded. Please ask our technical department about this.

13. Ordering information

The issue of the order number is always customer specific, unless indicated otherwise. This means that your special project is uniquely identifiable. (Safe supply of spare parts)

14. Further questions

Please contact your local country representative, http://www.haacon.com or the lifting systems sales team.

FR

7. Marges de sécurité

Les systèmes de levage à 4 béquilles sont dimensionnés pour que 2 béquilles supportent la totalité de la charge nominale.

8. Températures d'utilisation

-33 à + 50 °C est la plage d'utilisation standard D'autres plages de températures peuvent être proposées en employant d'autres matériaux et fournitures.

9. Charges supplémentaires / charge due à l'action du vent

Les indications relatives à la résistance au vent d'un container sont basées sur un modèle ISO 20x8x8 1C de 20 pieds. Les paramètres divergents sont visibles sur les diagrammes de la charge due à l'action du vent.

10. Systèmes motorisés

Les dispositifs de levage motorisés fonctionnent avec 2 moteurs et un arbre de liaison reliant les béquilles 2 à 2.
Lorsque les arbres de transmission sont gênants ou impossibles à utiliser, il est possible de motoriser chaque béquille individuellement (Modèle à 4 moteurs).
La régulation automatique de l'assiette est disponible pour les modèles à 4 moteurs.

11. Alimentation électrique

Les tensions standard sont les suivantes : 400 V CA - 230 V CA / 24 V CC.Autres tensionssur demande.

12. Dimensionnement

Les puissances nominales figurant dans les caractéristiques techniques sont les valeurs maximales atteintes en fonctionnement à plein régime.
Si tous les paramètres ne sont pas utilisés, il est possible de dépasser certaines valeurs. Prière De consulter bureau technique à ce sujet.

13. Référence de commande

Sauf indication contraire, la référence de la commande est spécifique à chaque client. Votre projet est ainsi clairement être identifié et parfaitement tracable. (Sécurité d'approvisionnement en en pièces de rechange)

14. Autres questions

Veuillez vous adresser au partenaire commercial présent dans votre payshttp://www.haacon.com ou à l'équipecommerciale des systèmes de levage.

Telefon +49 (0)9375/84-0
Fax +49 (0)9375/84-108
E-Mail liftingsystems@haacon.com

Phone +49 (0)9375/84-0
Fax +49 (0)9375/84-108
E-mail liftingsystems@haacon.com

Téléphone +49 (0)9375/84-0
Fax +49 (0)9375/84-108
E-mail liftingsystems@haacon.com

haacon

Nivellierstützen10 t, Typ 8251.10
Levelling jacks 10 t, type 8251.10
Béquilles de nivelage 10 t, type 8251.10

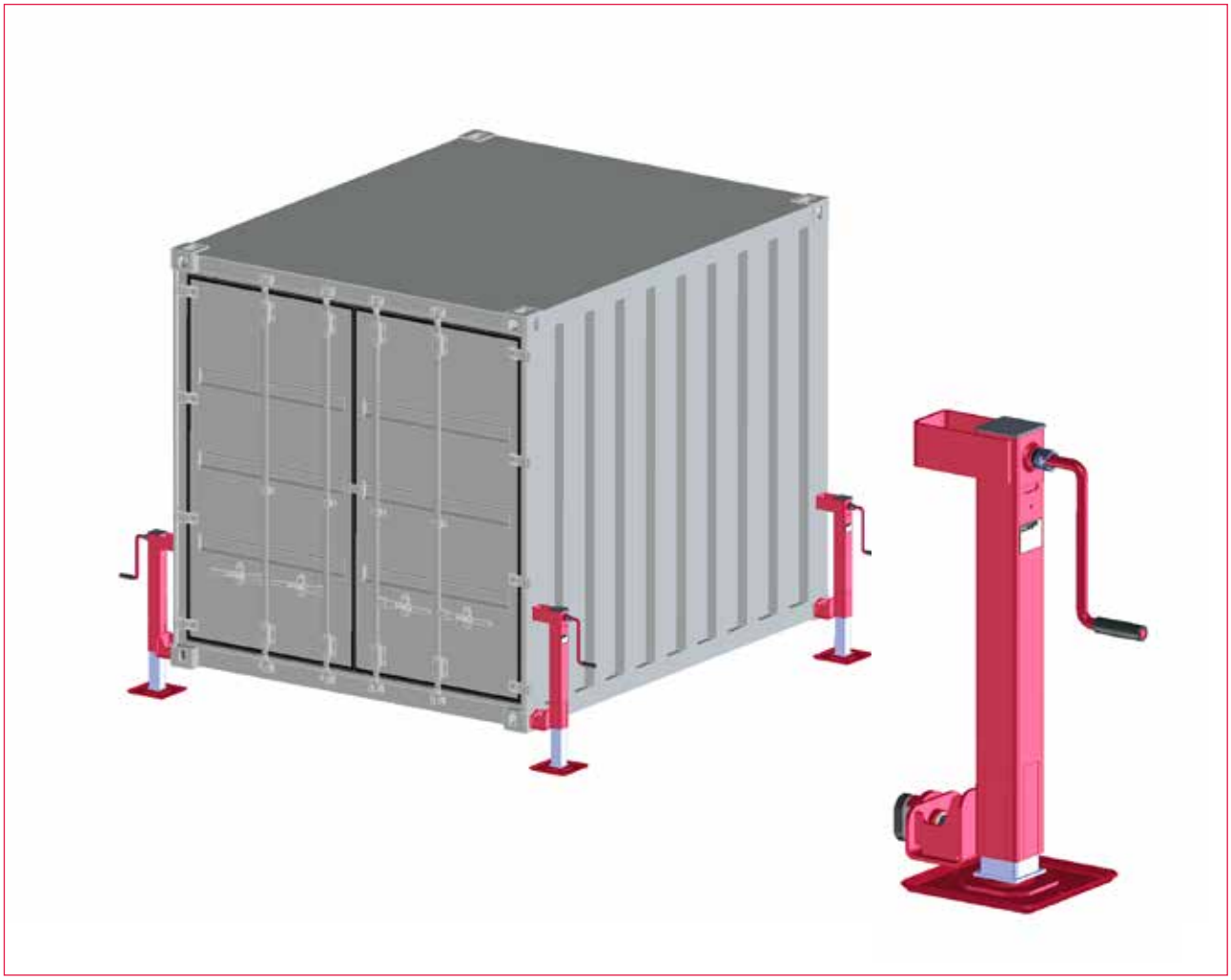

- **Einfache Montage**
- **Selbsthemmender Spindelantrieb**
- **Leichte und sichere Bedienung**

Option:
— *Aufbewahrungskiste*

- Simply to install
- Self-locking spindle drive
- Simple and secure in operation

Option:
— *Storage case*

- Montage facile
- Vis d'entraînement auto-bloquante
- Utilisation simple et sûre

Option:
— *Caisse de stockage*

haacon hebetechnik gmbh
Josef-Haamann-Str. 6
D-97896 Freudenberg/Main

Tel.: + 49 (0) 93 75/84-0
Fax: + 49 (0) 93 75/84-108
liftingsystems@haacon.com
www.haacon.com

DMSZ Zertifiziert nach ISO 9001 QM 00414

[Ausgabe 2017 / hcm-kf]

Technische Daten
Technical data
Caractéristiques techniques

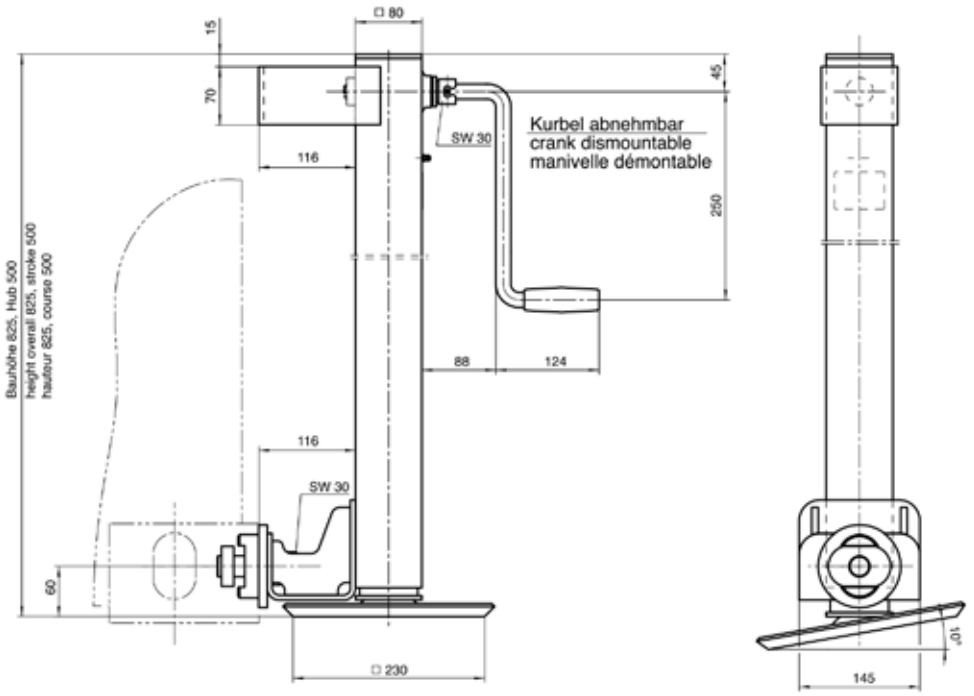

Die Nivellierstützen werden an den ISO-Ecken des Containers angeschlagen und verriegelt. Anschließend kann der Container durch Drehen an den Kurbeln angehoben und ausnivelliert werden. Auch für den Rollensatz 8 Tonnen O/No 231 874 geeignet.

The levelling jacks will be fixed and locked at the ISO corners of the container first. Subsequently the container can be lifted from the ground and levelled by using the crank. Also for the container roller set type 4336.8 8 tonnes of O/No 231 874 suitable.

Les béquilles de nivelage sont fixées sur coins ISO du conteneur. La mise à niveau et le levage du conteneur sont réalisés en utilisant la manivelle. Ces béquilles conviennent à une utilsiation avec les roues8 tonnes référence 231 874.

Technische Daten	**Technical data**	**Caractéristiques techniques**	O/No. 207 847	O/No. 232 775
dyn. Last - System / Stütze	dyn. load - system / jack	Charge dyn. - jeu / béquille	100 kN / 33 kN	80 kN / 27 kN
stat. Last - System / Stütze	stat. load - system / jack	Charge stat. - jeu / béquille	100 kN / 33 kN	80 kN / 27 kN
Bauhöhe	Overall height	Hauteur totale	725 mm	825 mm
Hub	Stroke	Course	400 mm	500 mm
Schräglage der Last	Load inclination	Inclinaison de la charge	< 2°	< 2°
Bodenneigung	Ground slope	Pente du sol	< 10°	< 10°
zulässige Zusatzlast - Windlast	Additional load - Wind load	Charge latérale - Force du vent Inclinaison de la charge	64 km/h	64 km/h
Einsatztemperatur	Operating temperature	Plage de température	-33 bis + 55 ° C	-33 bis + 55 ° C
Kurbelkraft	Crank force	Effort sur manivelle	~ 270 N	~ 230 N
Hub / Kurbelumdrehung	Lift / crank turn	Course / tour de manivelle	2,18 mm	2,18 mm
Nivelliergenauigkeit			± 0,5°	± 0,5°
Gewicht / Satz	Weight / set	Poids / jeu	~ 105 kg	~ 120 kg

haacon

Nivellierstützen 25 t, Typ 2724.25
Levelling jacks 25 t, type 2724.25
Béquilles de nivelage 25 t, type 2724.25

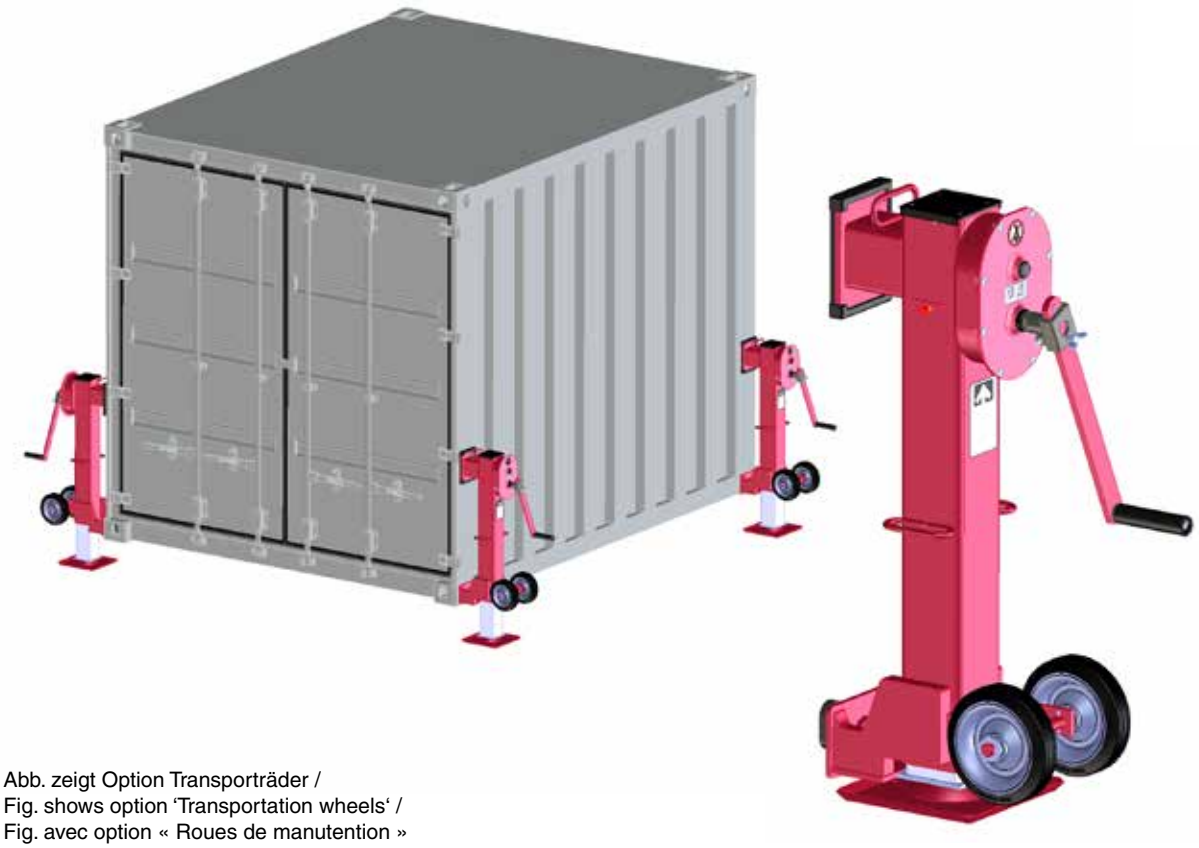

Abb. zeigt Option Transporträder /
Fig. shows option 'Transportation wheels' /
Fig. avec option « Roues de manutention »

Manuell bedienbare Spindelstützen zum Abstellen und Ausrichten von Norm-Containern.
- **Einfache Montage**
- **Selbsthemmender Spindelantrieb**
- **Leichte und sichere Bedienung mit Last- u. Schnellganggetriebe**

Option:
— *Transporträder*

Manually operated spindle jacks for depositing and levelling of standardised containers
- Simply to install
- Self-locking spindle drive
- Simple and secure in operation, load, - and fast gear drive

Option:
— *Transportation wheels*

Béquilles à opération manuelle pour dépose et mise à niveau de conteneurs standard
- Montage facile
- Vis d'entraînement auto-bloquant
- Utilisation simple et sûre avec boîte à deux vitesses de manoeuvre

Option :
— *Roues de manutention*

haacon hebetechnik gmbh
Josef-Haamann-Str. 6
D-97896 Freudenberg/Main

Tel.: + 49 (0) 93 75/84-0
Fax: + 49 (0) 93 75/84-108
liftingsystems@haacon.com
www.haacon.com

DMSZ Zertifiziert nach ISO 9001 QM 00414

[Ausgabe 2017 / hcm-kf]

Technische Daten
Technical data
Caractéristiques techniques

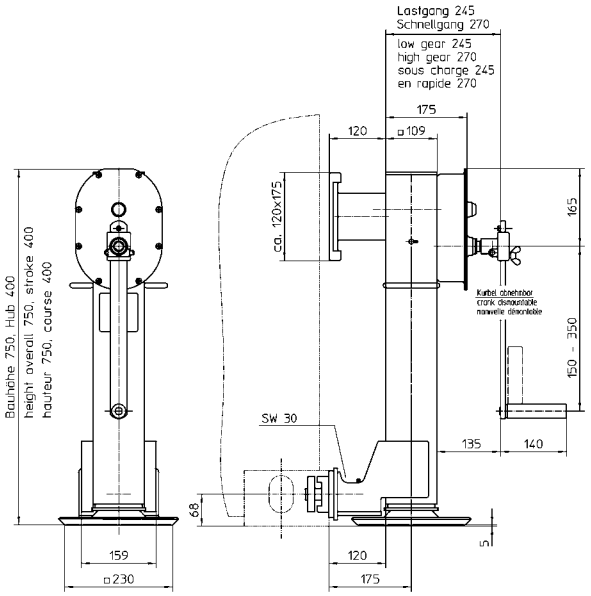

O/No. 230 495

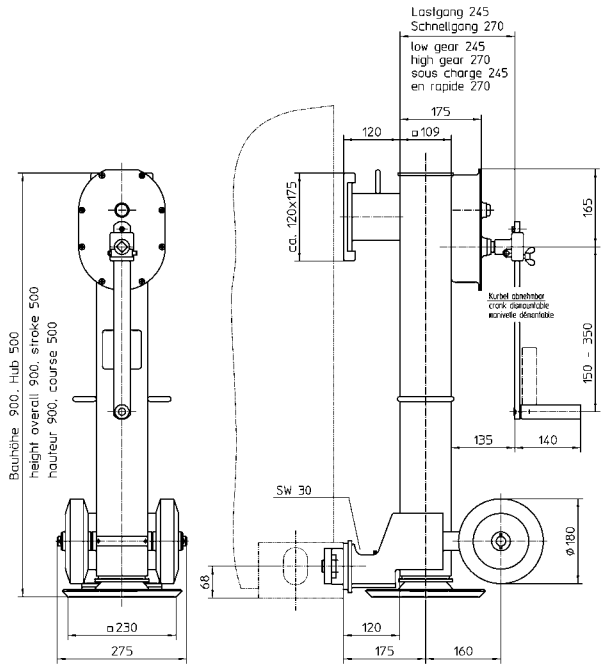

O/No. 230 617
für Rollensatz 433616 geeignet
suitable for roles 433616
Peut être utilisé avec les roues 433616

Die Nivellierstützen werden an den ISO-Ecken des Containers angeschlagen und verriegelt. Anschließend kann der Container durch Drehen an den Kurbeln angehoben und ausnivelliert werden. Option für Rollensatz 4336.16 zum Anheben des Containers zur Montage!

The levelling jacks will be fixed and locked at the ISO corners of the container first. Subsequently the container can be lifted from the ground and levelled by using the crank. Also for the container roller set type 4336.8 8 tonnes of O/No 231 874 suitable.

Les béquilles de nivelage sont fixées sur les coins ISO du conteneur. La mise à niveau et le levage du conteneur sont réalisés en utilisant la manivelle. Option utilisable pour lever le container et monter les roues 4336.16 montage!

Technische Daten	**Technical data**	**Caractéristiques techniques**		
ohne Transporträder	w/o. wheels	sans roues	O/No. 230 495	
mit Transporträdern	incl. wheels	avec roues		O/No. 230 617
dyn. Last- System/Stütze	dyn. load-system/jack	Charge dyn.- jeu/béquille	250/125 kN	
stat. Last - System/Stütze	stat. load-system/jack	Charge stat.- jeu/béquille	250/125 kN	
Bauhöhe	Overall height	Hauteur totale	~ 750 mm	~ 900 mm
Hub max.	Stroke	Course	*400 mm	*500
Schräglage der Last	Load inclination	Inclinaison de la charge	< 2°	
Bodenneigung	Ground slope	Pente du sol	< 10°	
Zusatzlast - Windlast	Additional load - Wind load	Charge latérale - Force du vent admissible	< 64 km/h	
Einsatztemperatur	Operating temperature	Plage de température	- 33 bis + 55 ° C	
Systemgewicht	Weight/set	Poids/jeu	~ 210	~ 245 kg
Kurbelkraft	Crank force	Effort sur manivelle	~ 180 N	
Hub/Kurbelumdrehung - Lastgang - Schnellgang	Lift/crank turn - low gear - fast gear	Course/tour de manivelle - sous charge - en rapide	 1,06 mm 10,6 mm	
Nivelliergenauigkeit	Levelling tolerance	Précision de nivelage	±0,5°	
*abweichende Hubhöhen lieferbar / differing stroke on demand / Course différente disponible sur demande				

Maße und Konstruktionsänderungen vorbehalten.
We reserve the right to amend specifications without notice or obligation.
haacon se réserve le droit de modifier les caractéristiques de son matériel.

haacon

Nivellierstützen 10 t, Typ 2724.10

Levelling jacks 10 t, type 2724.10

Béquilles de nivelage 10 t, type 2724.10

- **Spielarme Ausführung mit erhöhter Steifigkeit für Extrembedingungen**
- **Einfache Montage**
- **Selbsthemmender Spindelantrieb**
- **Keine Losteile**
- **Leichte und sichere Bedienung mit Last- u. Schnellganggetriebe**

- Low-backlash design increasing stability for extreme terms
- Easy to install
- Self-locking spindle drive
- No parts loose
- Simple and secure in operation, load, - and fast gear drive

- Construction avec jeu réduit pour une rigidité élevée pour des conditions d'extrême
- Montage facile
- Vis d'entraînement auto-bloquante
- Système à éléments imperdables
- Utilisation simple et sûre à deux vitesses de manoeuvre

haacon hebetechnik gmbh
Josef-Haamann-Str. 6
D-97896 Freudenberg/Main

Tel.: + 49 (0) 93 75/84-0
Fax: + 49 (0) 93 75/84-108
liftingsystems@haacon.com
www.haacon.com

DMSZ Zertifiziert nach ISO 9001 QM 00414

[Ausgabe 2017 / hcm-kf]

Technische Daten
Technical data
Caractéristiques techniques

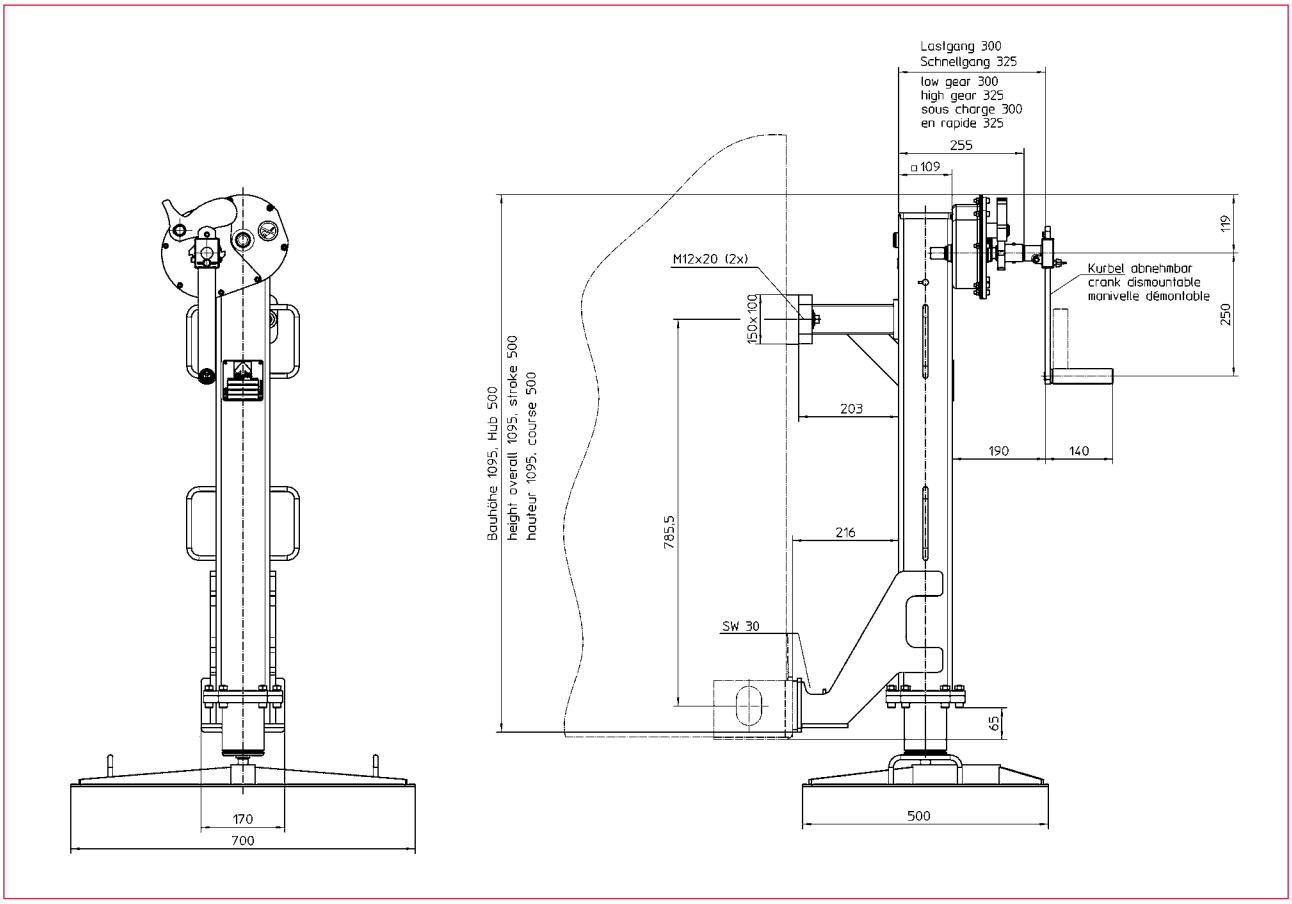

Die Nivellierstützen werden an den ISO-Ecken des Containers angeschlagen und verriegelt. Anschließend kann der Container durch Drehen an den Kurbeln angehoben und ausnivelliert werden.

The levelling jacks will be fixed and locked at the ISO corners of the container first. Subsequently the container can be lifted from the ground and levelled by using the crank.

Les béquilles de nivelage sont fixées sur les coins ISO du conteneur. La mise à niveau et le levage du conteneur sont réalisés en utilisant la manivelle.

Technische Daten	**Technical data**	**Caractéristiques techniques**	O/No. * 230252
dyn. Last - System / Stütze	dyn. load - system / jack	Charge dyn. - jeu / béquille	100 / 50 kN
stat. Last - System / Stütze	stat. load - system / jack	Charge stat. - jeu / béquille	100 / 50 kN
Bauhöhe	Overall height	Hauteur totale	~ 1095 mm
Hub max.	Stroke	Course	**500
Schräglage der Last	Load inclination	Pente de la charge	< 5°
Bodenneigung	Ground slope	Pente du sol	< 10°
Zusatzlast - Windlast	Additional load - Wind load	Charge latérale - Force du vent	 < 100 km/h
Einsatztemperatur	Operating temperature	Plage de température	-40 ... +50 °C
Systemgewicht	Weight / set	Poids / jeu	~ 360 kg
Kurbelkraft	Crank force	Effort sur manivelle	~ 340 N
Hub / Kurbelumdrehung - Lastgang - Schnellgang	Lift / crank turn - low gear - fast gear	Course / tour de manivelle - sous charge - en rapide	 2,7 mm 9,8 mm
Nivelliergenauigkeit	Levelling tolerance	Précision de nivelage	±0,1°
**abweichende Hubhöhen lieferbar / differing stroke on demand / Course différente disponible sur demande			

* Bei Abweichungen Vergabe der Best.-Nr. nach Kundenspezifikation.
* Modifications induce assignment of part numbers related to customer specifications.
* Une spécifications client particulière induira une référénce client spécifique.

haacon

Nivellierstützen 20 t, Typ 2724.20

Levelling jacks 20 t, type 2724.20

Béquilles de nivelage 20 t, type 2724.20

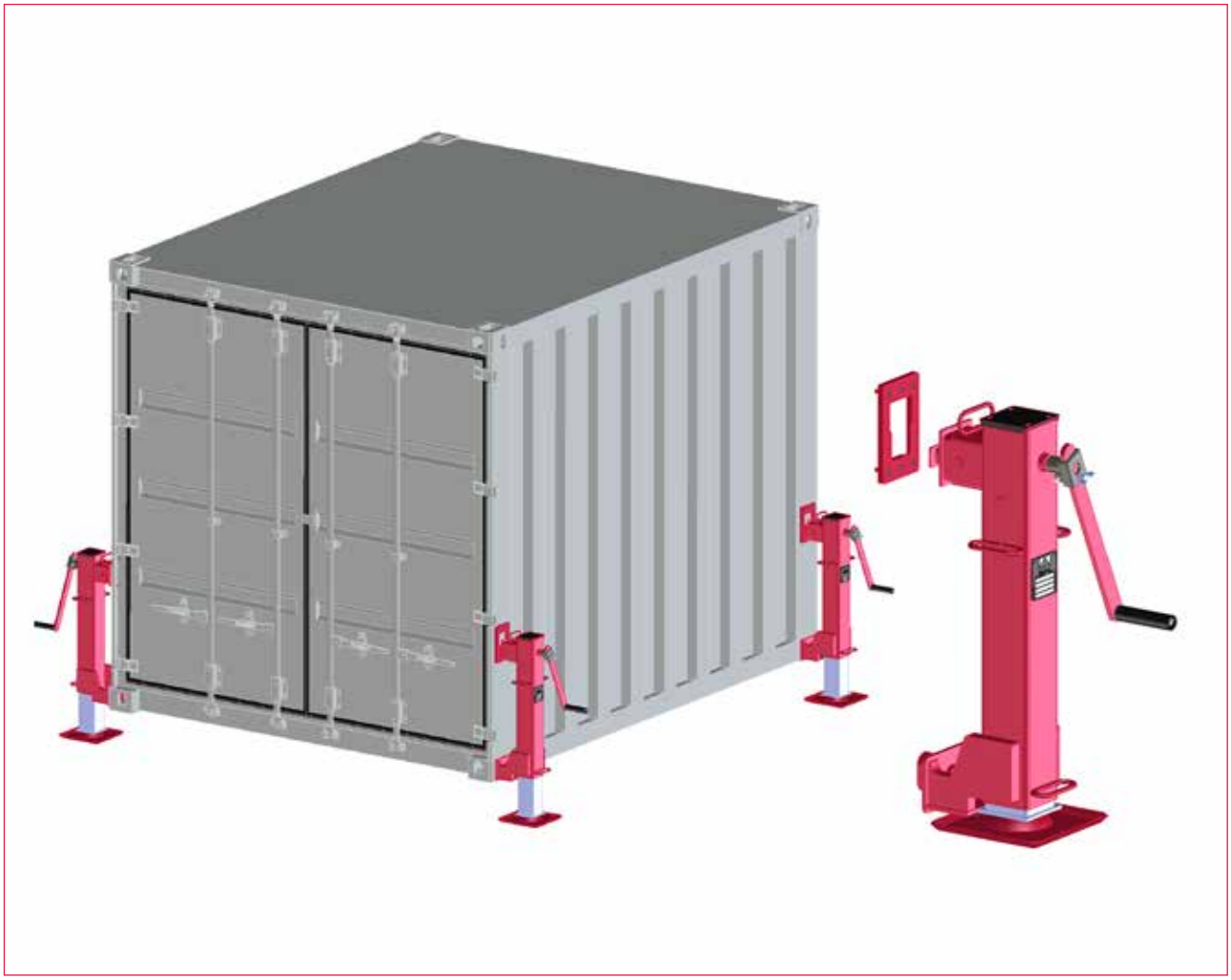

Spindelstützen zum Abstellen und Ausrichten von Containern bei Anwendungen mit erhöhter statischer Belastung oder hohen Seitenkräften.

- **zusätzliche obere Anbindung für erhöhte Stabilität**
- **Selbsthemmender Spindelantrieb**
- **Leichte und sichere Bedienung**

Spindle supports for deposting and levelling of containers if high load occurs in combination with lateral forces.
Additional upper fixing plate increasing stiffness

- Self-locking spindle drive
- Simple and secure in operation

Béquilles de levage pour dépose et mise à niveau de conteneurs de charge importante et/ou a charges latérales importantes.
Plaque de fixation latérale supplementaire pour stabilité augmentée

- Vis d'entraînement auto-bloquante
- Utilisation simple et sûre

Option:
— *Transporträder*
— *Aufbewahrungskiste*
— *vergrößerte Hubhöhe (500 mm)*
— *Nachlaufmutter für erhöhte Sicherheit*

Option:
— *Transportation wheels*
— *Stowing box*
— *increased stroke length (500 mm)*
— *Security nut*

Option :
— *Roues de manutention*
— *Caisse de stockage*
— *Course importante (500 mm)*
— *Double écrou*

haacon hebetechnik gmbh
Josef-Haamann-Str. 6
D-97896 Freudenberg/Main

Tel.: + 49 (0) 93 75/84-0
Fax: + 49 (0) 93 75/84-108
liftingsystems@haacon.com
www.haacon.com

DMSZ Zertifiziert nach ISO 9001 QM 00414

[Ausgabe 2017 / hcm-kf]

Technische Daten
Technical data
Caractéristiques techniques

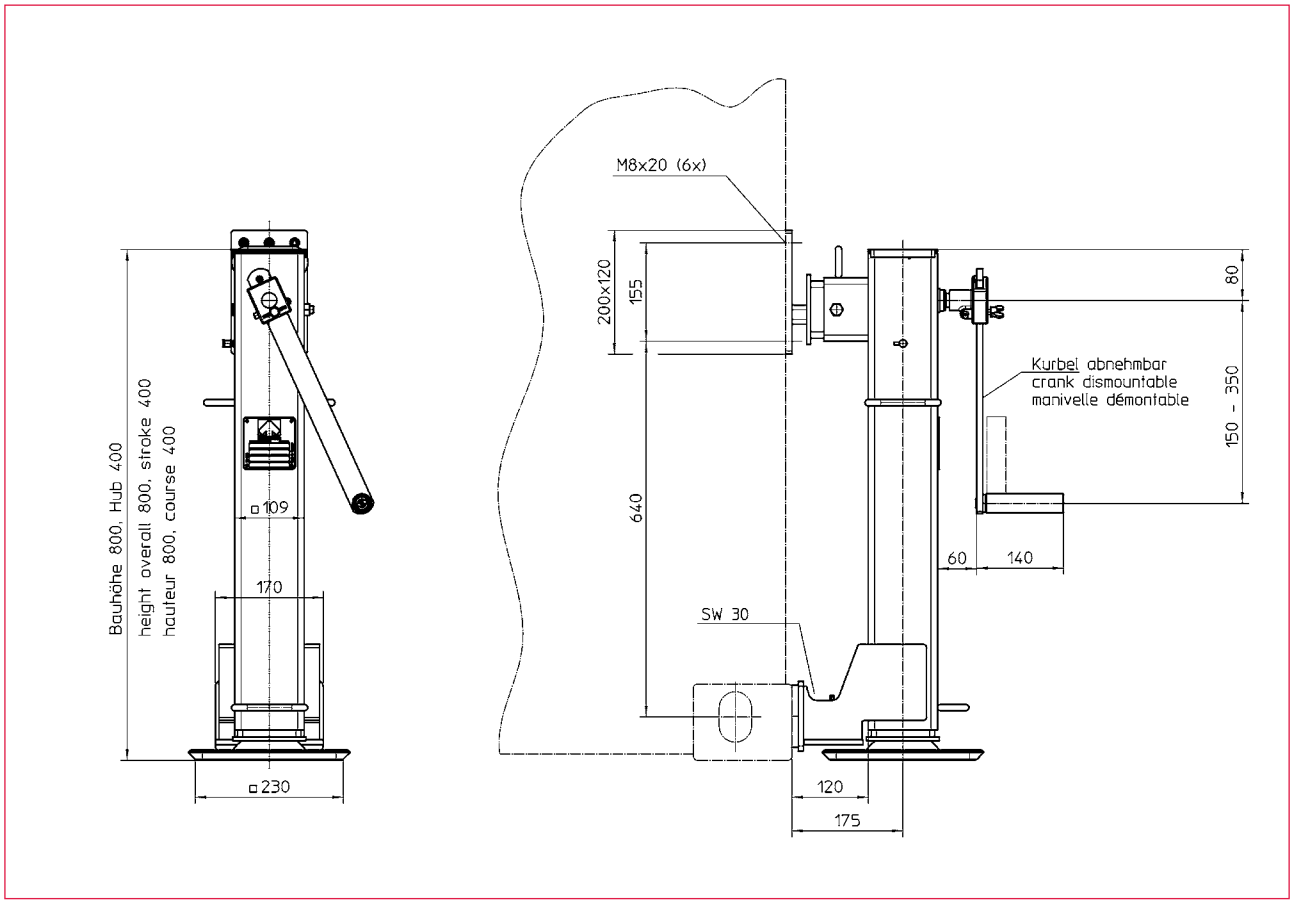

Die Nivellierstützen werden an den ISO-Ecken des Containers angeschlagen und verriegelt. Anschließend kann der Container durch Drehen an den Kurbeln angehoben und ausnivelliert werden.

The levelling jacks will be fixed and locked at the ISO corners of the container first. Subsequently the container can be lifted from the ground and levelled by using the crank.

Les béquilles de nivelage sont fixées sur les coins ISO du conteneur. La mise à niveau et le levage du conteneur sont réalisés en utilisant la manivelle.

Technische Daten	**Technical data**	**Caractéristiques techniques**	O/No.* 231969
dyn. Last - System / Stütze	dyn. load - system / jack	Charge dyn. - jeu / béquille	60 / 20 kN
stat. Last - System / Stütze	stat. load - system / jack	Charge stat. - jeu / béquille	200 / 100 kN
Bauhöhe	Overall height	Hauteur totale	~ 800 mm
Hub max.	Stroke	Course	400
Schräglage der Last	Load inclination	Pente de la charge	< 2°
Bodenneigung	Ground slope	Inclinaison du sol	< 10°
Zusatzlast - Windlast	Additional load - Wind load	Charge latérale - Force du vent admissible	 < 64 km/h
Einsatztemperatur	Operating temperature	Plage de température	-33 ... +55 °C
Systemgewicht	Weight / set	Poids / jeu	~ 200 kg
Kurbelkraft	Crank force	Effort sur manivelle	~ 240 N
Hub / Kurbelumdrehung	Lift / crank turn	Course / tour de manivelle	3,3 mm
Nivelliergenauigkeit	Levelling tolerance	Précision de nivelage	±0,5°

* Bei Abweichungen Vergabe der Best.-Nr. nach Kundenspezifikation.
* Modifications induce assignment of part numbers related to customer specifications.
* Une spécifications client particulière induira une référénce client spécifique.

haacon

Spindelheber 10 t, Typ 2930.10
Lifting spindle 10 t, type 2930.10
Béquille de nivelage 10 t, type 2930.10

Manuell bedienbare Spindelstützen zum Abstellen und Ausrichten von Norm-Containern.
- **manuelle Bedienung mit Schlüssel oder Handratsche**
- **Seitlicher Anbau in den unteren Container-Eckbeschlägen**

Optionen:
— *Handratsche* (O/No.* 231652)
— *Aufbewahrungskiste*

Manually operated jacks for placing and levelling ISO-Containers
- manual operation by wrench or ratchet
- Lifting spindle fitting in the lateral openings of the lower container corners

Options:
— *Ratchet wrench* (O/No.* 231652)
— *Stowing box*

Béquilles de nivelage, utilisation manuelle, pour lever et mettre à niveau des conteneurs ISO
- Utilisation manuelle avec clé ou clé à rochet
- Fixation dans les coins inférieurs d'un conteneur

Options :
— *Clé à rochet* (O/No.* 231652)
— *Caisse de stockage*

haacon hebetechnik gmbh
Josef-Haamann-Str. 6
D-97896 Freudenberg/Main

Tel.: + 49 (0) 93 75/84-0
Fax: + 49 (0) 93 75/84-108
liftingsystems@haacon.com
www.haacon.com

DMSZ Zertifiziert nach ISO 9001 QM 00414

[Ausgabe 2017 / hcm-kf]

Technische Daten
Technical data
Caractéristiques techniques

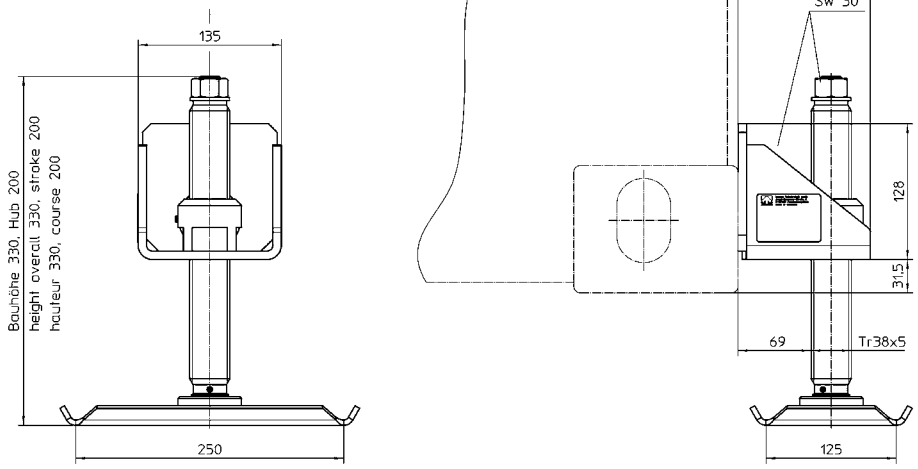

Technische Daten	Technical data	Caractéristiques techniques	O/No. 231 623
dyn. Last - System / Stütze	dyn. load - system / jack	Charge dyn. - jeu / béquille	100 / 30 kN
stat. Last - System / Stütze	stat. load - system / jack	Charge stat. - jeu / béquille	100 / 50 kN
Bauhöhe	Overall height	Hauteur totale	~ 360 mm
Hub max.	Stroke	Course	200
Schräglage der Last	Load inclination	Pente de la charge	< 2°
Bodenneigung	Ground slope	Inclinaison du sol	< 15°
Zusatzlast - Windlast	Additional load - Wind load	Charge latérale - Force du vent admissible	 < 64 km/h
Einsatztemperatur	Operating temperature	Plage de température	-33 ... +50 °C
Systemgewicht	Weight / set	Poids / jeu	~ 36 kg
Kurbelkraft	Crank force	Effort sur manivelle	~ 160 N
Hub / Spindelumdrehung	Lift / spindle turn	Course / tour de vis	5 mm
Nivelliergenauigkeit	Levelling tolerance	Précision de nivelage	±0,5°

Maße und Konstruktionsänderungen vorbehalten.
We reserve the right to amend specifications without notice or obligation.
haacon se réserve le droit de modifier les caractéristiques de son matériel.

haacon

Spindelheber 10 t, Typ 2931.10

Lifting spindle 10 t, type 2931.10

Béquille de stabilisation 10 t, type 2931.10

Manuell bedienbare Spindelstützen zum Abstellen und Ausrichten von Norm-Containern.

- **Manuelle Bedienung mit Bedienhebel**
- **Anbau von unten in die unteren Container-Eckbeschläge**

Optionen:

— *Aufbewahrungskiste*

— *koppelbare Ausführung ohne Überstand am Container*

Manually operated jacks for placing and levelling ISO-Containers

- Manual operation by lever
- Fitting in the lower openings of the lower container corners

Options:

— *Stowing box*

— *Coupleable type without overhang to row containers*

Béquilles de stabilisation, opération manuelle, pour lever et mettre à niveau des conteneurs ISO

- Opération manuelle avec levier
- Fixation dans les coins inférieurs d'un conteneur

Options :

— *Caisse de stockage*

— *Version pour conteneurs accouplés contigus*

haacon hebetechnik gmbh
Josef-Haamann-Str. 6
D-97896 Freudenberg/Main

Tel.: + 49 (0) 93 75/84-0
Fax: + 49 (0) 93 75/84-108
liftingsystems@haacon.com
www.haacon.com

DMSZ Zertifiziert nach ISO 9001 QM 00414

[Ausgabe 2017 / hcm-kf]

Technische Daten
Technical data
Caractéristiques techniques

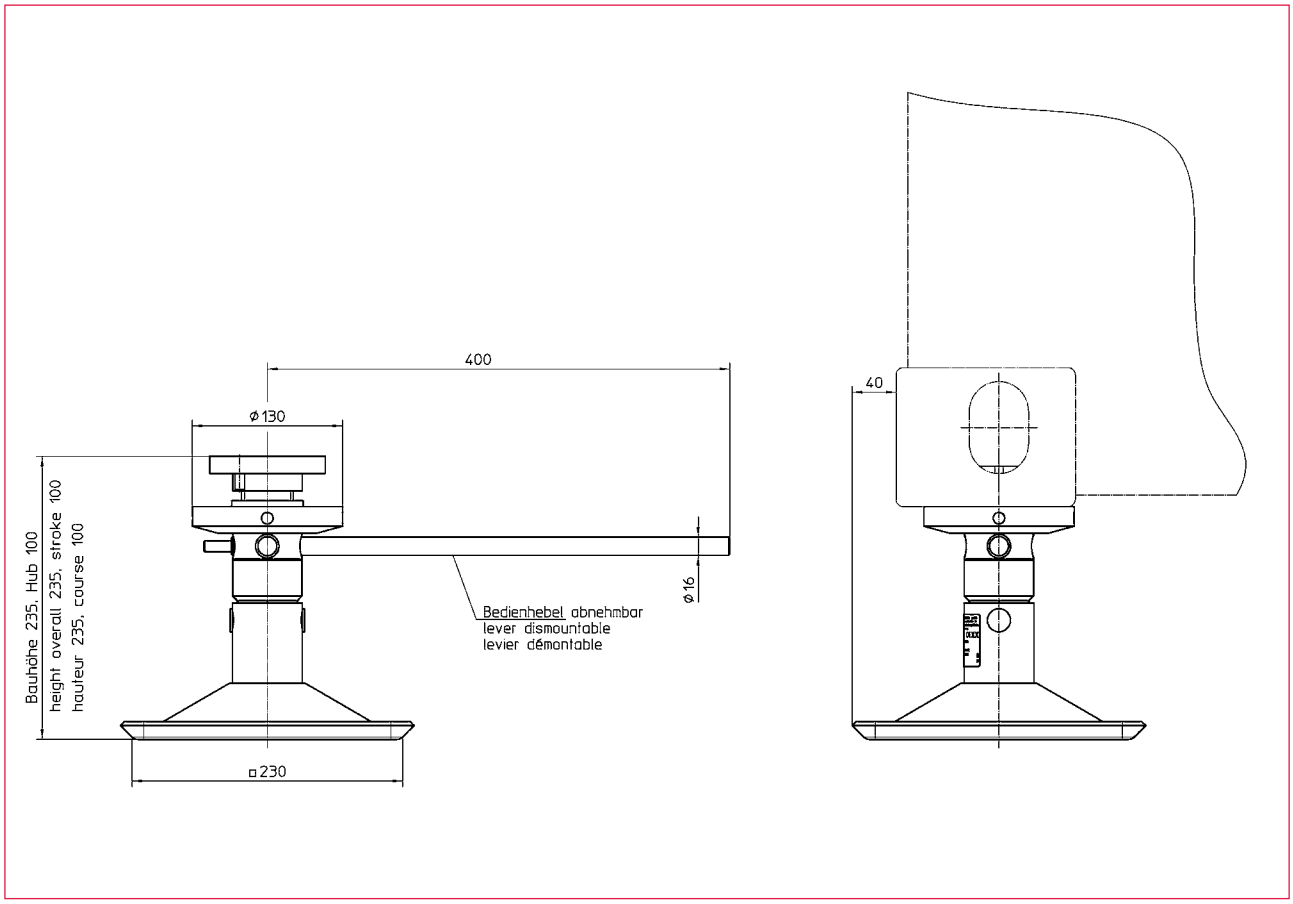

Technische Daten	Technical data	Caractéristiques techniques	O/No. 200 411
dyn. Last - System / Stütze	dyn. load - system / jack	Charge dyn. - jeu / béquille	100 / 30 kN
stat. Last - System / Stütze	stat. load - system / jack	Charge stat. - jeu / béquille	100 / 50 kN
Bauhöhe	Overall height	Hauteur totale	~ 235 mm
Hub max.	Stroke	Course	100
Schräglage der Last	Load inclination	Pente de la charge	< 2°
Bodenneigung	Ground slope	Inclinaison du sol	< 15°
Zusatzlast - Windlast	Additional load - Wind load	Charge latérale - Force du vent admissibl	 < 64 km/h
Einsatztemperatur	Operating temperature	Plage de température	-33 ... +50 °C
Systemgewicht	Weight / set	Poids / jeu	~ 40 kg
Kurbelkraft	Crank force	Effort sur manivelle	~ 120 N
Hub / Spindelumdrehung	Lift / spindle turn	Course / tour de vis	5 mm
Nivelliergenauigkeit	Levelling tolerance	Précision de nivelage	±0,5°

Maße und Konstruktionsänderungen vorbehalten.
We reserve the right to amend specifications without notice or obligation.
haacon se réserve le droit de modifier les caractéristiques de son matériel.

haacon

Abstellvorrichtung 32 t, Typ 3108.32 für luftgefederte Fahrzeuge
Support device 32 t, type 3108.32 for vehicles with air suspension
Support de conteneur 32 t, type 3108.32 pour des véhicules à suspension pneumatique

Spindelstützen zum Abstellen von Norm-Containern. Im lastfreien Zustand manuell auf Fahrzeughöhe einstellbar.
- **Anbauhöhe mind. 1.150 mm, max. 1.630 mm**
- **Ausführung nach DGUV V54 (Winden, Hub- und Zuggeräte)**
- **Einfache Montage (Aufbauzeit ca. 8 min)**
- **Nur Modell 205 470 ist zugelassen bis Windstärke 12**

Jacks for placing ISO-Containers. Without load manually adjustable to loading height
- Installation height min. 1.150 mm, max. 1.630 mm
- Execution in accordance to DGUV V54 (winches, lift and pull equipment)
- Easy to install (Installation time app. 8 min.)
- Only model 205 470 is admitted to wind force 12

Crics de mise en hauteur pour lever des conteneurs ISO non chargé. Ajustement manuel à la hauteur du chassis
- Hauteur de chargement minimum : 1.150 mm ; maximum 1.630 mm
- Version selon le norme DGUV V54 (treuil, et système de levage)
- Montage facile et rapide (environ 8 min.)
- Seulement le modèle 205 470 est compatible avec un vent de force 12

Optionen:
— *Transporträder*
— *Transportwagen*

Options:
— *Transportation wheels*
— *Transport unit*

Options :
— *Charriot de transport*
— *Tube telescopique*

haacon hebetechnik gmbh
Josef-Haamann-Str. 6
D-97896 Freudenberg/Main

Tel.: + 49 (0) 93 75/84-0
Fax: + 49 (0) 93 75/84-108
liftingsystems@haacon.com
www.haacon.com

DMSZ Zertifiziert nach ISO 9001 QM 00414

[Ausgabe 2017 / hcm-kf]

Technische Daten
Technical data
Caractéristiques techniques

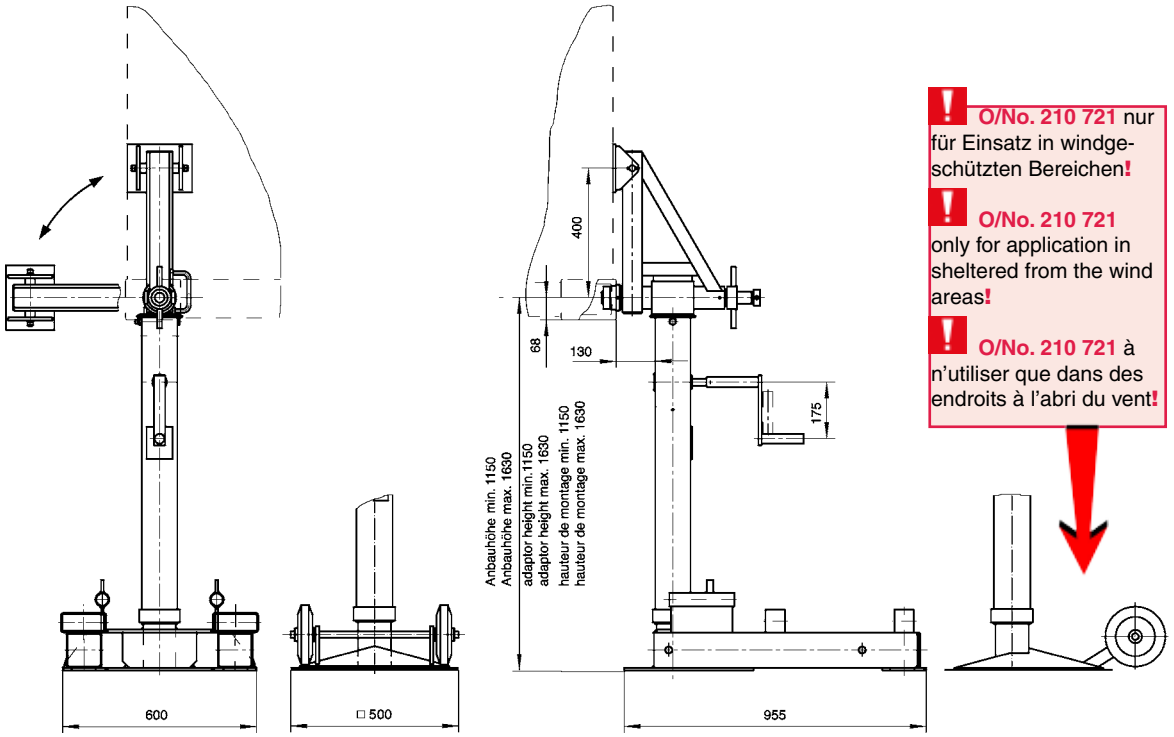

! **O/No. 210 721** nur für Einsatz in windgeschützten Bereichen**!**

! **O/No. 210 721** only for application in sheltered from the wind areas**!**

! **O/No. 210 721** à n'utiliser que dans des endroits à l'abri du vent**!**

Zum Absetzen des Containers werden die Abstellstützen an die unteren ISO-Ecken angeschlagen und verriegelt. Mittels Luftfederung wird das Fahrzeug abgesenkt, so dass der LKW ausfahren kann. Der Container verbleibt auf den Stützen bis zur Wiederabholung.

For lowering a container from a truck, the jacks are fixed and locked to the lower ISO corners first. Via air suspension, the vehicle will be lowered, so that the truck can drive away. The container can stay on the jacks until it is picked up again.

Pour lever le conteneur du camion, les béquilles seront fixées sur les coins ISO inférieurs. La descente du véhicule sera réalisée à l'aide de la suspension pneumatique, ainsi le camion pourra se dégager du container. Celui-ci restera sur les béquilles jusqu'à son enlèvement.

Technische Daten	**Technical data**	**Caractéristiques techniques**		
ohne Transporträder	w/o. wheels	sans roues	O/No. 205 470	
mit Transporträdern	incl. wheels	avec roues		O/No. 210 721
dyn. Last - System / Stütze	dyn. load - system / jack	Charge dyn. - jeu / béquille	40 / 14 kN	
stat. Last - System / Stütze	stat. load - system / jack	Charge stat. - jeu / béquille	320 / 110 kN	
Aufnahmehöhe	Installation height	Hauteur de chargement	min. 1150 mm max. 1630 mm	
Schräglage der Last	Load inclination	Inclinaison de la charge	< 2,5°	
Bodenneigung	Ground slope	Pente du sol	< 1% / < 0.57°	
Zusatzlast - Windlast	Additional load - Wind load	Charge latérale - Force du vent admissible	< 120 km/h	< 64 km/h
Einsatztemperatur	Operating temperature	Plage de température	-33 ... +50 °C	
Systemgewicht	Weight / set	Poids / jeu	~ 490 kg	~ 370 kg
Kurbelkraft / Stütze bei max. Hublast	Crank force / jack with max lift capacity	Effort sur manivelle / béquille sous charge maxi.	~ 280 N	
Hub / Kurbelumdrehung	Lift / crank turn	Course / tour de manivelle	6,7 mm	
Nivelliergenauigkeit	Levelling tolerance	Précision de nivelage	±0,5°	

haacon

Abstellvorrichtung 32 t, Typ 2942.32 für blattgefederte Fahrzeuge
Support device 32 t, type 2942.32 for vehicles with steel suspension
Support de conteneur 32 t, type 2942.32 pour véhicules à suspension mécanique

Spindelstützen zum Abstellen von Norm-Containern. Container mittels manuellem Antrieb auf Fahrzeughöhe verfahrbar.
- **Anbauhöhe min. 1.200 mm, max. 1.700 mm**
- **Ausführung nach DGUV V54 (Winden, Hub- und Zuggeräte)**
- **Spindel ausgestattet mit Sicherheits-Doppelmutter**
- **Einfache Montage (Aufbauzeit ca. 8 min)**
- **Zugelassen bis Windstärke 12**
- **Leichte und sichere Bedienung mit Last,- u. Schnellganggetriebe**

Optionen:
— *Transportwagen*

Jacks for placing ISO-Containers. Manually adjustable to loading height
- Installation height min. 1.200 mm, max. 1.700 mm
- Execution in accordance to DGUV V54 (winches, lift and pull equipment)
- Spindle equipped with safety nut
- Easy to install (Installation time app. 8 min.)
- Suitable up to wind force 12
- Simple and secure in operation, load, - and fast gear drive

Options:
— *Transport unit*

Crics de mise en hauteur pour stockage des conteneurs ISO.
Ajustement manuel à la hauteur du chassis
- Hauteur de chargement minimum : 1.200 mm ; maximum 1.700 mm
- Version selon le norme DGUV V54 (treuil, et système de levage)
- Vis équipée d'un double écrou de sécurité
- Montage facile et rapide (environ 8 min.)
- Utilisable jusqu'à une force de vent de 12
- Utilisation simple et sûre avec boîte à deux vitesses de manoeuvre

Options :
— *Charriot de transport*

haacon hebetechnik gmbh
Josef-Haamann-Str. 6
D-97896 Freudenberg/Main

Tel.: + 49 (0) 93 75/84-0
Fax: + 49 (0) 93 75/84-108
liftingsystems@haacon.com
www.haacon.com

DMSZ Zertifiziert nach ISO 9001 QM 00414

[Ausgabe 2017 / hcm-kf]

Technische Daten
Technical data
Caractéristiques techniques

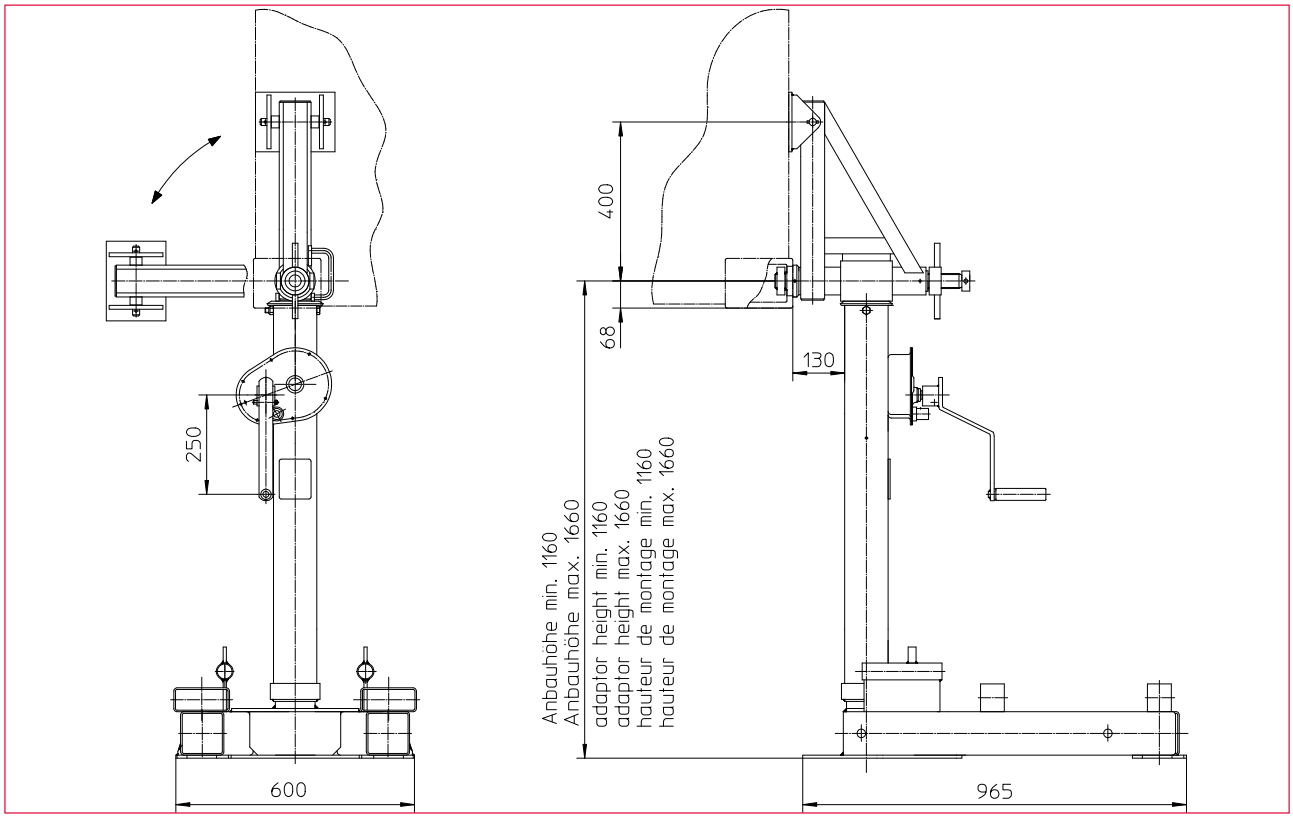

Zum Absetzen des Containers vom LKW werden die Stützen an die unteren ISO-Ecken angeschlagen und verriegelt. Anschließend wird der Container angehoben, so dass der LKW ausfahren kann. Der Container verbleibt auf den Stützen bis zur Wiederabholung.

For lowering a container from a truck, the jacks are fixed and locked to the lower ISO corners first. After that, the container is lifted up, so that the truck can drive away. The container can stay on the jacks until it is picked up again.

Pour lever le conteneur du camion, les béquilles seront fixées sur les coins ISO inférieurs. Le camion pourra se dégager après la levée du container. Le conteneur restera sur les béquilles jusqu'à son enlèvement.

Technische Daten	**Technical data**	**Caractéristiques techniques**	O/No. 200 261
dyn. Last - System / Stütze	dyn. load - system / jack	Charge dyn. - jeu / béquille	320 / 110 kN
stat. Last - System / Stütze	stat. load - system / jack	Charge stat. - jeu / béquille	320 / 110 kN
Aufnahmehöhe	Installation height	Hauteur de chargement	max. 1200 mm
Hubhöhe	Lift	Course	~ 500 mm
Schräglage der Last	Load inclination	Inclinaison de la charge	< 2,5°
Bodenneigung	Ground slope	Pente du sol	< 1% / < 0,57°
Zusatzlast - Windlast	Additional load - Wind load	Charge latérale - Force du vent admissible	 < 120 km/h
Einsatztemperatur	Operating temperature	Plage de température	-33 ... +50°C
Systemgewicht	Weight / set	Poids / jeu	~ 540 kg
Kurbelkraft / Stütze bei max. Hublast	Crank force / jack with max lift capacity	Effort sur manivelle / béquille sous charge maxi.	~ 270 N
Hub / Kurbelumdrehung - Lastgang - Schnellgang	Lift / crank turn - load gear - fast gear	Course / tour de manivelle - vitesse de charge - vitesse rapide	 0,53 mm 5,3 mm
Nivelliergenauigkeit	Levelling tolerance	Précision de nivelage	±0,1°

haacon

Hebevorrichtung 3 t abnehmbar, Typ 1483.3
Lifting device 3 t removable version, type 1483.3
Dispositif de levage 3 t, démontable, type 1483.3

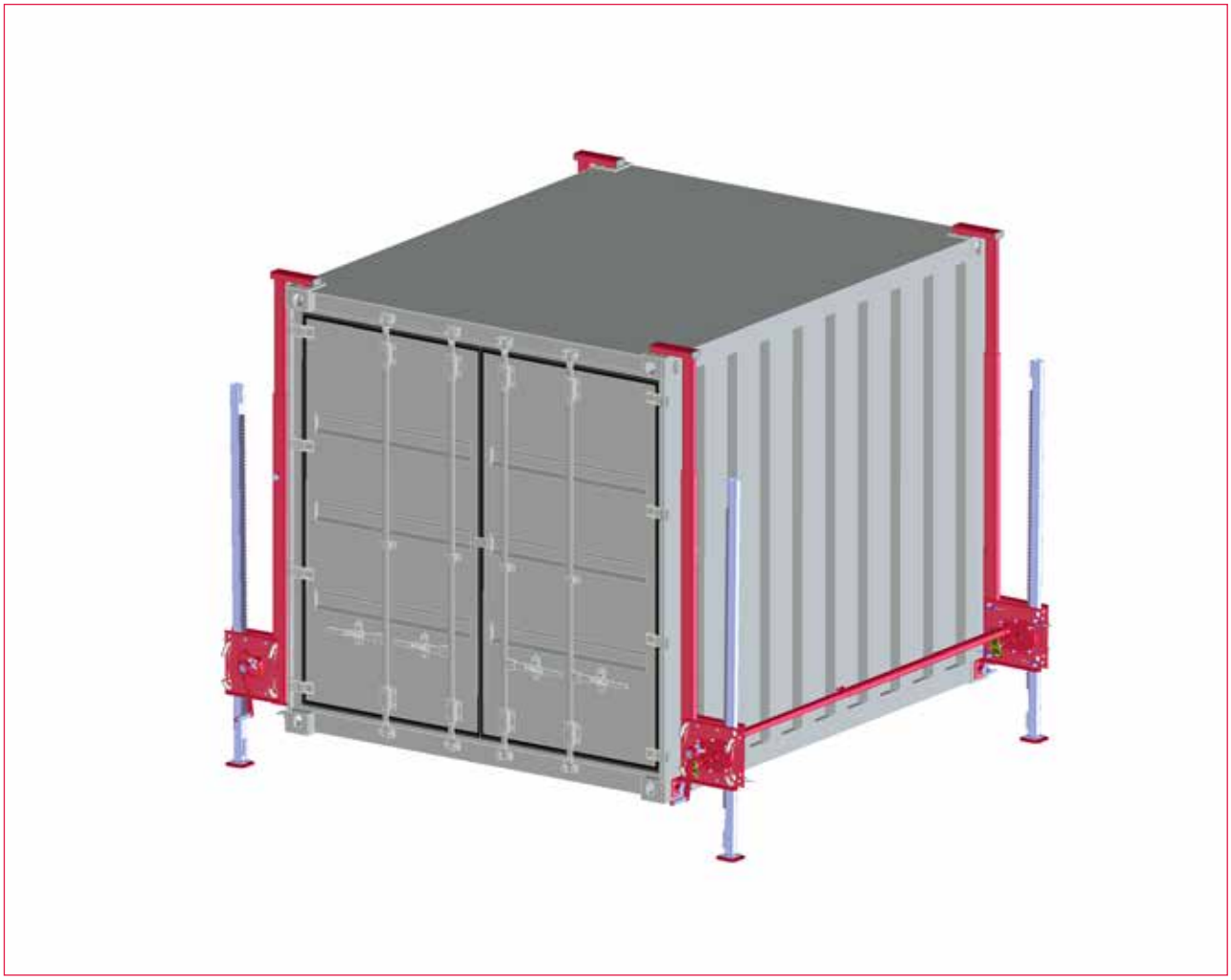

- **Absetzbetrieb vom LKW bis 1.600 mm Höhe**
- **Für unterschiedliche Containerhöhen verwendbar**
- **Einfache Montage**
- **Kein Einzelteil schwerer als 25 kg**
- **Kein Leerhub, da Zahnstange in jeder Höhe montierbar**

- Lowering of containers from a truck up to 1.600 mm height
- Suitable for variable container height
- Easy to install
- No component heavier than 25 kg
- Rack can be attached at correct height for direct unloading

- Déchargement d'un camion d'une hauteur jusqu'à 1.600 mm
- S'adapte aux conteneurs de hauteurs différentes
- Montage facile
- Tous les composants ont une charge inférieurs à 25 kg
- Le mécanisme de la crémaillère pourra être fixé directement à n'importe quelle hauteur

Optionen:
— *System beischwenkbar*
— *Einsteckholme für Vierkantrohraufnahme*

Options:
— *Swivelling system*
— *Corner post for square tube*

Options :
— *Système pivotant*
— *Bras support à insérer dans le tube carré*

haacon hebetechnik gmbh
Josef-Haamann-Str. 6
D-97896 Freudenberg/Main

Tel.: + 49 (0) 93 75/84-0
Fax: + 49 (0) 93 75/84-108
liftingsystems@haacon.com
www.haacon.com

DMSZ Zertifiziert nach ISO 9001 QM 00414

[Ausgabe 2017 / hcm-kf]

Technische Daten
Technical data
Caractéristiques techniques

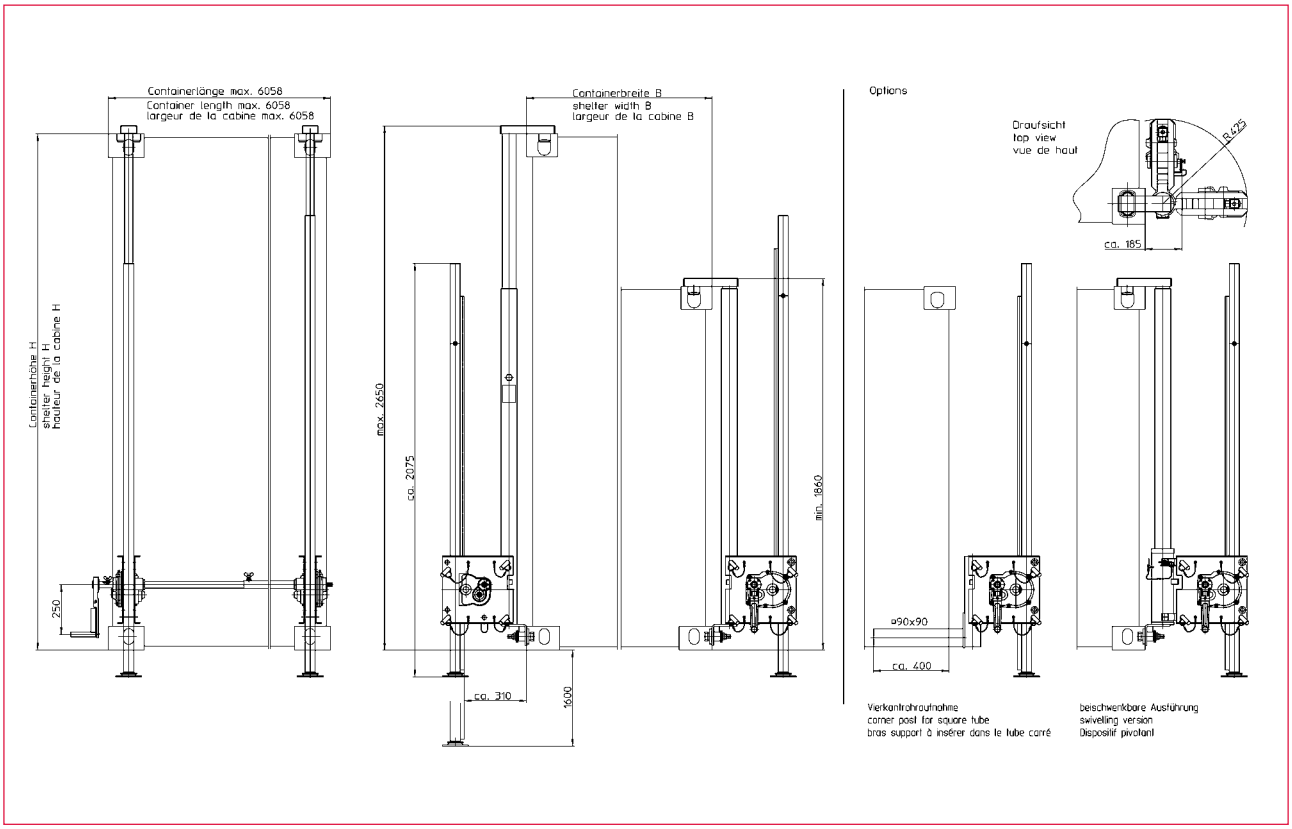

Zum Absetzen des Containers vom LKW werden zuerst die Holme und die Getriebe angeschlagen. Anschließend werden die Zahnstangen in die Getriebe eingelegt und verbolzt. Mittels 2 Kurbeln und 2 Verbindungswellen kann der Container angehoben werden, so dass der LKW ausfahren kann. Im Anschluß daran kann die Container auf dem Boden abgesetzt werden.

For lowering a container from a truck, the corner posts and gear box are attached first. After that, the rack is installed and pinned to the gear box. Via 2 cranks and 2 connection shafts, the container can be lifted, so that the truck can drive away. After that the container can be lowered to the ground.

Pour faire descendre le conteneur du camion, fixer la jambe de force et le réducteur sur le conteneur, puis accoupler la crémaillère et le réducteur.. A l'aide des 2 barres de liaison et des 2 manivelles, on peut soulever le conteneur pour que le camion puisse repartir. Le shelter pourra alors être déposé au sol.

Technische Daten	**Technical data**	**Caractéristiques techniques**	O/No. * 209407
dyn. Last - System / Stütze	dyn. load - system / jack	Charge dyn. - jeu / béquille	30 / 15 kN
stat. Last - System / Stütze	stat. load - system / jack	Charge stat. - jeu / béquille	30 / 15 kN
Bauhöhe	Overall height	Hauteur total	~ 2075 mm
Hubhöhe	Lift	Course	~ 1600 mm
Schräglage der Last	Load inclination	Inclinaison de la charge	< 2°
Bodenneigung	Ground slope	Pente du sol	< 5% / < 2,80°
Zusatzlast - Windlast	Additional load - Wind load	Charge latérale - Force du vent admissible	 < 64 km/h
Einsatztemperatur	Operating temperature	Plage de température	-33 ... +50 °C
Systemgewicht	Weight / set	Poids / jeu	~ 320 kg
Kurbelkraft / Stütze bei max. Hublast	Crank force / jack at max lift capacity	Effort sur manivelle / béquille sous charge maxi.	~ 90 N
Hub / Kurbelumdrehung	Lift / crank turn	Course / tour de manivelle	~ 5,8 mm
Nivelliergenauigkeit	Levelling tolerance	Précision de nivelage	±0,5°

* Bei Abweichungen Vergabe der Best.-Nr. nach Kundenspezifikation.
* Modifications induce assignment of part numbers related to customer specifications.
* Une spécifications client particulière induira une référénce client spécifique.

haacon

Hebevorrichtung 10 t abnehmbar, Typ 1689.10
Lifting device 10 t removable version, type 1689.10
Dispositif de levage 10 t, démontable, type 1689.10

Kostenoptimierte Hebevorrichtung zum Anheben, Ausrichten und Absetzen von Norm-Containern
- **Absetzbetrieb vom LKW bis 1.500 mm Höhe**
- **Einfache Montage**
- **Stufenlos auf Containerhöhe einstellbar**

Optionen:
— *Eckholme können auf Kundenwunsch gekürzt werden*

Cost optimized lifting device for lifting, levelling and depositing of ISO containers
- Lowering of containers from a truck up to 1.500 mm height
- Easy to install
- Infinitely variable for different container heights

Options:
— *Corner cross-beams can be shortened at customer wish*

Dispositif de levage à coût optimisépour lever, mettre à niveau et déposer des conteneurs
- Déchargement d'un camion d'une hauteur jusqu'à 1.500 mm
- Montage facile
- Pour montage sur des conteneurs de hauteurs différentes

Option :
— Les pieds peuvent être raccourcis sur demande

haacon hebetechnik gmbh
Josef-Haamann-Str. 6
D-97896 Freudenberg/Main

Tel.: + 49 (0) 93 75/84-0
Fax: + 49 (0) 93 75/84-108
liftingsystems@haacon.com
www.haacon.com

DMSZ Zertifiziert nach ISO 9001 QM 00414

[Ausgabe 2017 / hcm-kf]

Technische Daten
Technical data
Caractéristiques techniques

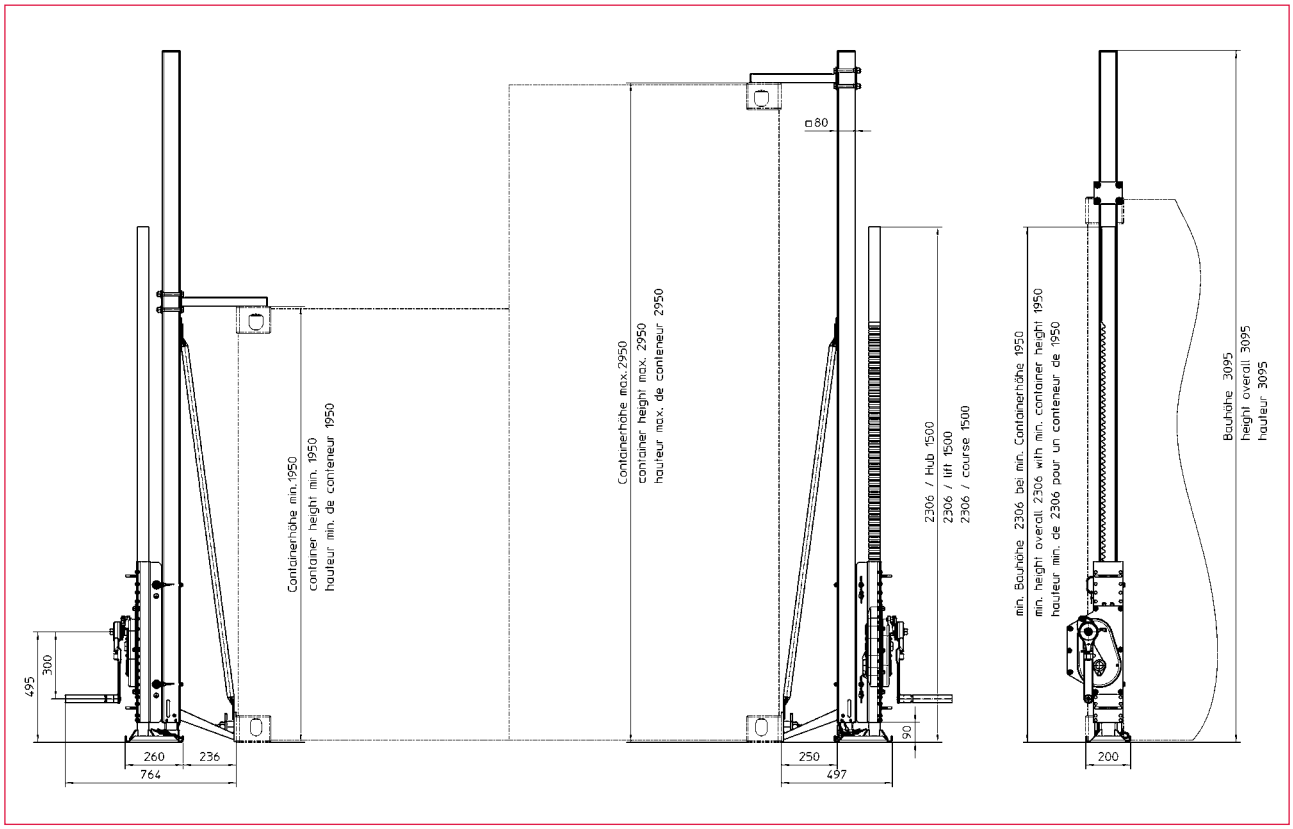

Zum Absetzen des Containers vom LKW werden die Stützen in den ISO-Ecken des Containers montiert und verriegelt. Anschließend werden die Stützen bis zum Bodenkontakt ausgefahren und der Container angehoben, so dass der LKW ausfahren kann. Im Anschluß daran kann der Container entweder in die gewünschte Arbeitsposition gebracht und nivelliert, oder auf dem Boden abgesetzt werden.

For lowering a container from a truck, the jacks are mounted and locked into the ISO-corners. Then the jacks are lowered to the ground and the container is lifted, so that the truck can drive away. After that the container can be lowered either to its working position or to the ground.

Pour décharger le conteneur d'un camion, il faut installer et verrouiller les béquilles dans les coins ISO. Ensuite descendre les béquilles jusqu'au sol et soulever le conteneur afin que le camion puisse partir. A partir de là, le conteneur pourra être positionné à sa hauteur de service, mis à niveau ou déposé au sol.

Technische Daten	**Technical data**	**Caractéristiques techniques**	O/No. * 232183
dyn. Last - System / Stütze	dyn. load - system / jack	Charge dyn. - jeu / béquille	100 / 50 kN
stat. Last - System / Stütze	stat. load - system / jack	Charge stat. - jeu / béquille	100 / 50 kN
Bauhöhe	Overall height	Hauteur totale	~ 3095 mm
Hubhöhe	Lift	Course	~ 1500 mm
Schräglage der Last	Load inclination	Inclinaison de la charge	< 1°
Bodenneigung	Ground slope	Pente du sol	< 2% / < 1°
Zusatzlast - Windlast	Additional load - Wind load	Charge latérale - Force du vent admissible	 < 40 km/h
Einsatztemperatur	Operating temperature	Plage de température	-33 ... +50 °C
Systemgewicht	Weight / set	Poids / jeu	~ 545 kg
Kurbelkraft / Stütze bei max. Hublast	Crank force / jack at max lift capacity	Effort sur manivelle / jumelées sous charge maxi.	~ 180 N
Hub / Kurbelumdrehung	Lift / crank turn	Course / tour de manivelle	4 mm

* Bei Abweichungen Vergabe der Best.-Nr. nach Kundenspezifikation.
* Modifications induce assignment of part numbers related to customer specifications.
* Une spécifications client particulière induira une référénce client spécifique.

haacon

Hebevorrichtung 10 t schwenkbar, Typ 1689.10

Lifting device 10 t swing-to version, type 1689.10

Dispositif de levage 10 t, pivotant, type 1689.10

Kostenoptimierte Hebevorrichtung zum Anheben, Ausrichten und Absetzen von Norm-Containern

- **Absetzbetrieb vom LKW bis 1.500 mm Höhe**
- **System an Sirnseite beischwenkbar**
- **Stufenlos auf Containerhöhe einstellbar**
- **Keine Demontage während des Transportes nötig**

Option:

— *Tür lässt sich auf Kundenwunsch öffnen*

— *Eckholme können auf Kundenwunsch gekürzt werden*

Cost optimized lifting device for lifting, levelling and depositing of ISO containers

- Lowering of containers from a truck up to 1.500 mm height
- System can be swivelled across the ends
- Infinitely variable for different container heights
- No dismantling for transport necessary

Options:

— *Door can be opened at customer wish*

— *Corner cross-beams can be shortened at customer wish*

Dispositif de levage àa coût optimisé pour lever, mettre à niveau et déposer des conteneurs

- Déchargement d'un camion d'une hauteur jusqu'à 1.500 mm
- Dispositif de levage pivotant sur face frontale
- Pour montage sur des conteneurs de hauteurs différentes
- Un démontage du système n'est pas nécessaire pour le transport

Option :

— *Possibilité d'ouvrir les portes sans retirer le système sur demande*

— Les pieds peuvent être raccourcis sur demande

haacon hebetechnik gmbh
Josef-Haamann-Str. 6
D-97896 Freudenberg/Main

Tel.: + 49 (0) 93 75/84-0
Fax: + 49 (0) 93 75/84-108
liftingsystems@haacon.com
www.haacon.com

DMSZ Zertifiziert nach ISO 9001 QM 00414

[Ausgabe 2017 / hcm-kf]

Technische Daten
Technical data
Caractéristiques techniques

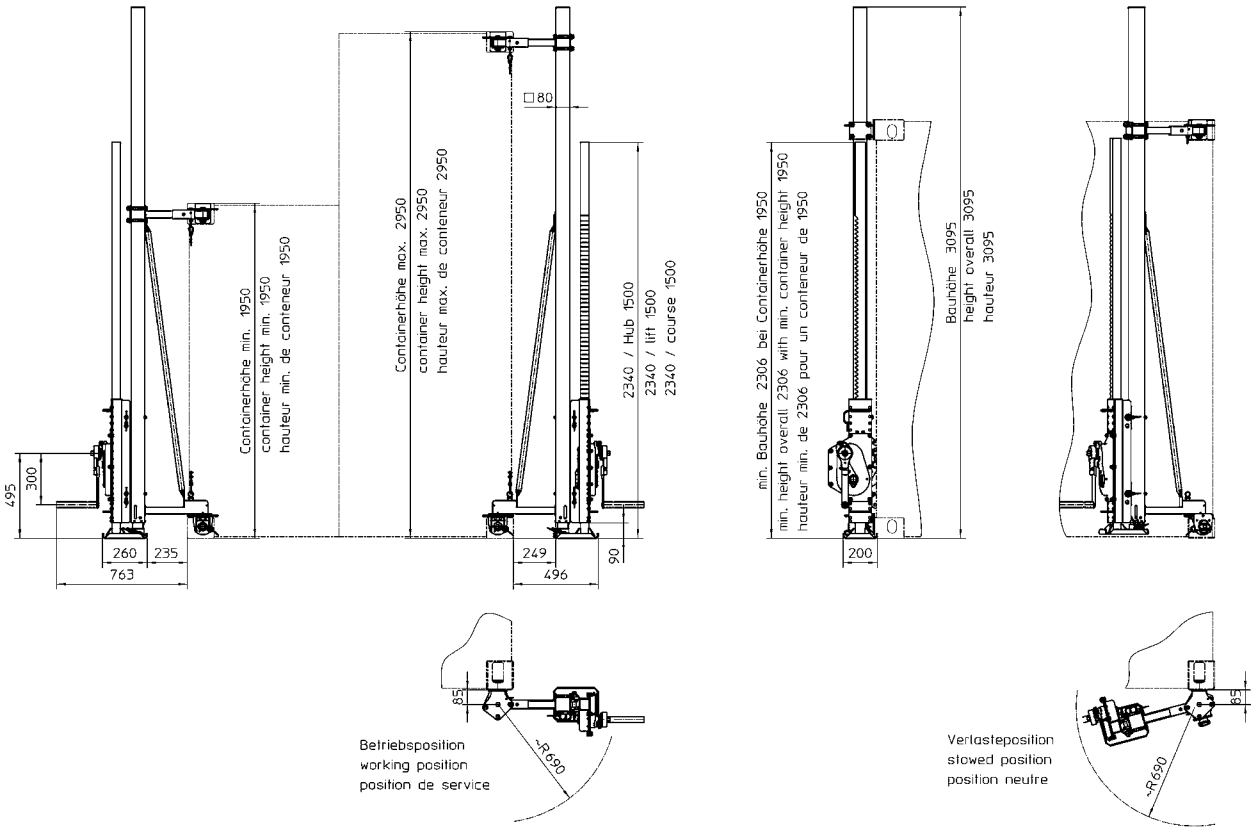

Zum Absetzen des Containers vom LKW werden die Stützen in Betriebsposition geschwenkt. Die Stützen werden dann bis zum Bodenkontakt ausgefahren und der Container angehoben, so dass der LKW ausfahren kann. Im Anschluß daran kann der Container entweder in die gewünschte Arbeitsposition gebracht und nivelliert, oder auf dem Boden abgesetzt werden.

For lowering a container from a truck, the jacks will be brought into working position first. Then the jacks will be lowered to the ground and the container will be lifted, so that the truck can drive away. After that the container can be lowered either to its working position or to the ground.

Pour le déchargerle conteneur d'un camion, pivoter les béquilles en position de travail. Les béquilles descendent jusqu'au sol et soulèvent le conteneur afin que le camion puisse partir. A partir de là, le conteneur pourra être positionné à sa hauteur de service, mis à niveau ou déposé au sol.

Technische Daten	Technical data	Caractéristiques techniques	O/No. * 232182
dyn. Last - System / Stütze	dyn. load - system / jack	Charge dyn. - jeu / béquille	100 / 50 kN
stat. Last - System / Stütze	stat. load - system / jack	Charge stat. - jeu / béquille	100 / 50 kN
Bauhöhe	Overall height	Hauteur totale	~ 3095 mm
Hubhöhe	Lift	Course	~ 1500 mm
Schräglage der Last	Load inclination	Inclinaison de la charge	< 1°
Bodenneigung	Ground slope	Pente du sol	< 2% / < 1°
Zusatzlast - Windlast	Additional load - Wind load	Charge latérale - Force du vent admissible	 < 40 km/h
Einsatztemperatur	Operating temperature	Plage de température	-33 ... +50 °C
Systemgewicht	Weight / set	Poids / jeu	~ 570 kg
Kurbelkraft / Stütze bei max. Hublast	Crank force / jack at max lift capacity	Effort sur manivelle / jumelées sous charge maxi.	~ 180 N
Hub / Kurbelumdrehung	Lift / crank turn	Course / tour de manivelle	4 mm

* Bei Abweichungen Vergabe der Best.-Nr. nach Kundenspezifikation.
* Modifications induce assignment of part numbers related to customer specifications.
* Une spécifications client particulière induira une référénce client spécifique.

Maße und Konstruktionsänderungen vorbehalten.
We reserve the right to amend specifications without notice or obligation.
haacon se réserve le droit de modifier les caractéristiques de son matériel.

haacon

Hebevorrichtung 5 t abnehmbar, Typ 1889.5 Basisversion
Lifting device 5 t removable version, type 1889.5 basic version
Dispositif de levage 5 t démontable, type 1889.5 version éco

Hebevorrichtung zum Anheben, Ausrichten und Absetzen von Norm-Containern.
- **Absetzbetrieb vom LKW bis 1.750 mm Höhe**
- **Einfache Montage**
- **Stufenlos auf Containerhöhe einstellbar 1.650 mm (< 5,5') bis 2.743 mm (9')**

Optionen:
— *elektrischer Antrieb*

Lifting device for lifting, levelling and depositing of ISO containers
- Lowering of containers from a truck up to 1.750 mm height
- Easy to install
- Infinitely variable for container heights from 1.650 mm (< 5,5') up to 2.743 mm (9')

Options:
— *electric drive*

Dispositif de levage pour lever, mettre à niveau et déposer des conteneurs ISO
- Déchargement d'un camion d'une hauteur jusqu'à 1.750 mm
- Montage facile
- Utilisable sur des conteneurs de hauteur variable entre 1.650 mm (< 5,5') et 2.743 mm (9')

Option :
— *entraînement motorisé*

haacon hebetechnik gmbh
Josef-Haamann-Str. 6
D-97896 Freudenberg/Main

Tel.: + 49 (0) 93 75/84-0
Fax: + 49 (0) 93 75/84-108
liftingsystems@haacon.com
www.haacon.com

DMSZ Zertifiziert nach ISO 9001 QM 00414

[Ausgabe 2017 / hcm-kf]

Technische Daten
Technical data
Caractéristiques techniques

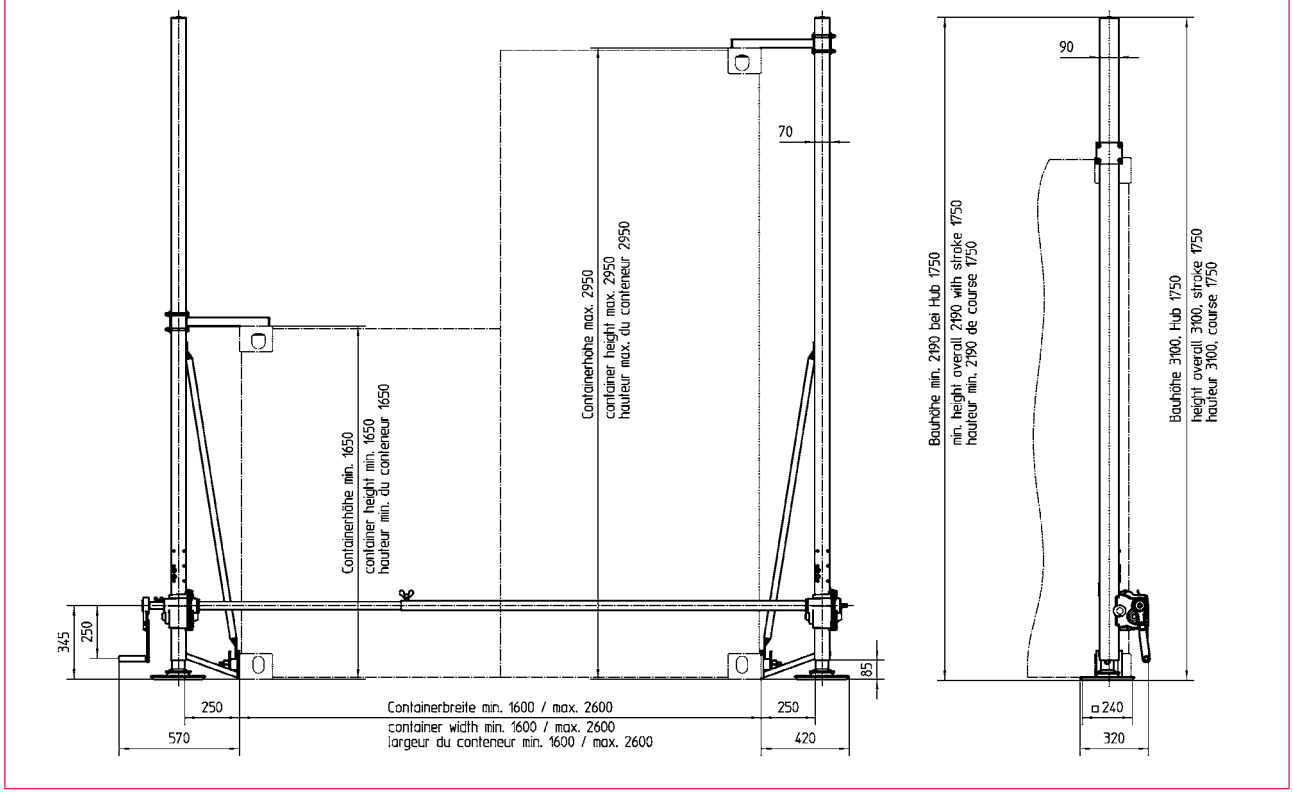

Zum Absetzen des Containers vom LKW werden die Stützen in den ISO-Ecken des Containers montiert und verriegelt. Anschließend werden die Stützen bis zum Bodenkontakt ausgefahren und der Container angehoben, so dass der LKW ausfahren kann. Im Anschluß daran kann die Container entweder in die gewünschte Arbeitsposition gebracht und nivelliert, oder auf dem Boden abgesetzt werden.

For lowering a container from a truck, the jacks are mounted and locked into the ISO-corners. Then the jacks are lowered to the ground and the container is lifted, so that the truck can drive away. After that the container can be lowered either to its working position or to the ground.

Pour le décharger le conteneur d'un camion, installer et verrouiller les béquilles dans les coins ISO. Ensuite descendre les béquilles jusqu'au sol et soulever le conteneur afin que le camion puisse partir. A partir de là, le conteneur pourra être positionné à sa hauteur de service, mis à niveau ou déposé au sol.

Technische Daten	**Technical data**	**Caractéristiques techniques**	O/No. * 209830
dyn. Last - System / Stütze	dyn. load - system / jack	Charge dyn. - jeu / béquille	50 / 25 kN
stat. Last - System / Stütze	stat. load - system / jack	Charge stat. - jeu / béquille	50 / 25 kN
Bauhöhe	Overall height	Hauteur totale	~ 3100 mm
Hubhöhe	Lift	Course	~ 1750 mm
Schräglage der Last	Load inclination	Inclinaison de la charge	< 2°
Bodenneigung	Ground slope	Pente du sol	< 5% / < 2,80°
Zusatzlast - Windlast	Additional load - Wind load	Charge latérale - Force du vent admissible	 < 64 km/h
Einsatztemperatur	Operating temperature	Plage de température	-33 ... +50 °C
Systemgewicht	Weight / set	Poids / jeu	~ 300 kg
Kurbelkraft / Stützenpaar bei max. Hublast	Crank force / paired jack at max lift capacity	Effort sur manivelle / béquilles jumelées sous charge maxi.	~ 150 N
Hub / Kurbelumdrehung	Lift / crank turn	Course / tour de manivelle	5,8 mm
Nivelliergenauigkeit	Levelling tolerance	Précision de nivelage	±0,3°
Motorbetrieb (optional)	**Motor operation (opt.)**	**Mode d'opération entraîné (opt.)**	
Netzanschluss	Connection	Alimentation	400 V-AC / 24 V-DC
Anzahl Motoren	Number of motors	Quantité de moteurs	2
Anzahl Verbindungswelle	Number of connecting shaft	Quantité d'arbres de transmission	2

* Bei Abweichungen Vergabe der Best.-Nr. nach Kundenspezifikation.
* Modifications induce assignment of part numbers related to customer specifications.
* Une spécifications client particulière induira une référénce client spécifique.

haacon

Hebevorrichtung 10 t abnehmbar, Typ 1889.10 Basisversion
Lifting device 10 t removable version, type 1889.10 basic version
Dispositif de levage 10 t démontable, type 1889.10 version éco

Hebevorrichtung zum Anheben, Ausrichten und Absetzen von Norm-Containern.
- **Absetzbetrieb vom LKW bis 1.750 mm Höhe**
- **Einfache Montage**
- **Stufenlos auf Containerhöhe einstellbar 1650 mm (< 5,5°) bis 2950 mm (> 9,5°)**

Optionen:
— *elektrischer Antrieb*

Lifting device for lifting, levelling and depositing of ISO containers
- Lowering of containers from a truck up to 1.750 mm height
- Easy to install
- Infinitely variable for different container heights 1650 mm (< 5,5°) to 2950 mm (> 9,5°)

Options:
— *electric drive*

Dispositif de levage pour lever, mettre à niveau et déposer des conteneurs
- Déchargement d'un camion d'une hauteur jusqu'à 1.750 mm
- Montage facile
- Utilisable sur des conteneurs de hauteurs allant de 1650 mm (< 5,5°) jusqu'à 2950 mm (> 9,5°)

Option :
— *entraînement motorisé*

haacon hebetechnik gmbh
Josef-Haamann-Str. 6
D-97896 Freudenberg/Main

Tel.: + 49 (0) 93 75/84-0
Fax: + 49 (0) 93 75/84-108
liftingsystems@haacon.com
www.haacon.com

DMSZ Zertifiziert nach ISO 9001 QM 00414

[Ausgabe 2017 / hcm-kf]

Technische Daten
Technical data
Caractéristiques techniques

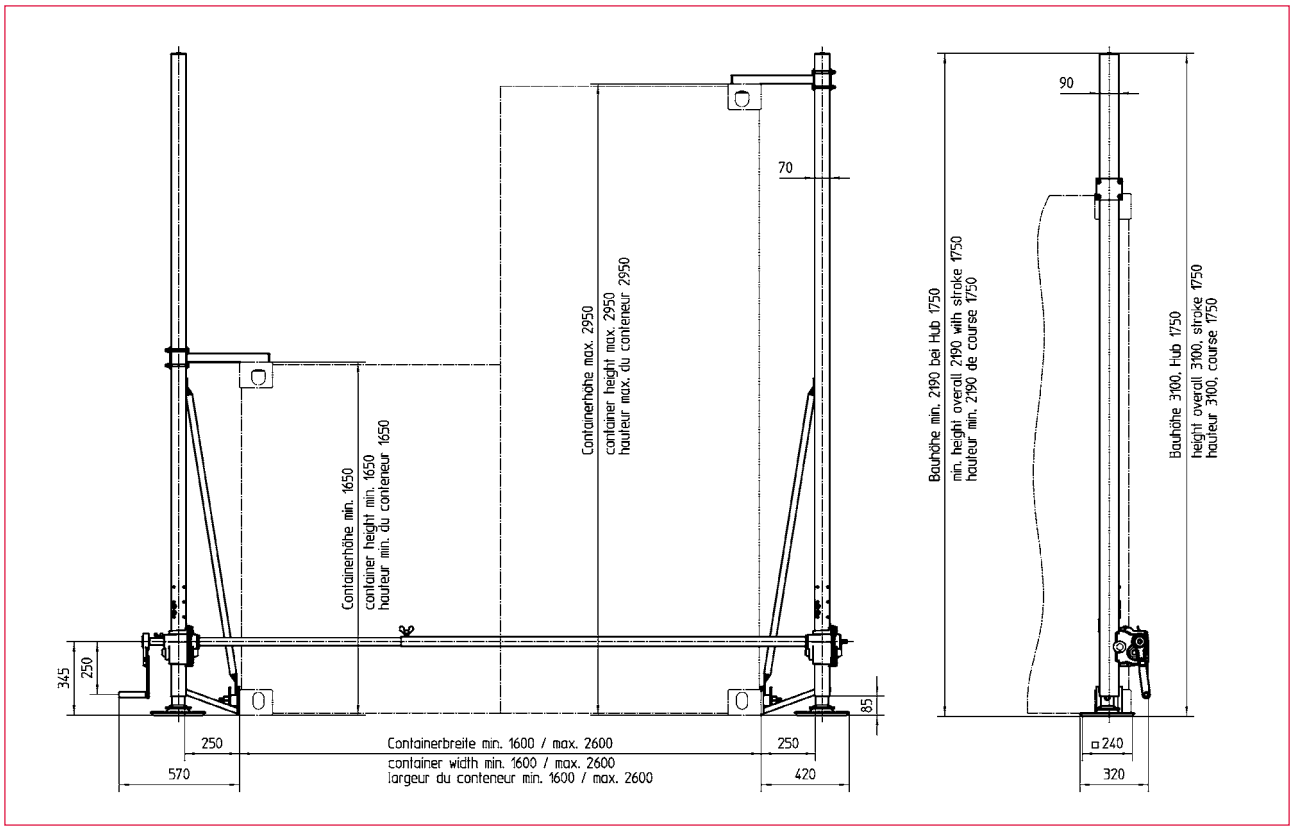

Zum Absetzen des Containers vom LKW werden die Stützen in den ISO-Ecken des Containers montiert und verriegelt. Anschließend werden die Stützen bis zum Bodenkontakt ausgefahren und der Container angehoben, so dass der LKW ausfahren kann. Im Anschluß daran kann der Container entweder in die gewünschte Arbeitsposition gebracht und nivelliert, oder auf dem Boden abgesetzt werden.

For lowering a container from a truck, the jacks are mounted and locked into the ISO-corners. Then the jacks are lowered to the ground and the container is lifted, so that the truck can drive away. After that the container can be lowered either to its working position or to the ground.

Pour le déchargement du conteneur d'un camion, il faut installer et verrouiller les béquilles dans les coins ISO. Ensuite descendre les béquilles jusqu'au sol et soulever le conteneur afin que le camion puisse partir. A partir de là, le conteneur pourra être positionné à sa hauteur de service, mis à niveau ou déposé au sol.

Technische Daten	**Technical data**	**Caractéristiques techniques**	O/No. * 231136
dyn. Last - System / Stütze	dyn. load - system / jack	Charge dyn. - jeu / béquille	100 / 50 kN
stat. Last - System / Stütze	stat. load - system / jack	Charge stat. - jeu / béquille	100 / 50 kN
Bauhöhe	Overall height	Hauteur totale	~ 3100 mm
Hubhöhe	Lift	Course	~ 1750 mm
Schräglage der Last	Load inclination	Inclinaison de la charge	< 2°
Bodenneigung	Ground slope	Pente du sol	< 5% / < 2,80°
Zusatzlast - Windlast	Additional load - Wind load	Charge latérale - Force du vent admissible	 < 64 km/h
Einsatztemperatur	Operating temperature	Plage de température	-33 ... +50 °C
Systemgewicht	Weight / set	Poids / jeu	~ 360 kg
Kurbelkraft / Stützenpaar bei max. Hublast	Crank force / paired jack at max lift capacity	Effort sur manivelle / béquilles jumelées sous charge maxi.	~ 150 N
Hub / Kurbelumdrehung	Lift / crank turn	Course / tour de manivelle	2,8 mm
Nivelliergenauigkeit	Levelling tolerance	Précision de nivelage	±0,3°
Motorbetrieb (optional)	**Motor operation (opt.)**	**Mode d'opération entraîné (opt.)**	
Netzanschluss	Connection	Alimentation	400 V-AC / 24 V-DC
Anzahl Motoren	Number of motors	Quantité de moteurs	2
Anzahl Verbindungswelle	Number of connecting shaft	Quantité d'arbres de transmission	2

* Bei Abweichungen Vergabe der Best.-Nr. nach Kundenspezifikation.
* Modifications induce assignment of part numbers related to customer specifications.
* Une spécifications client particulière induira une référénce client spécifique.

haacon

Hebevorrichtung 5 t abnehmbar, Typ 1889.5

Lifting device 5 t removable, type 1889.5

Dispositif de levage 5 t démontable, type 1889.5

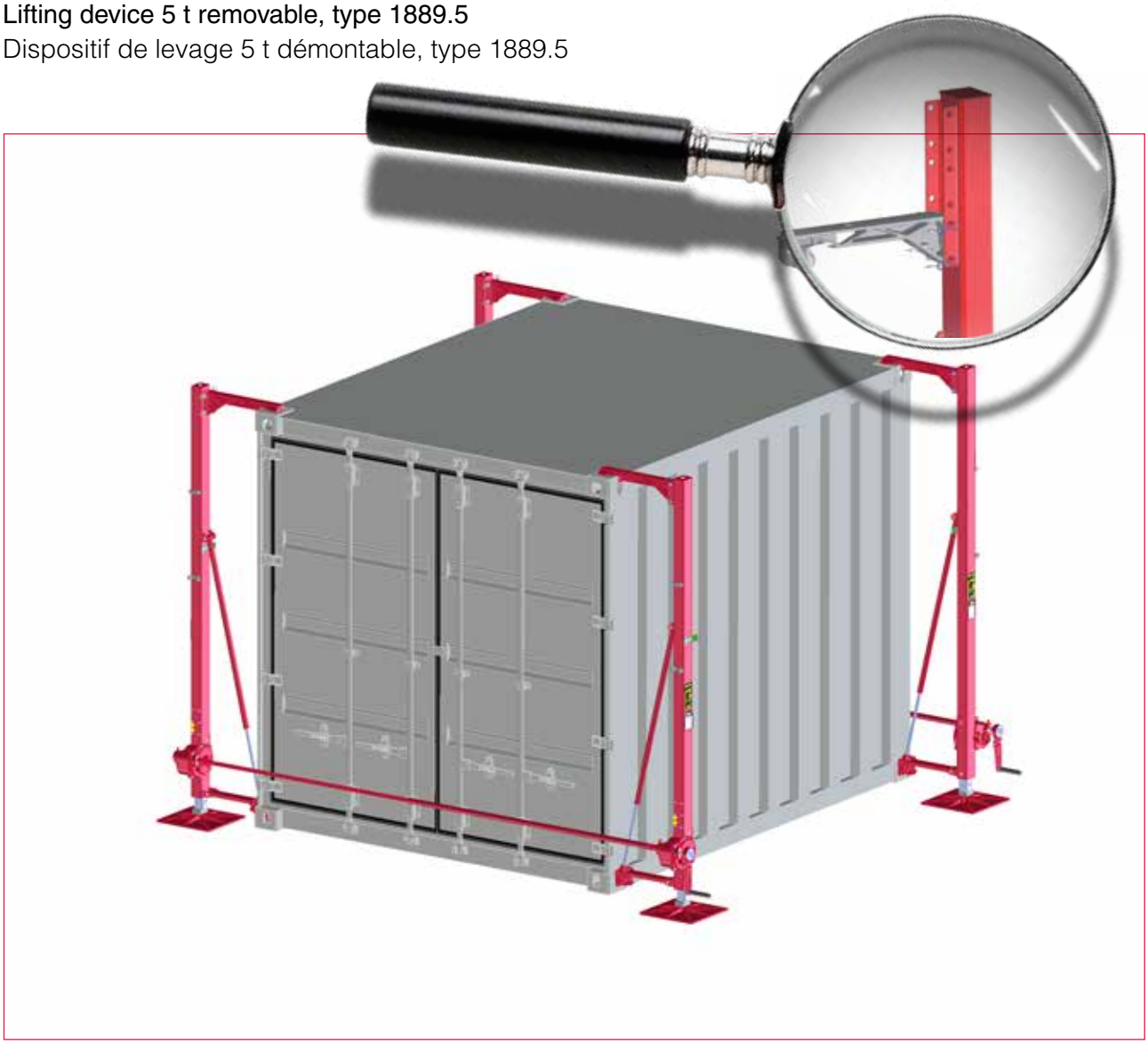

Hebevorrichtung zum Anheben, Ausrichten und Absetzen von Norm-Containern.

- **Absetzbetrieb vom LKW bis 1.750 mm Höhe**
- **Einfache Montage**
- **Verlastbar am Container bis 8' Höhe (Option)**
- **beiklappbare Anbauteile für vereinfachten Transport**
- **Containerhöhe variabel**

Optionen:

— *Verlastvorrichtung*
— *Montagewinde*
— *elektrischer Antrieb (optional mit automatischer Nivellierung)*
— *Aufbewahrungskiste*
— *verstellbare Ausleger für verschiedene Containerhöhen*

Lifting device for lifting, levelling and depositing of ISO containers

- Lowering of containers from a truck up to 1.750 mm height
- Easy to install
- Can be stowed on the container of max. height 8' (option)
- Foldable level arms for easy shipment
- Container height variably

Options:

— *Stowing device*
— *Mounting winch*
— *Electric drive (optional autolevelling)*
— *Storage case*
— *adjustable interpreters for different container heights*

Dispositif de levage pour lever, mettre à niveau et déposer des conteneurs ISO

- Déchargement d'un camion d'une hauteur jusqu'à 1.750 mm
- Montage facile
- Dispositif de chargement pour le transport avec le conteneur de hauteur maxi 8' (option)
- Equipement repliable pour maniement et transport facile
- Utilisable avec des hauteurs de container variables

Options :

— *Stockage pour le transport*
— *Potence de montage*
— *Motorisation (En option : nivelage automatique)*
— *Caisse de stockage*
— *flèches variables pour les hauteurs de container différentes*

haacon hebetechnik gmbh
Josef-Haamann-Str. 6
D-97896 Freudenberg/Main

Tel.: + 49 (0) 93 75/84-0
Fax: + 49 (0) 93 75/84-108
liftingsystems@haacon.com
www.haacon.com

DMSZ Zertifiziert nach ISO 9001 QM 00414

[Ausgabe 2017 / hcm-kf]

Technische Daten
Technical data
Caractéristiques techniques

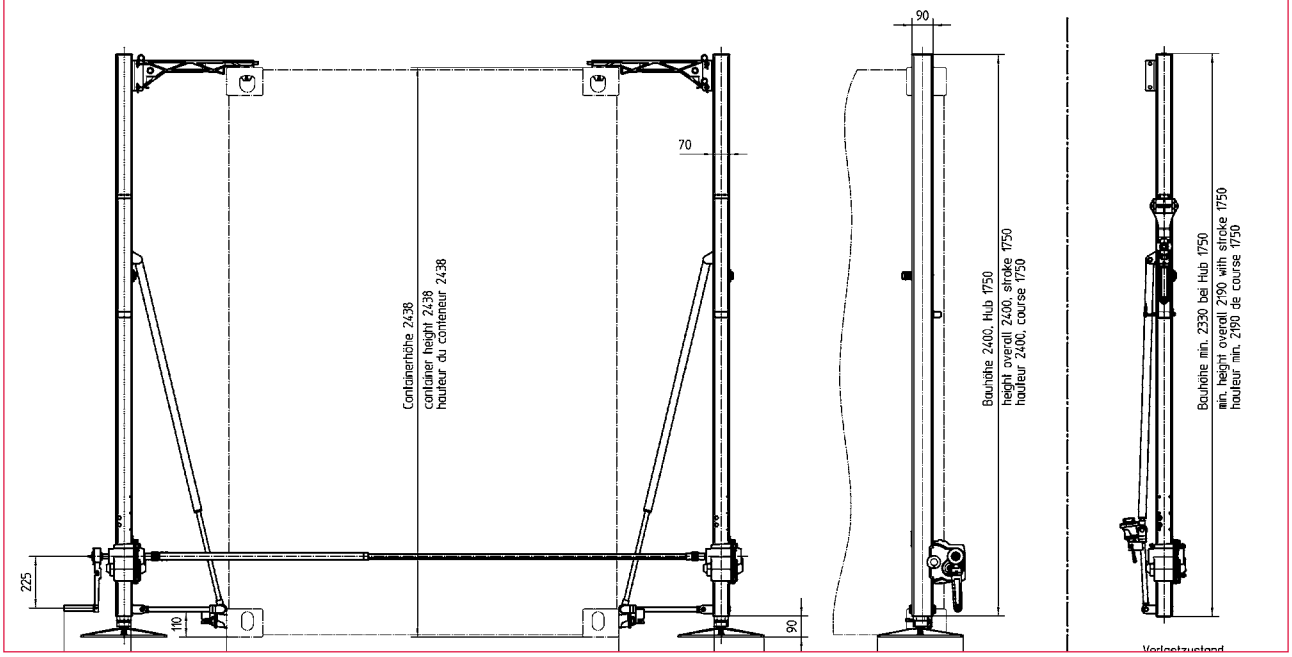

Zum Absetzen des Containers vom LKW werden die Stützen in den ISO-Ecken des Containers montiert und verriegelt. Anschließend werden die Stützen bis zum Bodenkontakt ausgefahren und der Container angehoben, so dass der LKW ausfahren kann. Im Anschluß daran kann der Container entweder in die gewünschte Arbeitsposition gebracht und nivelliert, oder auf dem Boden abgesetzt werden.

For lowering a container from a truck, the jacks are mounted and locked into the ISO-corners. Then the jacks are lowered to the ground and the container is lifted, so that the truck can drive away. After that the container can be lowered either to its working position or to the ground.

Pour déchargerle conteneur d'un camion, installer et verrouiller les béquilles dans les coins ISO. Ensuite descendre les béquilles jusqu'au sol et soulever le conteneur afin que le camion puisse partir. A partir de là, le conteneur pourra être positionné à sa hauteur de service, mis à niveau ou déposé au sol.

Technische Daten	**Technical data**	**Caractéristiques techniques**	O/No. * 205079
dyn. Last - System / Stütze	dyn. load - system / jack	Charge dyn. - jeu / béquille	50 / 25 kN
stat. Last - System / Stütze	stat. load - system / jack	Charge stat. - jeu / béquille	50 / 25 kN
Bauhöhe	Overall height	Hauteur totale	> 2330 mm
Hubhöhe	Lift	Course	~ 1750 mm
Schräglage der Last	Load inclination	Inclinaison de la charge	< 2°
Bodenneigung	Ground slope	Pente du sol	< 10°
Zusatzlast - Windlast	Additional load - Wind load	Charge latérale - Force du vent admissible	 < 64 km/h
Einsatztemperatur	Operating temperature	Plage de température	-33 ... +50 °C
Systemgewicht	Weight / set	Poids / jeu	~ 260 kg
Kurbelkraft / Stützenpaar bei max. Hublast	Crank force / paired jack at max lift capacity	Effort sur manivelle / béquilles jumelées sous charge maxi.	~ 150 N
Hub / Kurbelumdrehung	Lift / crank turn	Course / tour de manivelle	5,8 mm
Nivelliergenauigkeit	Levelling tolerance	Précision de nivelage	±0,1°
Motorbetrieb (optional)	**Motor operation (opt.)**	**Fonctionnement motorisé (option)**	
Netzanschluss	Connection	Alimentation	400 V-AC / 24 V-DC
Anzahl Motoren	Number of motors	Quantité de moteurs	2
Anzahl Verbindungswelle	Number of connecting shaft	Quantité d'arbres de transmission	2
Elektrischer Antrieb mit Auto- Nivellierung (optional)	**Electric drive with automatic levelling (opt.)**	**Moteur électrique à nivelage automatique (opt.)**	
Netzanschluss	Connection	Alimentation	400 V-AC / 230 V-AC / 24 V-DC
Anzahl Motoren	Number of motors	Quantité de moteurs	4

* Bei Abweichungen Vergabe der Best.-Nr. nach Kundenspezifikation.
* Modifications induce assignment of part numbers related to customer specifications.
* Une spécifications client particulière induira une référénce client spécifique.

haacon

Hebevorrichtung 10 t abnehmbar, Typ 1889.10

Lifting device 10 t removable, type 1889.10

Dispositif de levage 10 t démontable, type 1889.10

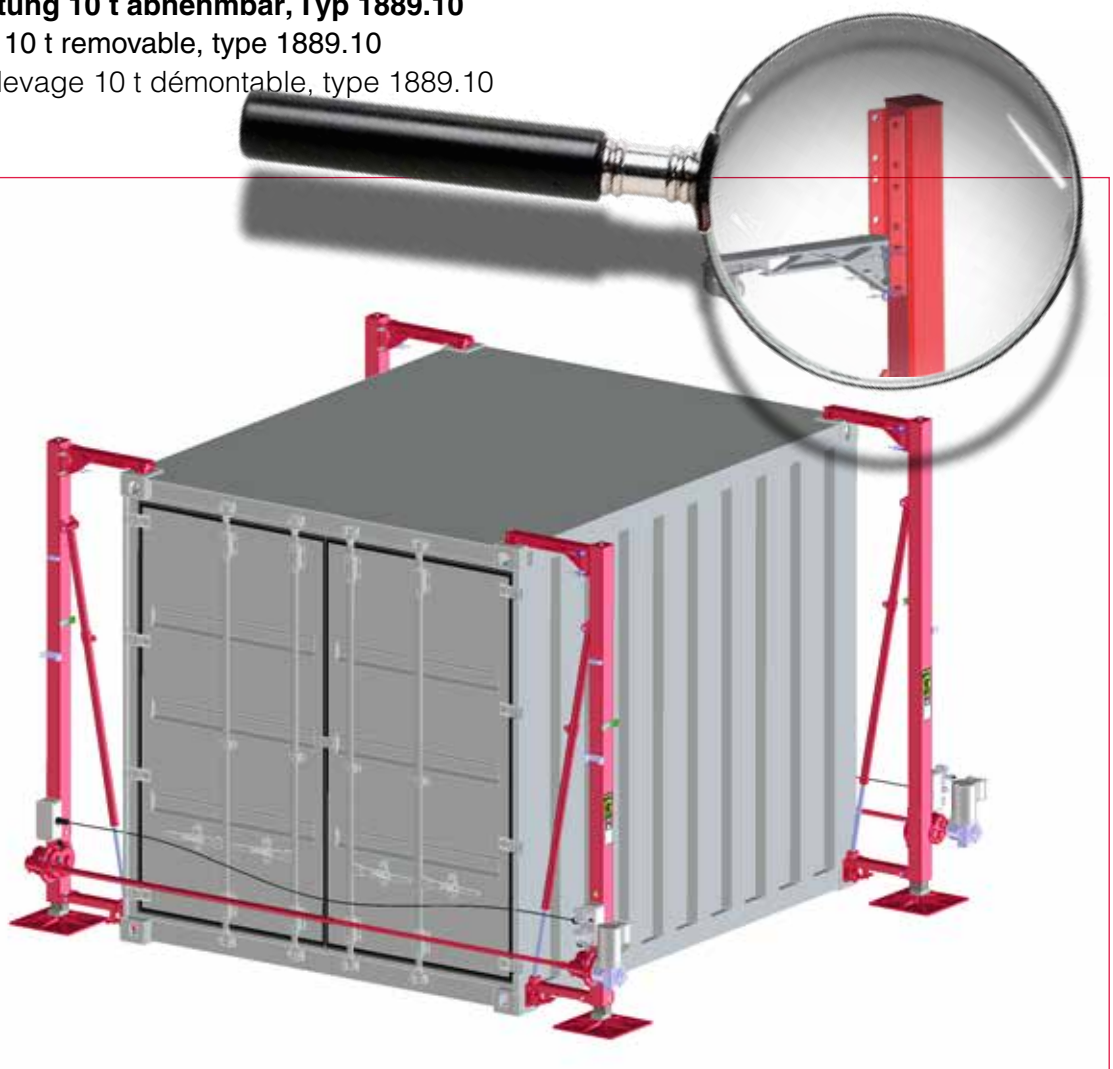

Abb. zeigt Ausführung mit elektrischem Antrieb 24 V-DC / fig. shows option ‚Electric drive 24 V-DC' / fig. avec option « Motorisation 24 V-DC »

Hebevorrichtung zum Anheben, Ausrichten und Absetzen von Norm-Containern.

- **Absetzbetrieb vom LKW bis 1.750 mm Höhe**
- **Einfache Montage**
- **Verlastbar am Container bis 8' Höhe (Option)**
- **beiklappbare Anbauteile für vereinfachten Transport**
- **Containerhöhe variabel**

Optionen:

- *Verlastvorrichtung*
- *Montagewinde*
- *elektrischer Antrieb (optional mit automatischer Nivellierung)*
- *Aufbewahrungskiste*
- *verstellbare Ausleger für verschiedene Containerhöhen*

Lifting device for lifting, levelling and depositing of ISO containers

- Lowering of containers from a truck up to 1.750 mm height
- Easy to install
- Can be stowed on the container of max. height 8' (option)
- Foldable level arms for easy shipment
- Container height variably

Options:

- *Stowing device*
- *Mounting winch*
- *Electric drive (optional autolevelling)*
- *Storage case*
- *adjustable interpreters for different container heights*

Dispositif pour levage , mise à niveau et déposede conteneurs

- Déchargement d'un camion d'une hauteur jusqu'à 1.750 mm
- Montage facile
- Dispositif de chargement pour le transport avec le conteneur d'hauteur maxi 8' (option)
- Equipement repliable pour maniement et transport facile
- Utilisable sur des hauteurs de container variables

Options :

- *Stockage pour le transport*
- *Potence de montage*
- *Motorisation (En option : nivelage automatique)*
- *Caisse de stockage*
- *flèches variables pour les hauteurs de container différentes*

haacon hebetechnik gmbh
Josef-Haamann-Str. 6
D-97896 Freudenberg/Main

Tel.: + 49 (0) 93 75/84-0
Fax: + 49 (0) 93 75/84-108
liftingsystems@haacon.com
www.haacon.com

DMSZ Zertifiziert nach ISO 9001 QM 00414

[Ausgabe 2017 / hcm-kf]

Technische Daten
Technical data
Caractéristiques techniques

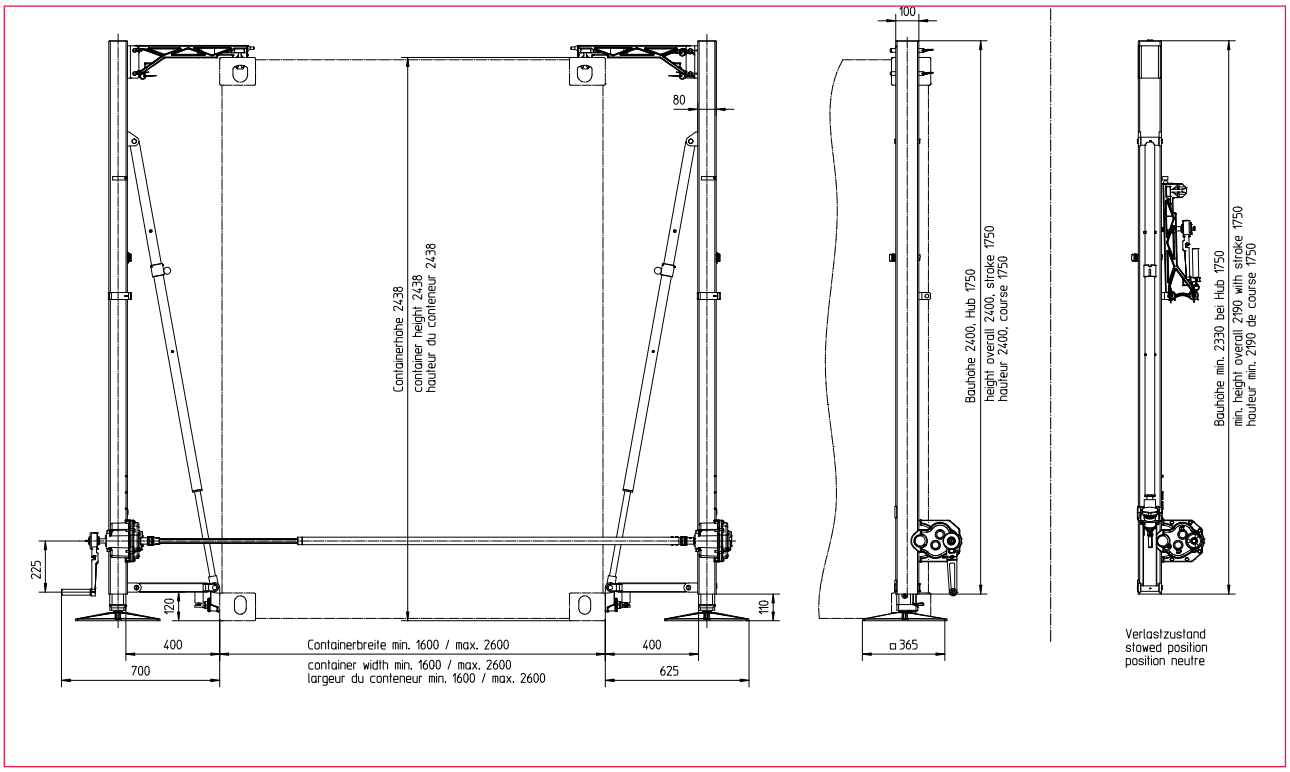

Zum Absetzen des Containers vom LKW werden die Stützen in den ISO-Ecken des Containers montiert und verriegelt. Anschließend werden die Stützen bis zum Bodenkontakt ausgefahren und der Container angehoben, so dass der LKW ausfahren kann. Im Anschluß daran kann die Kabine entweder in die gewünschte Arbeitsposition gebracht und nivelliert, oder auf dem Boden abgesetzt werden.

For lowering a container from a truck, the jacks are mounted and locked into the ISO-corners. Then the jacks are lowered to the ground and the container is lifted, so that the truck can drive away. After that the container can be lowered either to its working position or to the ground.

Pour le décharger le conteneur d'un camion, installer et verrouiller les béquilles dans les coins ISO. Ensuite descendre les béquilles jusqu'au sol et soulever le conteneur afin que le camion puisse partir. A partir de là, le conteneur pourra être positionné à sa hauteur de service, mis à niveau ou déposé au sol.

Technische Daten	**Technical data**	**Caractéristiques techniques**	O/No. * 209819
dyn. Last - System / Stütze	dyn. load - system / jack	Charge dyn. - jeu / béquille	100 / 50 kN
stat. Last - System / Stütze	stat. load - system / jack	Charge stat. - jeu / béquille	100 / 50 kN
Bauhöhe	Overall height	Hauteur totale	> 2330 mm
Hubhöhe	Lift	Course	~ 1750 mm
Schräglage der Last	Load inclination	Inclinaison de la charge	< 2°
Bodenneigung	Ground slope	Pente du sol	< 10°
Zusatzlast - Windlast	Additional load - Wind load	Charge latérale - Force du vent admissible	 < 64 km/h
Einsatztemperatur	Operating temperature	Plage de température	-33 ... +50 °C
Systemgewicht	Weight / set	Poids / jeu	~ 355 kg
Kurbelkraft / Stützenpaar bei max. Hublast	Crank force / paired jack at max lift capacity	Effort sur manivelle / béquilles jumelées sous charge maxi.	~ 150 N
Hub / Kurbelumdrehung	Lift / crank turn	Course / tour de manivelle	2,8 mm
Nivelliergenauigkeit	Levelling tolerance	Précision de nivelage	±0,1°
Motorbetrieb (optional)	**Motor operation (opt.)**	**Fonctionnement motoriséopération entraîné (opt.)**	
Netzanschluss	Connection	Alimentation	400 V-AC / 24 V-DC
Anzahl Motoren	Number of motors	Nombre de moteurs	2
Anzahl Verbindungswelle	Number of connecting shaft	Nombre d'arbres de transmission	2
Elektrischer Antrieb mit Auto- Nivellierung (optional)	**Electric drive with automatic levelling (opt.)**	**Moteur électrique avec nivelage automatique (opt.)**	
Netzanschluss	Connection	Alimentation	400 V-AC / 230 V-AC / 24 V-DC
Anzahl Motoren	Number of motors	Nombre de moteurs	4

* Bei Abweichungen Vergabe der Best.-Nr. nach Kundenspezifikation.
* Modifications induce assignment of part numbers related to customer specifications.
* Une spécifications client particulière induira une référénce client spécifique.

haacon

Hebevorrichtung 20 t abnehmbar, Typ 1889.20

Lifting device 20 t removable, type 1889.20

Dispositif de levage 20 t démontable, type 1889.20

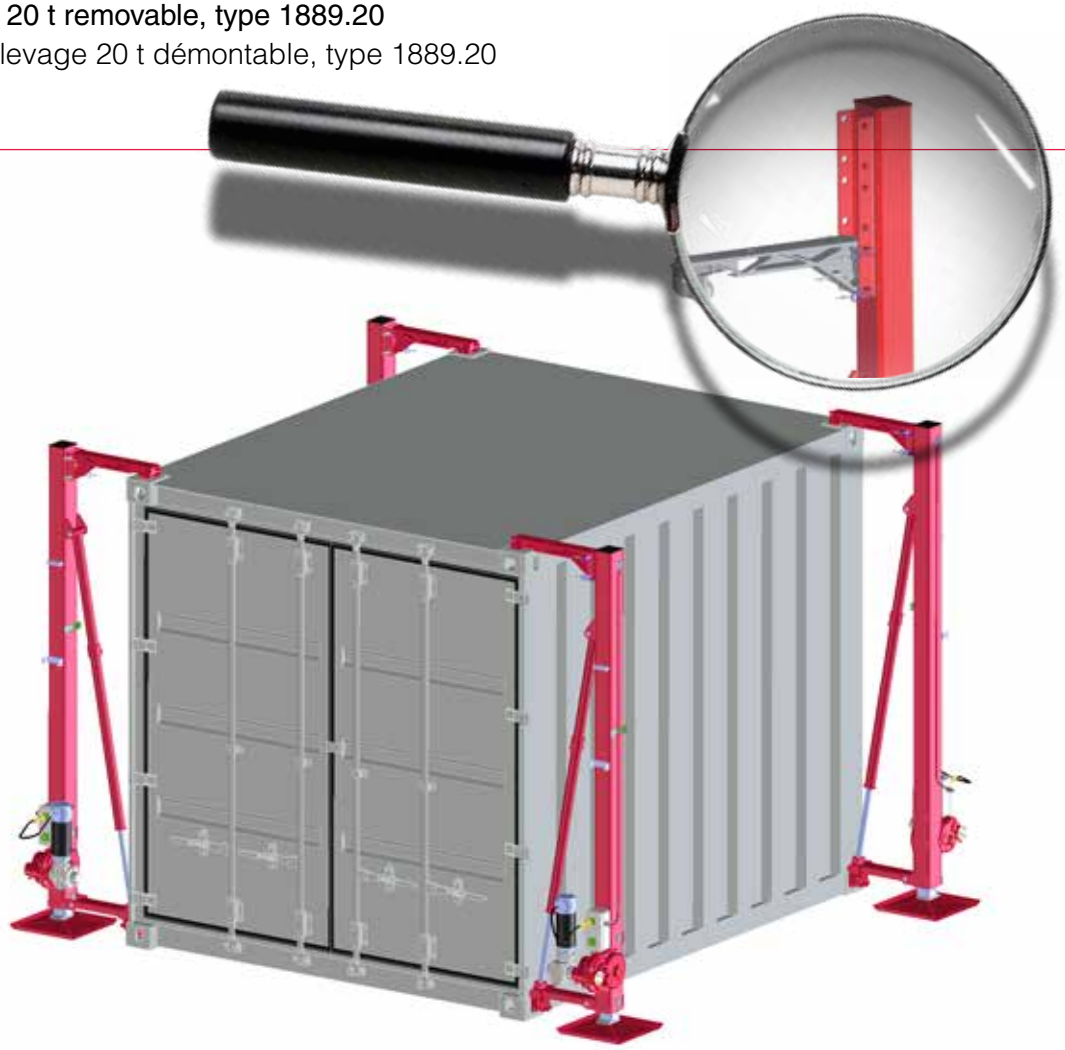

Abb. zeigt Ausführung mit automatischer Nivellierung 230 V-AC / fig. shows option ‚Autolevelling 230 V-AC' / fig. avec option « Nivelage automatique 230 V-AC »

Hebevorrichtung zum Anheben, Ausrichten und Absetzen von Norm-Containern

- **Absetzbetrieb vom LKW bis 1.750 mm Höhe**
- **Einfache Montage**
- **Verlastbar am Container bis 8' Höhe (Option)**
- **beiklappbare Anbauteile für vereinfachten Transport**
- **An Containerhöhe anpassbar**

Optionen:

- *Verlastvorrichtung*
- *Montagewinde*
- *elektrischer Antrieb (optional mit automatischer Nivellierung)*
- *Aufbewahrungskiste*
- *verstellbare Ausleger für verschiedene Containerhöhen*

Lifting device for lifting, levelling and depositing of ISO containers

- Lowering of containers from a truck up to 1.750 mm height
- Easy to install
- Can be stowed on the container of max. height 8' (option)
- foldable level arms for easy shipment
- Adaptable to Container-hights

Options:

- *Stowing device*
- *Mounting winch*
- *Electric drive (optional autolevelling)*
- *Storage case*
- *adjustable outriggers for different container heights*

Dispositif pour levage,mise à niveau et dépose des conteneurs

- Déchargement d'un camion d'une hauteur jusqu'à 1.750 mm
- Montage facile
- Dispositif de chargement pour le transport avec le conteneur d'hauteur maxi 8' (option)
- Equipement repliable pour maniement et transport facile
- Utilisable sur des hauteur de container variables

Options :

- *Stockage pour le transport*
- *Potence de montage*
- *Motorisation (En option : nivelage automatique)*
- *Caisse de stockage*
- *flèches variables pour les hauteurs de container différentes*

haacon hebetechnik gmbh
Josef-Haamann-Str. 6
D-97896 Freudenberg/Main

Tel.: + 49 (0) 93 75/84-0
Fax: + 49 (0) 93 75/84-108
liftingsystems@haacon.com
www.haacon.com

DMSZ Zertifiziert nach ISO 9001 QM 00414

[Ausgabe 2017 / hcm-kf]

Technische Daten
Technical data
Caractéristiques techniques

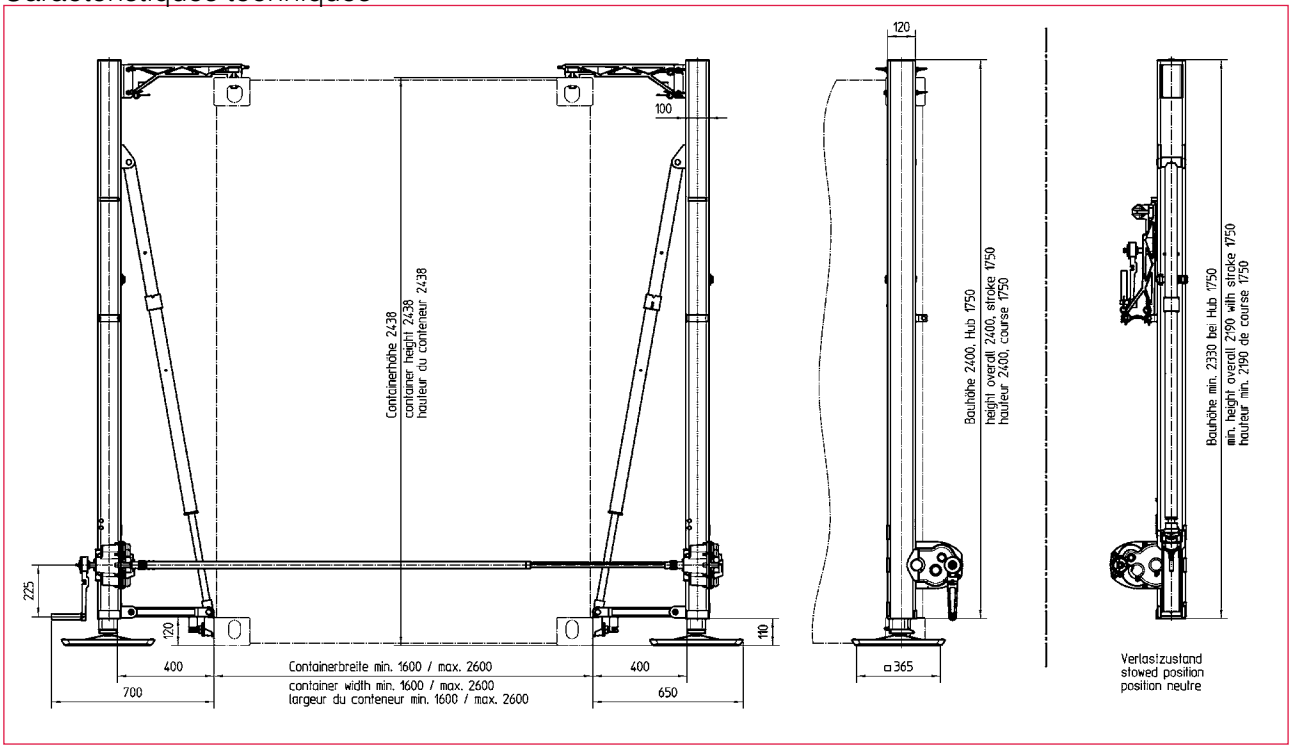

Zum Absetzen des Containers vom LKW werden die Stützen in den ISO-Ecken des Containers montiert und verriegelt. Anschließend werden die Stützen bis zum Bodenkontakt ausgefahren und der Container angehoben, so dass der LKW ausfahren kann. Im Anschluß daran kann der Container entweder in die gewünschte Arbeitsposition gebracht und nivelliert, oder auf dem Boden abgesetzt werden.

For lowering a container from a truck, the jacks are mounted and locked into the ISO-corners. Then the jacks are lowered to the ground and the container is lifted, so that the truck can drive away. After that the container can be lowered either to its working position or to the ground.

Pour déchargerle conteneur d'un camion, installer et verrouiller les béquilles dans les coins ISO. Ensuite descendre les béquilles jusqu'au sol et soulever le conteneur afin que le camion puisse partir. A partir de là, le conteneur pourra être positionné à sa hauteur de service, mis à niveau ou déposé au sol.

Technische Daten	**Technical data**	**Caractéristiques techniques**	O/No. * 209821
dyn. Last - System / Stütze	dyn. load - system / jack	Charge dyn. - jeu / béquille	200 / 100 kN
stat. Last - System / Stütze	stat. load - system / jack	Charge stat. - jeu / béquille	200 / 100 kN
Bauhöhe	Overall height	Hauteur totale	> 2330 mm
Hubhöhe	Lift	Course	~ 1750 mm
Schräglage der Last	Load inclination	Inclinaison de la charge	< 2°
Bodenneigung	Ground slope	Pente du sol	< 10°
Zusatzlast - Windlast	Additional load - Wind load	Charge latérale - Force du vent admissible	< 64 km/h
Einsatztemperatur	Operating temperature	Plage de température	-33 ... +50 °C
Systemgewicht	Weight / set	Poids / jeu	~ 570 kg
Kurbelkraft / Stützenpaar bei max. Hublast	Crank force / paired jack at max lift capacity	Effort sur manivelle / béquilles jumelées sous charge maxi.	~ 190 N
Hub / Kurbelumdrehung	Lift / crank turn	Course / tour de manivelle	1,6 mm
Nivelliergenauigkeit	Levelling tolerance	Précision de nivelage	±0,1°
Motorbetrieb (optional)	**Motor operation (opt.)**	**Fonctionnnement motorisé Mode d'opération entraîné (opt.)**	
Netzanschluss	Connection	Alimentation	400 V-AC / 24 V-DC
Anzahl Motoren	Number of motors	Nbre de moteurs	2
Anzahl Verbindungswelle	Number of connecting shaft	Nbre d'arbres de transmission	2
Elektrischer Antrieb mit Auto- Nivellierung (optional)	**Electric drive with automatic levelling (opt.)**	**Moteur électrique avec mis à nivelage automatique (opt.)**	
Netzanschluss	Connection	Alimentation	400 V-AC / 230 V-AC / 24 V-DC
Anzahl Motoren	Number of motors	Nbre de moteurs	4

* Bei Abweichungen Vergabe der Best.-Nr. nach Kundenspezifikation.
* Modifications induce assignment of part numbers related to customer specifications.
* Une spécifications client particulière induira une référénce client spécifique.

haacon

Hebevorrichtung 5 t schwenkbar, Typ 1889.5

Lifting device 5 t swing-to version, type 1889.5

Dispositif de levage 5 t pivotant, type 1889.5

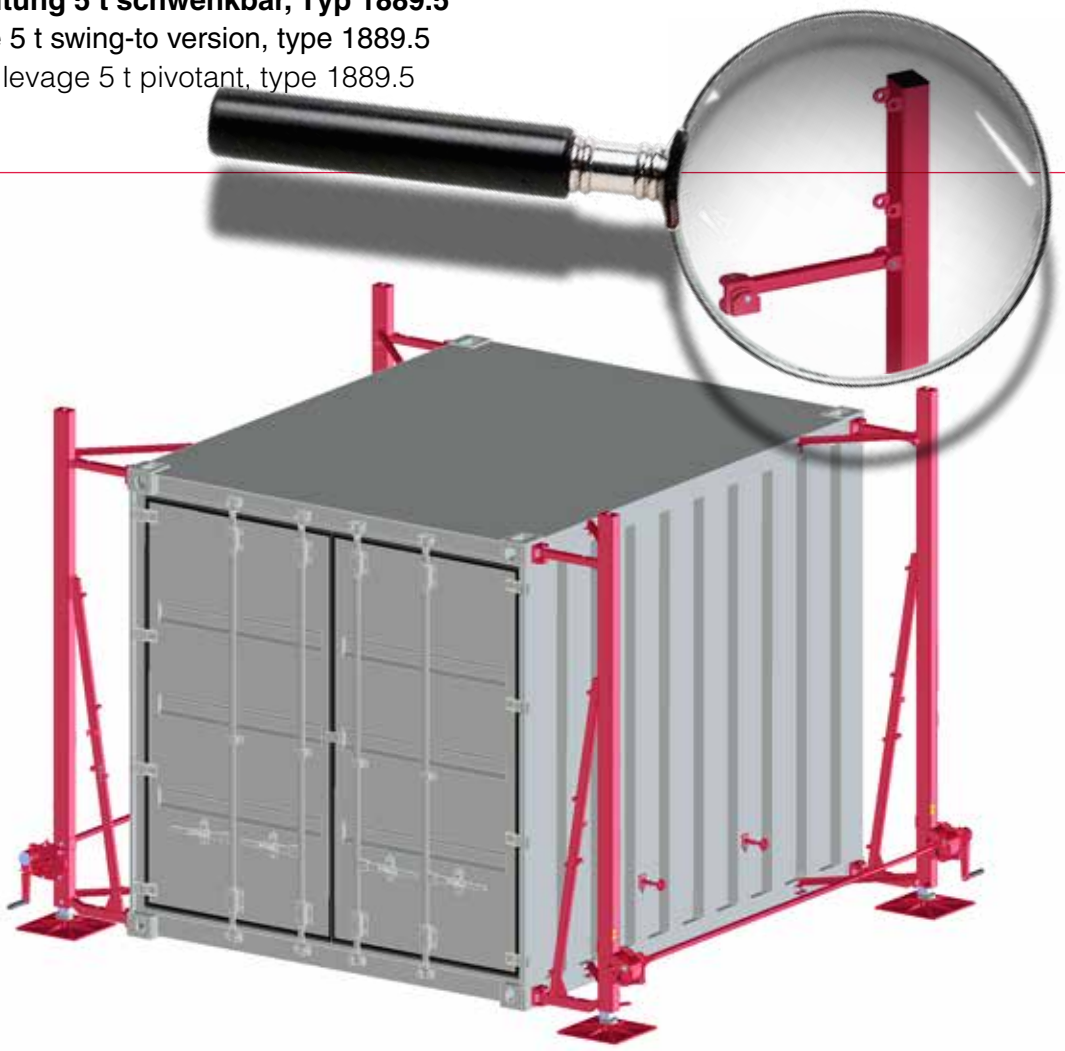

Abb. zeigt längsseits beischwenkbare Ausführung mit manuellem Antrieb / fig. shows swivelling version long side, manually operated / fig. version pivotant longitudinal, opération manuelle

Hebevorrichtung zum Anheben, Ausrichten und Absetzen von Norm-Containern

- **Absetzbetrieb vom LKW bis 1.750 mm Höhe**
- **System wahlweise an Stirn- oder Längsseite beischwenkbar**
- **keine Demontage während des Transportes nötig**
- **An Containerhöhe anpassbar**

Lifting device for lifting, levelling and depositing of ISO containers

- Lowering of containers from a truck up to 1.750 mm height
- System can be swivelled either along the sides or across the ends
- No dismantling for transport necessary
- Adaptable to Container-hights

Dispositif de levage, mise à niveau et dépose de conteneurs

- Déchargement d'un camion d'une hauteur jusqu'à 1.750 mm
- Dispositif de levage pivotant avec barre de liaison longitudinale ou frontale
- Un démontage du système n'est pas nécessaire pour le transport
- Utilisable avec des hauteurs de container variables

Optionen:

- *elektrischer Antrieb (optional mit automatischer Nivellierung)*
- *Montagewinde*
- *verstellbare Ausleger für verschiedene Containerhöhen*

Options:

- *Electric motor drive (optional with automatic levelling)*
- *Mounting winch*
- *adjustable outriggers for different container heights*

Options :

- *Motorisation (En option : nivelage automatique)*
- *Potence de montage*
- *flèches variables pour les hauteurs de container différentes*

haacon hebetechnik gmbh
Josef-Haamann-Str. 6
D-97896 Freudenberg/Main

Tel.: + 49 (0) 93 75/84-0
Fax: + 49 (0) 93 75/84-108
liftingsystems@haacon.com
www.haacon.com

DMSZ Zertifiziert nach ISO 9001 QM 00414

[Ausgabe 2017 / hcm-kf]

Technische Daten
Technical data
Caractéristiques techniques

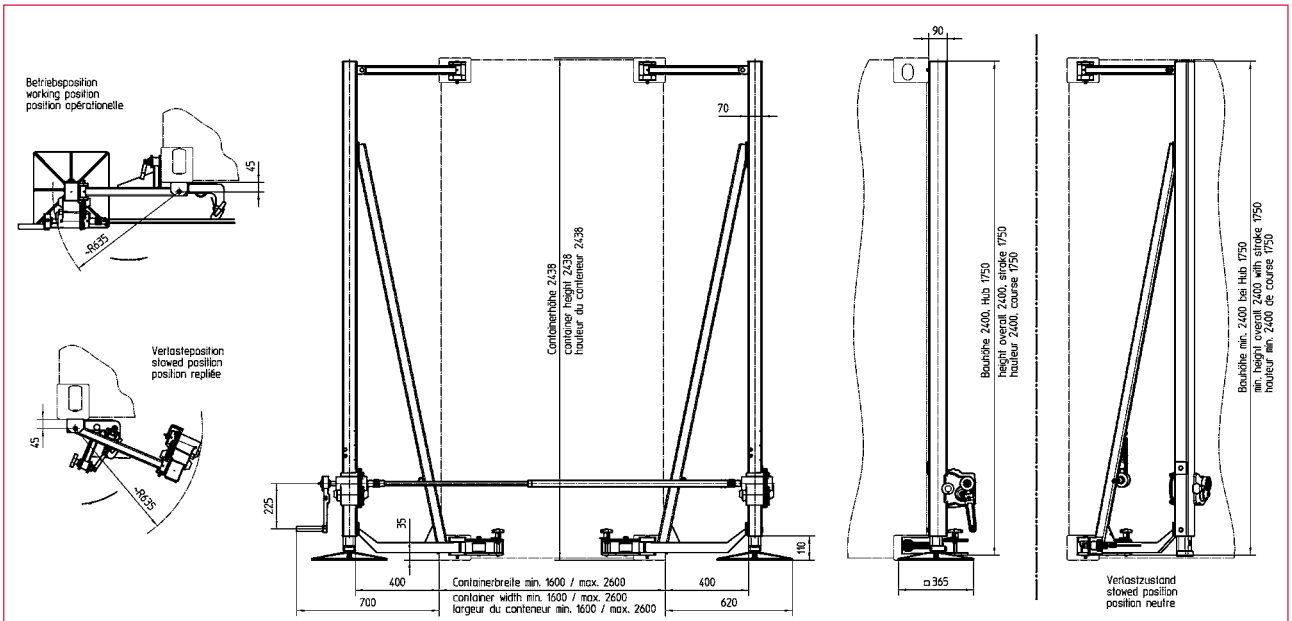

Zum Absetzen des Containers vom LKW werden die Stützen in Betriebsposition geschwenkt. Je nach Antriebsvariante werden die Stützen dann bis zum Bodenkontakt ausgefahren und der Container angehoben, so dass der LKW ausfahren kann. Im Anschluß daran kann der Container entweder in die gewünschte Arbeitsposition gebracht und nivelliert, oder auf dem Boden abgesetzt werden.

For lowering a container from a truck, the jacks will be brought into working position first. Depending on the drive version, the jacks will be lowered to the ground and the container will be lifted, so that the truck can drive away . After that the container can be lowered either to its working position or to the ground.

Pour déchargerle conteneur d'un camion, pivoter les béquilles en position de travail. Selon les versions, les béquilles descendent jusqu'au sol et soulèvent le conteneur afin que le camion puisse partir. A partir de là, le conteneur pourra être positionné à sa hauteur de service, mis à niveau ou déposé au sol.

Technische Daten	**Technical data**	**Caractéristiques techniques**	O/No. * 209816
dyn. Last - System / Stütze	dyn. load - system / jack	Charge dyn. - jeu / béquille	50 / 25 kN
stat. Last - System / Stütze	stat. load - system / jack	Charge stat. - jeu / béquille	50 / 25 kN
Bauhöhe	Overall height	Hauteur totale	> 2400 mm
Hubhöhe	Lift	Course	~ 1750 mm
Schräglage der Last	Load inclination	Incinaison de la charge	< 2°
Bodenneigung	Ground slope	Pente du sol	< 10°
Zusatzlast - Windlast	Additional load - Wind load	Charge latérale - Force du vent admissible	 < 64 km/h
Einsatztemperatur	Operating temperature	Plage de température	-33 ... +50 °C
Systemgewicht	Weight / set	Poids / jeu	~ 350 kg
Kurbelkraft / Stützenpaar bei max. Hublast	Crank force / paired jack at max lift capacity	Effort sur manivelle / béquilles jumelées sous charge maxi.	~ 150 N
Hub / Kurbelumdrehung	Lift / crank turn	Course / tour de manivelle	5,8 mm
Nivelliergenauigkeit	Levelling tolerance	Précision de nivelage	±0,1°
Motorbetrieb (optional)	**Motor operation (opt.)**	**Fonctionnement electrique (opt.)**	
Netzanschluss	Connection	Alimentation	400 V-AC / 24 V-DC
Anzahl Motoren	Number of motors	Nbre de moteurs	2
Anzahl Verbindungswelle	Number of connecting shaft	Nbre d'arbres de transmission	2
Elektrischer Antrieb mit Auto- Nivellierung (optional)	**Electric drive with automatic levelling (opt.)**	**Moteur électrique à nivelage automatique (opt.)**	
Netzanschluss	Connection	Alimentation	400 V-AC / 230 V-AC / 24 V-DC
Anzahl Motoren	Number of motors	Nbre de moteurs	4

* Bei Abweichungen Vergabe der Best.-Nr. nach Kundenspezifikation.
* Modifications induce assignment of part numbers related to customer specifications.
* Une spécifications client particulière induira une référénce client spécifique.

haacon

Hebevorrichtung 10 t schwenkbar, Typ 1889.10

Lifting device 10 t swing-to version, type 1889.10

Dispositif de levage 10 t pivotant, type 1889.10

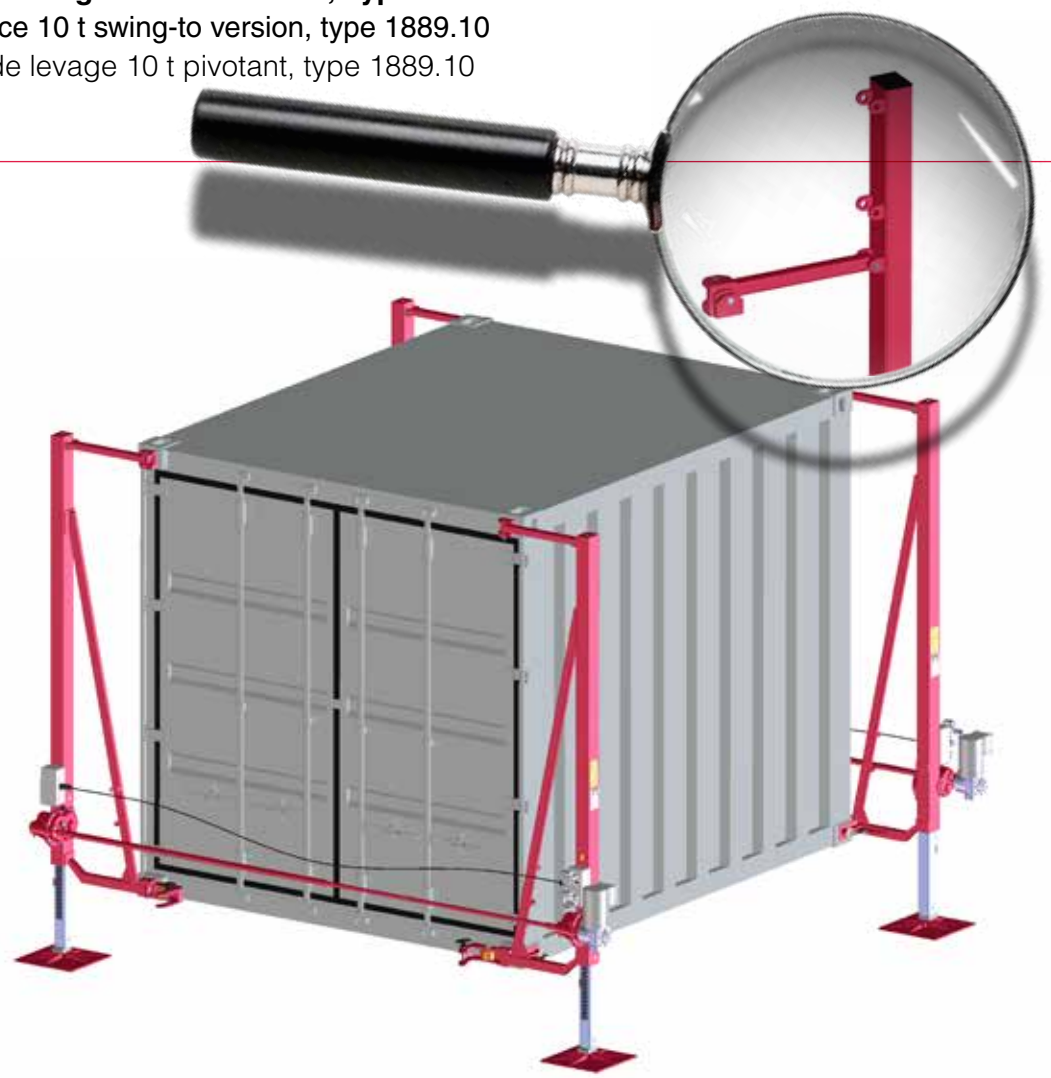

Abb. zeigt stirnseits beischwenkbare Ausführung mit elektrischem Antrieb 24 V-DC / fig. shows version swiveling along short side with motor drive 24 V-DC / fig. version pivotante frontale, motorisation 24 V-DC

Hebevorrichtung zum Anheben, Ausrichten und Absetzen von Norm-Containern

- **Absetzbetrieb vom LKW bis 1.750 mm Höhe**
- **System wahlweise an Stirn- oder Längsseite beischwenkbar**
- **Keine Demontage während des Transportes nötig**
- **An Containerhöhe anpassbar**

Lifting device for lifting, levelling and depositing of ISO containers

- Lowering of containers from a truck up to 1.750 mm height
- System can be swivelled either along the sides or across the ends
- No dismantling for transport necessary
- Adaptable to Container-hights

Dispositif de levage pour lever, mettre à niveau et déposer des conteneurs

- Déchargement d'un camion d'une hauteur jusqu'à 1.750 mm
- Dispositif de levage pivotant avec barre de liaison longitudinale ou frontale
- Un démontage du système n'est pas nécessaire pour le transport
- Utilisable sur des hauteurs de container variables

Optionen:

— *elektrischer Antrieb (optional mit automatischer Nivellierung)*
— *Montagewinde*
— *verstellbare Ausleger für verschiedene Containerhöhen*

Options:

— *Electric motor drive (optional with automatic levelling)*
— *Mounting winch*
— *adjustable outriggers for different container heights*

Options :

— *Motorisation (En option : nivelage automatique)*
— *Potence de montage*
— *flèches variables pour les hauteurs de container différentes*

haacon hebetechnik gmbh
Josef-Haamann-Str. 6
D-97896 Freudenberg/Main

Tel.: + 49 (0) 93 75/84-0
Fax: + 49 (0) 93 75/84-108
liftingsystems@haacon.com
www.haacon.com

DMSZ Zertifiziert nach ISO 9001 QM 00414

[Ausgabe 2017 / hcm-kf]

Technische Daten
Technical data
Caractéristiques techniques

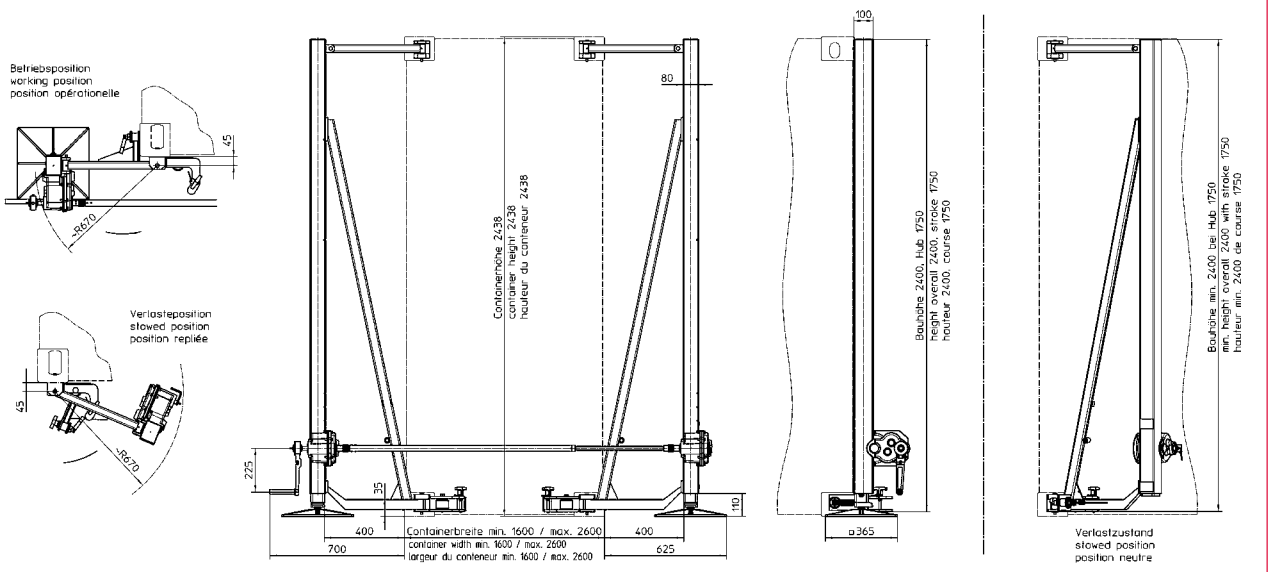

Zum Absetzen des Containers vom LKW werden die Stützen in Betriebsposition geschwenkt. Je nach Antriebsvariante werden die Stützen dann bis zum Bodenkontakt ausgefahren und der Container angehoben, so dass der LKW ausfahren kann. Im Anschluß daran kann der Container entweder in die gewünschte Arbeitsposition gebracht und nivelliert, oder auf dem Boden abgesetzt werden.

For lowering a container from a truck, the jacks will be brought into working position first. Depending on the drive version, the jacks will be lowered to the ground and the container will be lifted, so that the truck can drive away. After that the container can be lowered either to its working position or to the ground.

Pour le déchargement du conteneur d'un camion, il faut pivoter les béquilles en position de travail. Selon les versions, les béquilles descendent jusqu'au sol et soulèvent le conteneur afin que le camion puisse partir. A partir de là, le conteneur pourra être positionné à sa hauteur de service, mis à niveau ou déposé au sol.

Technische Daten	**Technical data**	**Caractéristiques techniques**	O/No. * 207009
dyn. Last - System / Stütze	dyn. load - system / jack	Charge dyn. - jeu / béquille	100 / 50 kN
stat. Last - System / Stütze	stat. load - system / jack	Charge stat. - jeu / béquille	100 / 50 kN
Bauhöhe	Overall height	Hauteur totale	> 2400 mm
Hubhöhe	Lift	Course	~ 1750 mm
Schräglage der Last	Load inclination	Inclinaison de la charge	< 2°
Bodenneigung	Ground slope	Pente du sol	< 10°
Zusatzlast - Windlast	Additional load - Wind load	Charge latérale - Force du vent admisible	 < 64 km/h
Einsatztemperatur	Operating temperature	Plage de température	-33 ... +50 °C
Systemgewicht	Weight / set	Poids / jeu	~ 390 kg
Kurbelkraft / Stützenpaar bei max. Hublast	Crank force / paired jack at max lift capacity	Effort sur manivelle / béquilles jumelées sous charge maxi.	~ 150 N
Hub / Kurbelumdrehung	Lift / crank turn	Course / tour de manivelle	2,8 mm
Nivelliergenauigkeit	Levelling tolerance	Précision de nivelage	±0,1°
Motorbetrieb (optional)	**Motor operation (opt.)**	**Fonctionnement motoriséraîné (opt.)**	
Netzanschluss	Connection	Alimentation	400 V-AC / 24 V-DC
Anzahl Motoren	Number of motors	Nbre de moteurs	2
Anzahl Verbindungswelle	Number of connecting shaft	Nbre d'arbres de transmission	2
Elektrischer Antrieb mit Auto- Nivellierung (optional)	**Electric drive with automatic levelling (opt.)**	**Moteur électrique à nivelage automatique (opt.)**	
Netzanschluss	Connection	Alimentation	400 V-AC / 230 V-AC / 24 V-DC
Anzahl Motoren	Number of motors	Nbre de moteurs	4

* Bei Abweichungen Vergabe der Best.-Nr. nach Kundenspezifikation.
* Modifications induce assignment of part numbers related to customer specifications.
* Spécifications déviantes causent l'attribution des numéros de commande selon spécification du client.

haacon

Hebevorrichtung 20 t schwenkbar, Typ 1889.20

Lifting device 20 t swing-to version, type 1889.20

Dispositif de levage 20 t pivotant, type 1889.20

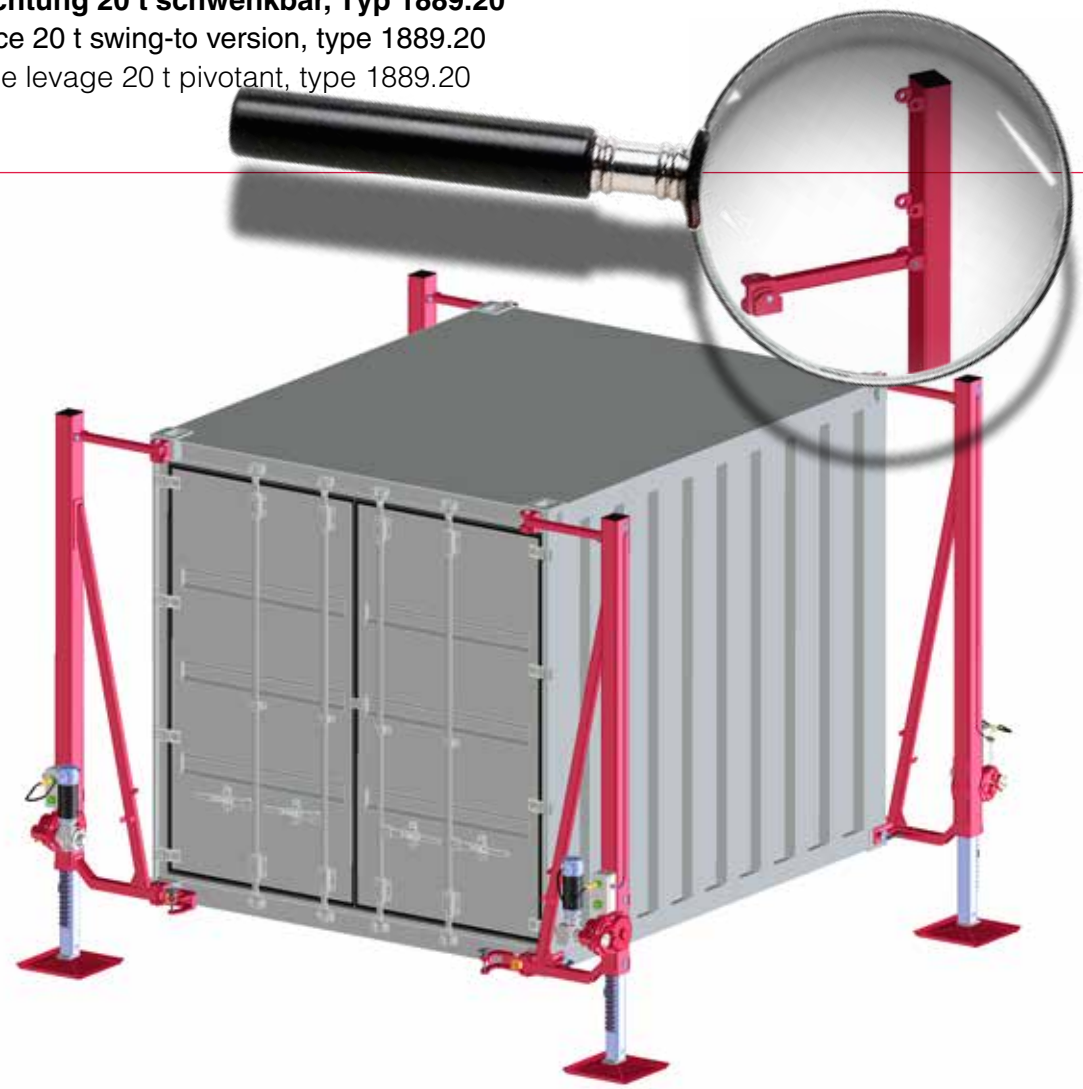

Abb. zeigt stirnseitig beischwenkbare Ausführung mit automatischer Nivellierung 24 V-DC / fig. shows version swiveling along short side with automatic levelling 24 V-DC / fig. version pivotante frontale avec mise à niveau automatique, motorisation 4 x 24 V-DC

Hebevorrichtung zum Anheben, Ausrichten und Absetzen von Norm-Containern

- **Absetzbetrieb vom LKW bis 1.750 mm Höhe**
- **System wahlweise an Stirn- oder Längsseite beischwenkbar**
- **Keine Demontage während des Transportes nötig**
- **An Containerhöhe anpassbar**

Optionen:

— *elektrischer Antrieb (optional mit automatischer Nivellierung)*
— *Montagewinde*
— *verstellbare Ausleger für verschiedene Containerhöhen*

Lifting device for lifting, levelling and depositing of ISO containers

- Lowering of containers from a truck up to 1.750 mm height
- System can be swivelled either along the sides or across the ends
- No dismantling for transport necessary
- Adaptable to Container-hights

Options:

— *Electric motor drive (optional with automatic levelling)*
— *Mounting winch*
— *adjustable outriggers for different container heights*

Dispositif de levage pour lever, mettre à niveau et déposer des conteneurs

- Déchargement d'un camion d'une hauteur jusqu'à 1.750 mm
- Dispositif de levage pivotant longitudinale ou frontale
- Un démontage du système n'est pas nécessaire pour le transport
- Hauteur de container variablement

Options :

— *Motorisation (En option : nivelage automatique)*
— *Potence de montage*
— *flèches variables pour les hauteurs de container différentes*

haacon hebetechnik gmbh
Josef-Haamann-Str. 6
D-97896 Freudenberg/Main

Tel.: + 49 (0) 93 75/84-0
Fax: + 49 (0) 93 75/84-108
liftingsystems@haacon.com
www.haacon.com

DMSZ Zertifiziert nach ISO 9001 QM 00414

[Ausgabe 2017 / hcm-kf]

Technische Daten
Technical data
Caractéristiques techniques

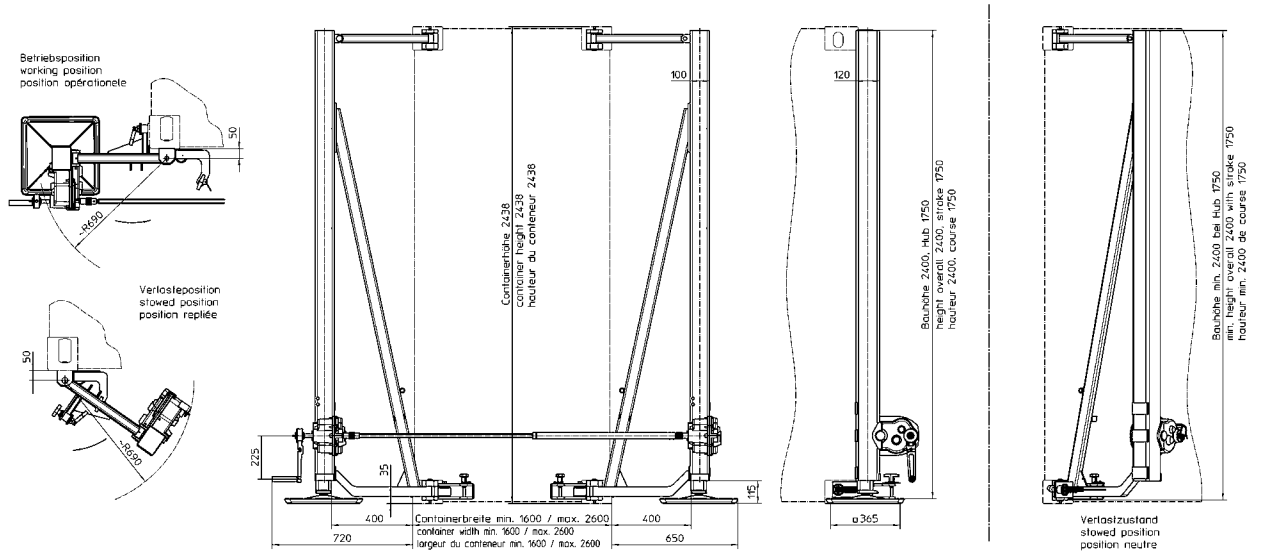

Zum Absetzen des Containers vom LKW werden die Stützen in Betriebsposition geschwenkt. Je nach Antriebsvariante werden die Stützen dann bis zum Bodenkontakt ausgefahren und der Container angehoben, so dass der LKW ausfahren kann. Im Anschluß daran kann die Kabine entweder in die gewünschte Arbeitsposition gebracht und nivelliert, oder auf dem Boden abgesetzt werden.

For lowering a container from a truck, the jacks will be brought into working position first. Depending on the drive version, the jacks will be lowered to the ground and the container will be lifted, so that the truck can drive away. After that the container can be lowered either to its working position or to the ground.

Pour le déchargement du conteneur d'un camion, il faut pivoter les béquilles en position de travail. Selon les versions, les béquilles descendent jusqu'au sol et soulèvent le conteneur afin que le camion puisse partir. A partir de là, le conteneur pourra être positionné à sa hauteur de service, mis à niveau ou déposé au sol.

Technische Daten	**Technical data**	**Caractéristiques techniques**	O/No. * 209822
dyn. Last - System / Stütze	dyn. load - system / jack	Charge dyn. - jeu / béquille	200 / 100 kN
stat. Last - System / Stütze	stat. load - system / jack	Charge stat. - jeu / béquille	200 / 100 kN
Bauhöhe	Overall height	Hauteur totale	> 2400 mm
Hubhöhe	Lift	Course	~ 1750 mm
Schräglage der Last	Load inclination	Pente de la charge	< 2°
Bodenneigung	Ground slope	Pente du sol	< 10°
Zusatzlast - Windlast	Additional load - Wind load	Charge latérale - Force du vent	 < 64 km/h
Einsatztemperatur	Operating temperature	Plage de température	-33 ... +50 °C
Systemgewicht	Weight / set	Poids / jeu	~ 650 kg
Kurbelkraft / Stützenpaar bei max. Hublast	Crank force / paired jack at max lift capacity	Effort sur manivelle / béquilles jumelées sous charge maxi.	~ 190 N
Hub / Kurbelumdrehung	Lift / crank turn	Course / tour de manivelle	1,6 mm
Nivelliergenauigkeit	Levelling tolerance	Précision de nivelage	±0,1°
Motorbetrieb (optional)	**Motor operation (opt.)**	**Mode d'opération entraîné (opt.)**	
Netzanschluss	Connection	Alimentation	400 V-AC / 24 V-DC
Anzahl Motoren	Number of motors	Quantité de moteurs	2
Anzahl Verbindungswelle	Number of connecting shaft	Quantité d'arbres de transmission	2
Elektrischer Antrieb mit Auto- Nivellierung (optional)	**Electric drive with automatic levelling (opt.)**	**Moteur électrique avec mis à niveau automatique (opt.)**	
Netzanschluss	Connection	Alimentation	400 V-AC / 230 V-AC / 24 V-DC
Anzahl Motoren	Number of motors	Quantité de moteurs	4

* Bei Abweichungen Vergabe der Best.-Nr. nach Kundenspezifikation.
* Modifications induce assignment of part numbers related to customer specifications.
* Spécifications déviantes causent l'attribution des numéros de commande selon spécification du client.

haacon

Hebevorrichtung 12 t schwenkbar, Typ 2689.12

Lifting device 12 t pivotable, type 2689.12

Dispositif de levage 12 t pivotant, type 2689.12

Abb. zeigt stirnseitig beischwenkbare Ausführung mit automatischer Nivellierung 230 V-AC / fig. shows version swiveling along short side with automatic levelling 230 V-AC / fig. avec version pivotante frontale avec mis à niveau automatique, motorisation de 4 x 230 V-AC

Hebevorrichtung zum Anheben, Ausrichten und Absetzen von Norm-Containern

- **Absetzbetrieb von LKW bis 1750 mm Höhe**
- **System wahlweise an Stirn- oder Längsseite beischwenkbar**
- **System verbleibt während des Transports am Container**
- **An Containerhöhe anpassbar**

Lifting device for lifting, levelling and depositing of ISO containers

- Lowering of containers from a truck up to 1750 mm height
- System can be swivelled either along the sides or across the ends
- System remains mounted to container during transportation
- Adaptable to Container-hights

Dispositif de levage pour lever, mettre à niveau et déposer des conteneurs

- Déchargement d'un camion d'une hauteur jusqu'à 1.750 mm
- Dispositif de levage pivotant longitudinale ou frontale
- Le système peut rester sur le conteneur durant le transport
- Hauteur de container variablement

Optionen:
— *automatische Nivellierung*

Options:
— *automatic levelling*

Options :
— *Nivelage automatique*

haacon hebetechnik gmbh
Josef-Haamann-Str. 6
D-97896 Freudenberg/Main

Tel.: + 49 (0) 93 75/84-0
Fax: + 49 (0) 93 75/84-108
liftingsystems@haacon.com
www.haacon.com

DMSZ Zertifiziert nach ISO 9001 QM 00414

[Ausgabe 2017 / hcm-kf]

Technische Daten
Technical data
Caractéristiques techniques

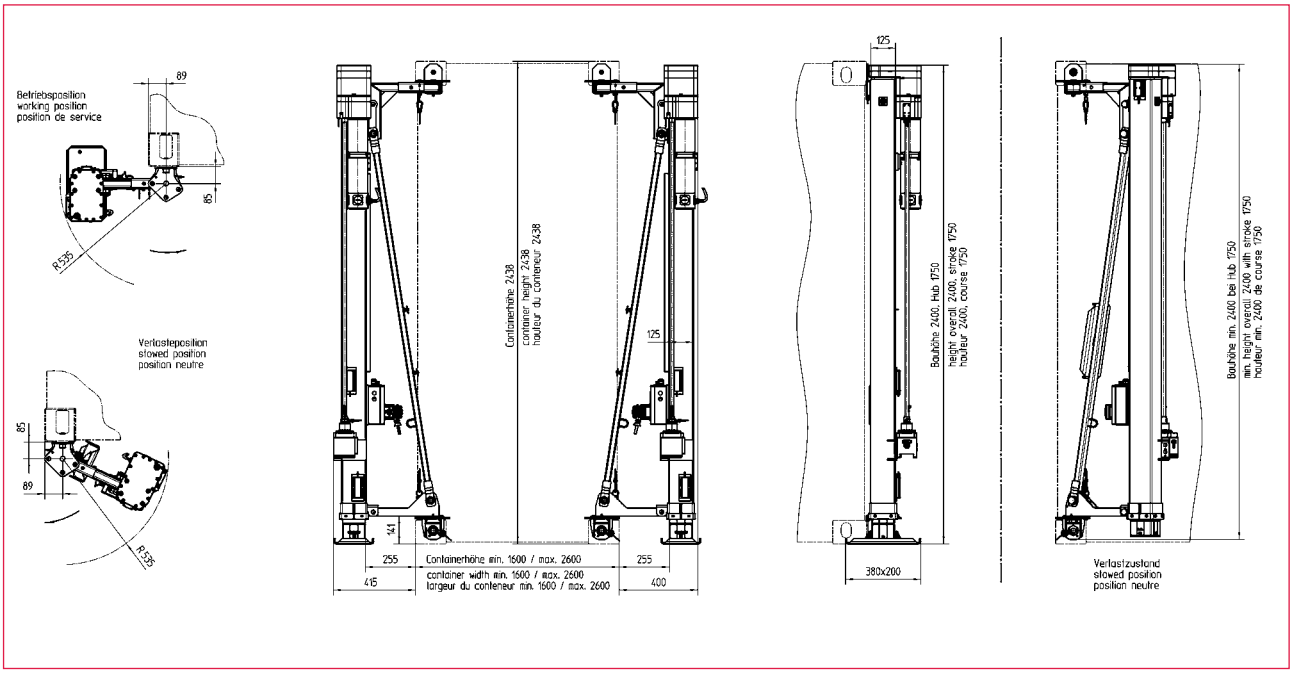

Zum Absetzen des Containers vom LKW werden die Stützen in Betriebsposition geschwenkt. Je nach Antriebsvariante werden die Stützen dann bis zum Bodenkontakt ausgefahren und der Container angehoben, so dass der LKW ausfahren kann. Im Anschluß daran kann der Container entweder in die gewünschte Arbeitsposition gebracht und nivelliert, oder auf dem Boden abgesetzt werden.
For lowering a container from a truck, the jacks will be swivelled into working position first. Depending on the drive version, the jacks will be lowered to the ground and the container will be lifted, so that the truck can drive away. After that the container can be lowered either to its working position or to the ground.
Pour le déchargement du conteneur d'un camion, il faut pivoter les béquilles en position de service. Selon les versions, les béquilles descendent jusqu'au sol et soulèvent le conteneur afin que le camion puisse partir. Le conteneur pourra être positionné à sa hauteur de service, mis à niveau ou déposé au sol.

Technische Daten	**Technical data**	**Caractéristiques techniques**	O/No. * 231736
dyn. Last - System / Stütze	dyn. load - system / jack	Charge dyn. - jeu / béquille	120 / 60 kN
stat. Last - System / Stütze	stat. load - system / jack	Charge stat. - jeu / béquille	120 / 60 kN
Bauhöhe	Overall height	Hauteur totale	> 2400 mm
Hubhöhe	Lift	Course	~ 1750 mm
Schräglage der Last	Load inclination	Inclinaison de la charge	< 3,5°
Bodenneigung	Ground slope	Pente du sol	< 10°
Zusatzlast - Windlast	Additional load - Wind load	Charge latérale - Force du vent admissible	 < 64 km/h
Einsatztemperatur	Operating temperature	Plage de température	-33 ... +50 °C
Systemgewicht	Weight / set	Poids / jeu	~ 630 kg
Kurbelkraft / Stützenpaar bei max. Hublast	Crank force / paired jack at max lift capacity	Effort sur manivelle / béquilles jumelées sous charge maxi.	~ 180 N
Hub / Kurbelumdrehung	Lift / crank turn	Course / tour de manivelle	1,5 mm
Nivelliergenauigkeit	Levelling tolerance	Précision de nivelage	±0,1°
Elektrischer Antrieb mit Auto- Nivellierung (optional)	**Electric drive with automatic levelling (opt.)**	**Moteur électrique avec mis à nivelageautomatique (opt.)**	
Netzanschluss	Connection	Alimentation	400 V-AC / 230 V-AC / 24 V-DC
Anzahl Motoren	Number of motors	Nbre de moteurs	4

* Bei Abweichungen Vergabe der Best.-Nr. nach Kundenspezifikation.
* Modifications induce assignment of part numbers related to customer specifications.
* Une spécifications client particulière induira une référénce client spécifique.

Maße und Konstruktionsänderungen vorbehalten.
We reserve the right to amend specifications without notice or obligation.
haacon se réserve le droit de modifier les caractéristiques de son matériel.

haacon

Hebevorrichtung 12 t einschiebbar, Typ 2689.12

Lifting device type 12 t retractable, type 2689.12

Dispositif de levage 12 t rétractable, type 2689.12

Abb. zeigt zeigt einschiebbare Ausführung mit automatischer Nivellierung 230 V-AC / fig. shows version swiveling along short side with automatic levelling 230 V-AC / fig. option « Rétractable » avec Nivelage automatique, motorisation de 4 x 230 V-AC

Hebevorrichtung zum Anheben, Ausrichten und Absetzen von Norm-Containern

- **Absetzbetrieb von LKW bis 1750 mm Höhe**
- **System an Stirnseite einschiebbar**
- **System verbleibt während des Transports am Container**
- **An Containerhöhe anpassbar**

Lifting device for lifting, levelling and depositing of ISO containers

- Lowering of containers from a truck up to 1750 mm height
- System can be retracted along the short side
- System remains mounted to container during transportation
- Adaptable to Container-hights

Dispositif de levage, mise à niveau et dépose de conteneurs

- Déchargement d'un camion d'une hauteur jusqu'à 1.750 mm
- Dispositif de levage rétractable par coulissement frontal
- Le système reste fixé sur le conteneur durant le transport
- Utilisable sur des hauteurs de containers variables

Optionen:
— *automatische Nivellierung*

Options:
— *automatic levelling*

Options :
— *Nivelage automatique*

haacon hebetechnik gmbh
Josef-Haamann-Str. 6
D-97896 Freudenberg/Main

Tel.: + 49 (0) 93 75/84-0
Fax: + 49 (0) 93 75/84-108
liftingsystems@haacon.com
www.haacon.com

DMSZ Zertifiziert nach ISO 9001 QM 00414

[Ausgabe 2017 / hcm-kf]

Technische Daten
Technical data
Caractéristiques techniques

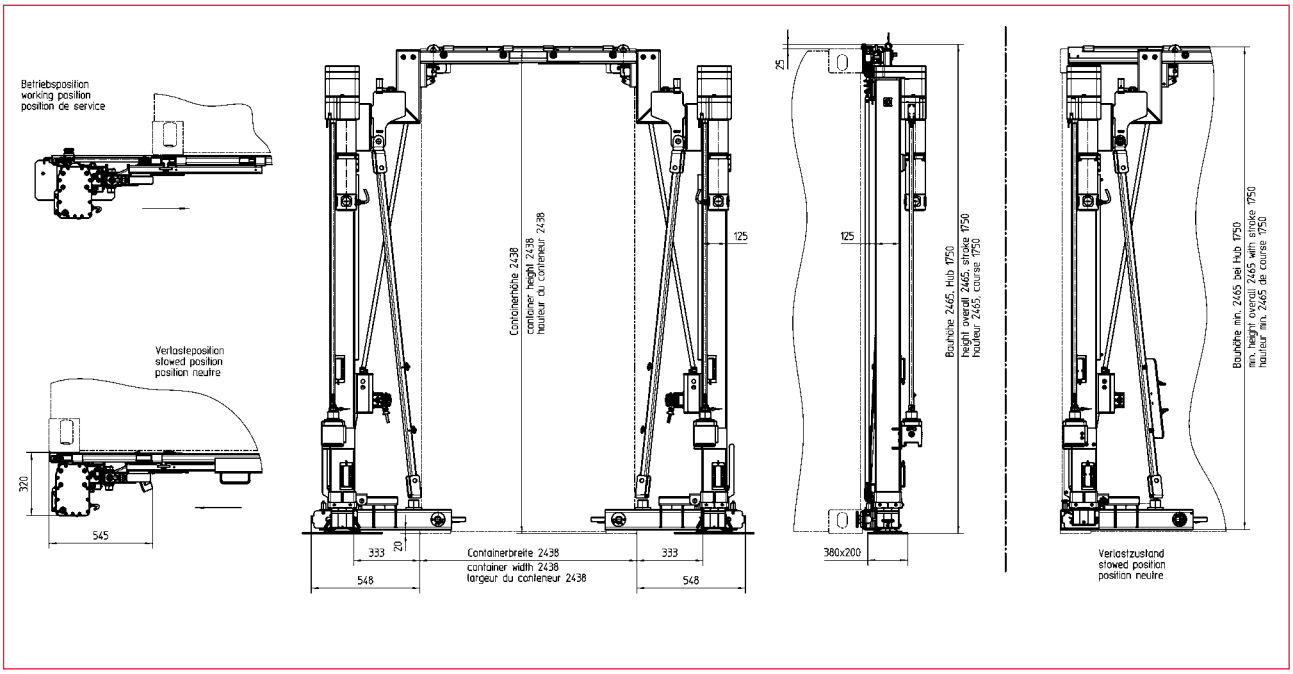

Zum Absetzen des Containers vom LKW werden die Stützen in Betriebsposition ausgeschoben. Je nach Antriebsvariante werden die Stützen dann bis zum Bodenkontakt ausgefahren und der Container angehoben, so dass der LKW ausfahren kann. Im Anschluß daran kann der Container entweder in die gewünschte Arbeitsposition gebracht und nivelliert, oder auf dem Boden abgesetzt werden.
For lowering a container from a truck, the jacks will be pushed into working position first. Depending on the drive version, the jacks will be lowered to the ground and the container will be lifted, so that the truck can drive away. After that the container can be lowered either to its working position or to the ground.
Pour déchargerle conteneur d'un camion, glisser les béquilles en position de service. Selon les versions, les béquilles descendent jusqu'au sol et soulèvent le conteneur afin que le camion puisse partir. A partir de là, le conteneur pourra être positionné à sa hauteur de service, mis à niveau ou déposé au sol.

Technische Daten	**Technical data**	**Caractéristiques techniques**	O/No. * 231826
dyn. Last - System / Stütze	dyn. load - system / jack	Charge dyn. - jeu / béquille	120 / 60 kN
stat. Last - System / Stütze	stat. load - system / jack	Charge stat. - jeu / béquille	120 / 60 kN
Bauhöhe	Overall height	Hauteur totale	> 2450 mm
Hubhöhe	Lift	Course	~ 1750 mm
Schräglage der Last	Load inclination	Inclinaison de la charge	< 3,5°
Bodenneigung	Ground slope	Pente du sol	< 10°
Zusatzlast - Windlast	Additional load - Wind load	Charge latérale - Force du vent	 < 64 km/h
Einsatztemperatur	Operating temperature	Plage de température	-33 ... +50 °C
Systemgewicht	Weight / set	Poids / jeu	~ 785 kg
Kurbelkraft / Stützenpaar bei max. Hublast	Crank force / paired jack at max lift capacity	Effort sur manivelle / béquilles jumelées sous charge maxi.	~ 180 N
Hub / Kurbelumdrehung	Lift / crank turn	Course / tour de manivelle	1,5 mm
Nivelliergenauigkeit	Levelling tolerance	Précision de nivelage	±0,1°
Elektrischer Antrieb mit Auto- Nivellierung (optional)	**Electric drive with automatic levelling (opt.)**	**Moteur électrique à nivelage automatique (opt.)**	
Netzanschluss	Connection	Alimentation	400 V-AC / 230 V-AC / 24 V-DC
Anzahl Motoren	Number of motors	Nbre de moteurs	4

* Bei Abweichungen Vergabe der Best.-Nr. nach Kundenspezifikation.
* Modifications induce assignment of part numbers related to customer specifications.
* Une spécifications client particulière induira une référénce client spécifique.

haacon

Hebevorrichtung 5 t integriert, Typ 1889.5

Lifting device 5 t incorporated, type 1889.5

Dispositif de levage intégré 5 t, type 1889.5

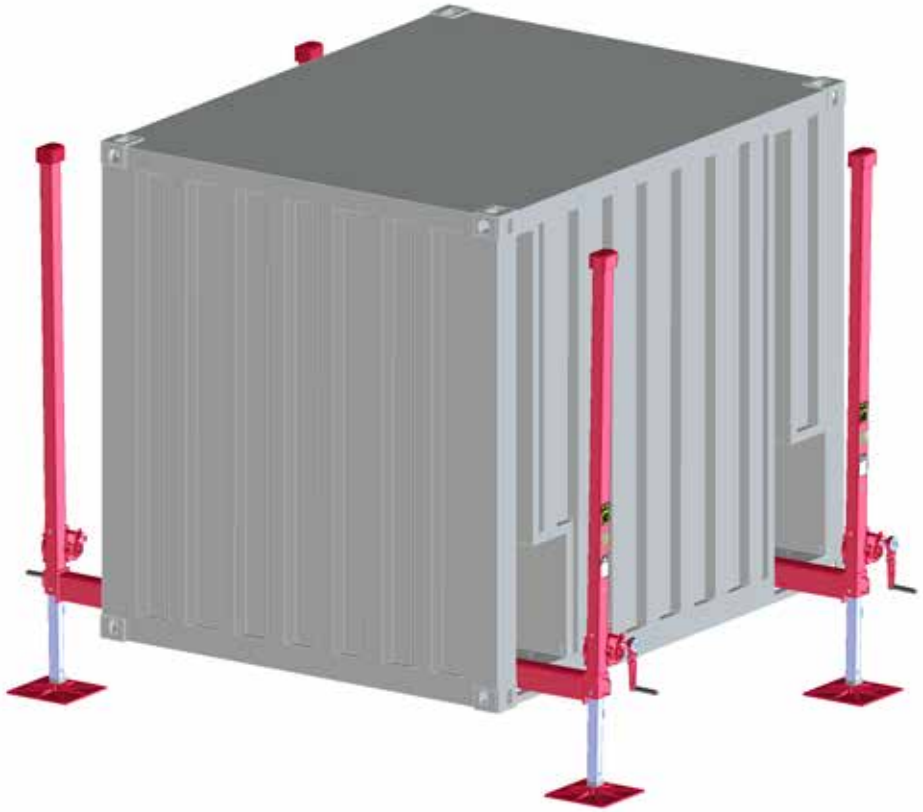

Abb. zeigt einschiebbare Ausführung mit manuellem Antrieb / fig. shows option ‚Retractable' with manual drive / fig. avec option « Rétractable » et entraînement manuel

Hebevorrichtung zum Anheben, Ausrichten und Absetzen von Norm-Containern

- **Absetzbetrieb von LKW bis 1750 mm Höhe**
- **System wahlweise schiebbar oder schwenkbar**
- **Transportposition in die Containerstruktur integriert**
- **Container mit montierter Hebevorrichtung ist see- bzw. bahntransportfähig**

Lifting device for lifting, levelling and depositing of ISO containers

- Lowering of containers from a truck up to 1750 mm height
- System either with pull-out booms or swivelling
- System fully integrated into the container niches
- Container ready for maritime transport or railway shipment

Dispositif de levage , mise à niveau et dépose des conteneurs

- Déchargement d'un camion d'une hauteur jusqu'à 1.750 mm
- Dispositif de levage disponible en version rétractable ou pivotable
- Reste dans le gabarit durant le transport
- Le conteneur équipé de son système de levage est adapté au transport maritime et ferroviaire

Optionen:
— automatische Nivellierung

Options:
— automatic levelling

Options :
— Nivelage automatique

haacon hebetechnik gmbh
Josef-Haamann-Str. 6
D-97896 Freudenberg/Main

Tel.: + 49 (0) 93 75/84-0
Fax: + 49 (0) 93 75/84-108
liftingsystems@haacon.com
www.haacon.com

DMSZ Zertifiziert nach ISO 9001 QM 00414

[Ausgabe 2017 / hcm-kf]

Technische Daten
Technical data
Caractéristiques techniques

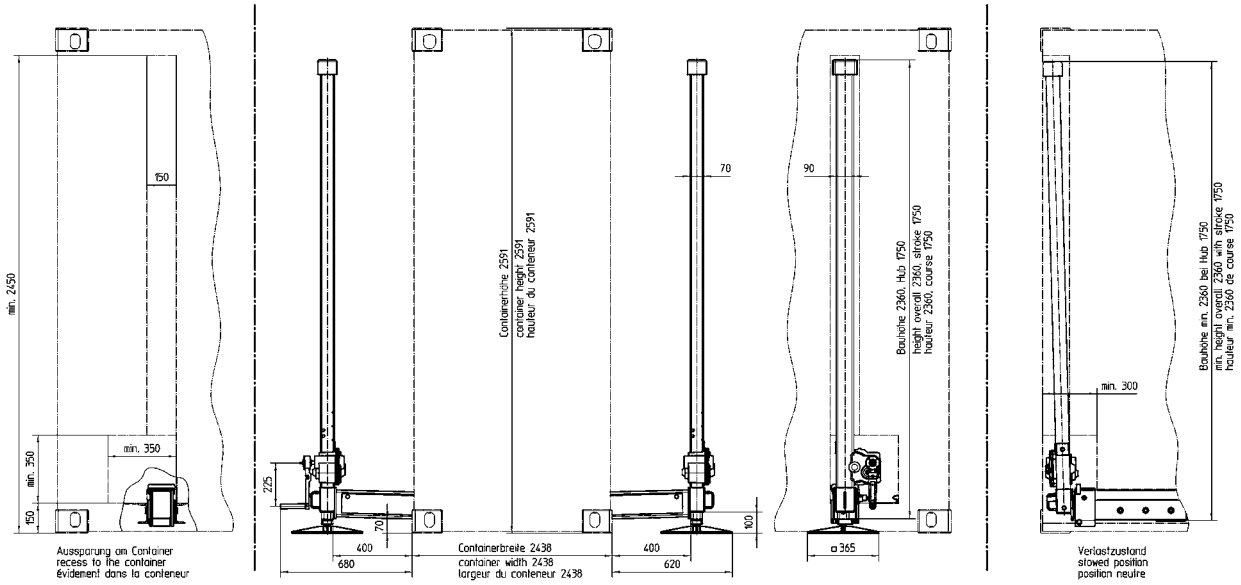

Zum Absetzen des Containers vom LKW werden die Stützen in Betriebsposition gebracht. Je nach Antriebsvariante werden die Stützen dann bis zum Bodenkontakt ausgefahren und der Container angehoben, so dass der LKW ausfahren kann. Im Anschluß daran kann der Container entweder in die gewünschte Arbeitsposition gebracht und nivelliert, oder auf dem Boden abgesetzt werden.

For lowering a container from a truck, the jacks will be brought into working position first. Depending on the drive version, the jacks will be lowered to the ground and the container will be lifted, so that the truck can drive away. After that the container can be lowered either to its working position or to the ground.

Pour déchargerle conteneur d'un camion, déplacer les béquilles en position de service. Selon les versions, les béquilles descendent jusqu'au sol et soulèvent le conteneur afin que le camion puisse partir. A partir de là, le conteneur pourra être positionné à sa hauteur de service, mis à niveau ou déposé au sol.

Technische Daten	**Technical data**	**Caractéristiques techniques**	O/No. * 231373
dyn. Last- System/Stütze	dyn. load-system/jack	Charge dyn.- jeu/béquille	50 / 25 kN
stat. Last - System/Stütze	stat. load-system/jack	Charge stat.- jeu/béquille	50 / 25 kN
Bauhöhe	Overall height	Hauteur totale	2360 mm
Hubhöhe	Lift	Course	** ~1750 mm
Schräglage der Last	Load inclination	Inclinaision de la charge	< 2°
Bodenneigung	Ground slope	Pente du sol	< 10°
Zusatzlast - Windlast	Additional load - Wind load	Charge latérale - Force du vent admissible	 < 64 km/h
Einsatztemperatur	Operating temperature	Plage de température	-33 ... +50 °C
Systemgewicht	Weight/set	Poids/jeu	~ 560 kg
Kurbelkraft / Stütze bei max. Hublast	Crank force/ jack at max lift capacity	Effort sur manivelle/ béquille sous charge maxi.	~ 75 N
Hub/Kurbelumdrehung	Lift/crank turn	Course/tour de manivelle	5,8 mm
Nivelliergenauigkeit	Levelling tolerance	Précision de nivelage	±0,1°
Elektrischer Antrieb mit Auto- Nivellierung (optional)	**Electric drive with automatic levelling (opt.)**	**Moteur électrique à nivelage automatique (opt.)**	
Netzanschluss	Connection	Alimentation	400 V-AC / 230 V-AC / 24 V-DC
Anzahl Motoren	Number of motors	Nbre de moteurs	4
** Die Hubhöhe ist abhängig von der Bauhöhe des Containers ** The lift is depending on the containers construction height ** La course dépend de la hauteur du conteneur			

* Bei Abweichungen Vergabe der Best.-Nr. nach Kundenspezifikation.
* Modifications induce assignment of part numbers related to customer specifications.
* Une spécifications client particulière induira une référénce client spécifique.

haacon

Hebevorrichtung 10 t integriert, Typ 1889.10

Lifting device 10 t incorporated, type 1889.10

Dispositif de levage intégré 10 t, type 1889.10

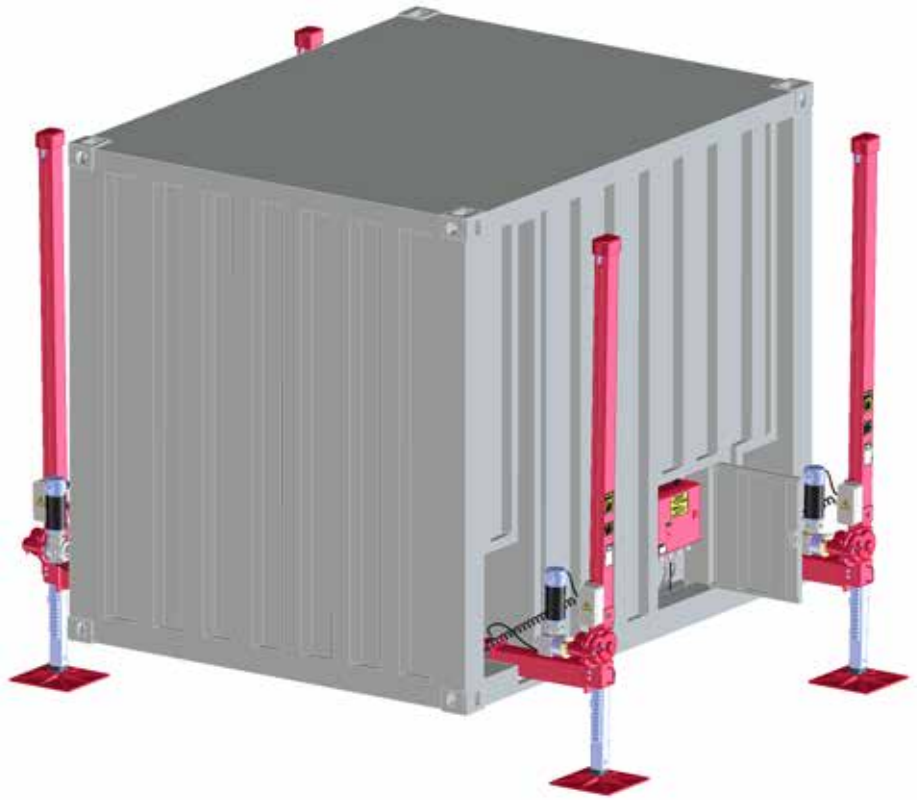

Abb. zeigt einschiebbare Ausführung mit automatischer Nivellierung 230 V-AC / fig. shows option ‚Retractable' with automatic levelling 230 V-AC / fig. avec option « Rétractable » et mise à niveau automatique 230 V-AC

Hebevorrichtung zum Anheben, Ausrichten und Absetzen von Norm-Containern

- **Absetzbetrieb von LKW bis 1750 mm Höhe**
- **System wahlweise schiebbar oder schwenkbar**
- **Transportposition in die Containerstruktur integriert**
- **Container mit montierter Hebevorrichtung ist see- bzw. bahntransportfähig**

Lifting device for lifting, levelling and depositing of ISO containers

- Lowering of containers from a truck up to 1750 mm height
- System either with pull-out booms or swivelling
- System fully integrated into the container niches
- Container ready for maritime transport or railway shipment

Dispositif de levage, miseà niveau et dépose des conteneurs

- Déchargement d'un camion d'une hauteur jusqu'à 1.750 mm
- Dispositif de levage en version rétractable ou pivotable
- Reste dans le gabarit durant le transport
- Le conteneur équipé de son système de levage est adapté au transport maritime et ferroviaire

Optionen:
— automatische Nivellierung

Options:
— automatic levelling

Options :
— Nivelage automatique

haacon hebetechnik gmbh
Josef-Haamann-Str. 6
D-97896 Freudenberg/Main

Tel.: + 49 (0) 93 75/84-0
Fax: + 49 (0) 93 75/84-108
liftingsystems@haacon.com
www.haacon.com

DMSZ Zertifiziert nach ISO 9001 QM 00414

[Ausgabe 2017 / hcm-kf]

Technische Daten
Technical data
Caractéristiques techniques

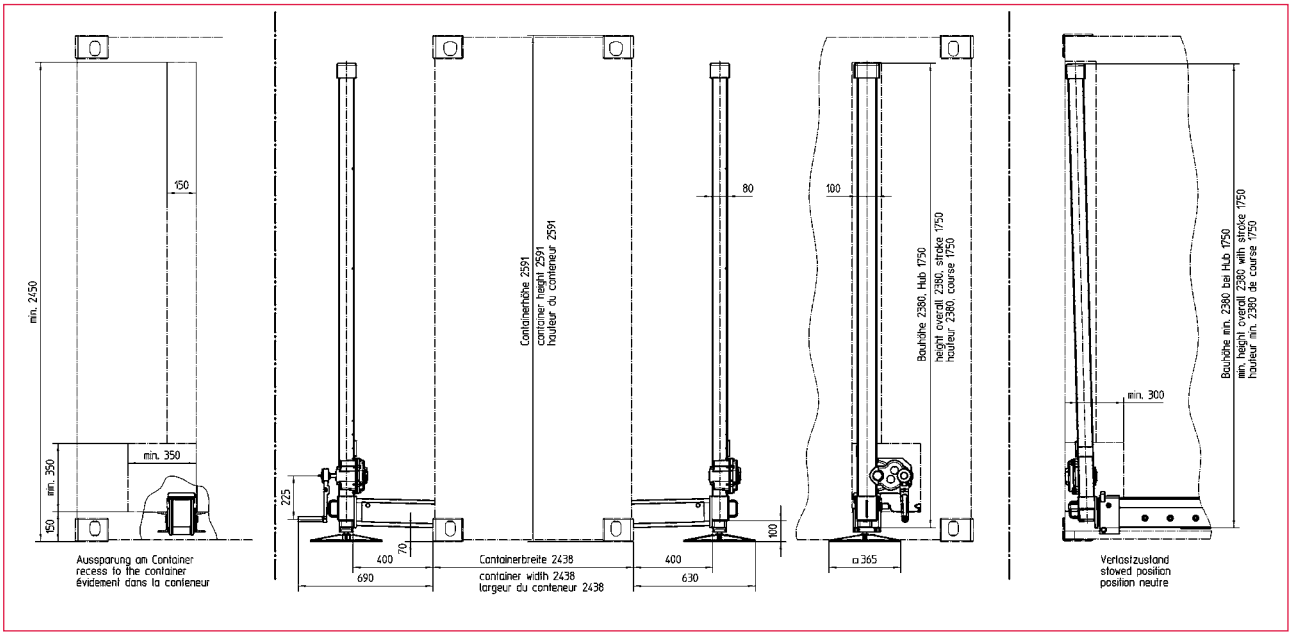

Zum Absetzen des Containers vom LKW werden die Stützen in Betriebsposition gebracht. Je nach Antriebsvariante werden die Stützen dann bis zum Bodenkontakt ausgefahren und der Container angehoben, so dass der LKW ausfahren kann. Im Anschluß daran kann der Container entweder in die gewünschte Arbeitsposition gebracht und nivelliert, oder auf dem Boden abgesetzt werden.

For lowering a container from a truck, the jacks will be brought into working position first. Depending on the drive version, the jacks will be lowered to the ground and the container will be lifted, so that the truck can drive away. After that the container can be lowered either to its working position or to the ground.

Pour déchargerle conteneur d'un camion, déplacer les béquilles en position de service. Selon les versions, les béquilles descendent jusqu'au sol et soulèvent le conteneur afin que le camion puisse partir. A partir de là, le conteneur pourra être positionné à sa hauteur de service, mis à niveau ou déposé au sol.

Technische Daten	**Technical data**	**Caractéristiques techniques**	O/No. * 231555
dyn. Last - System/Stütze	dyn. load - system/jack	Charge dyn. - jeu/béquille	100 / 50 kN
stat. Last - System/Stütze	stat. load - system/jack	Charge stat. - jeu/béquille	100 / 50 kN
Bauhöhe	Overall height	Hauteur totale	2380 mm
Hubhöhe	Lift	Course	** ~ 1750 mm
Schräglage der Last	Load inclination	Inclinaison de la charge	< 2°
Bodenneigung	Ground slope	Pente du sol	< 10°
Zusatzlast - Windlast	Additional load - Wind load	Charge latérale - Force du vent admissible	 < 64 km/h
Einsatztemperatur	Operating temperature	Plage de température	-33 ... +50 °C
Systemgewicht	Weight/set	Poids/jeu	~ 610 kg
Kurbelkraft / Stütze bei max. Hublast	Crank force/ jack at max lift capacity	Effort sur manivelle/ béquille sous charge maxi.	~ 75 N
Hub/Kurbelumdrehung	Lift/crank turn	Course/tour de manivelle	2,8 mm
Nivelliergenauigkeit	Levelling tolerance	Précision de nivelage	±0,1°
Elektrischer Antrieb mit Auto- Nivellierung (optional)	**Electric drive with automatic levelling (opt.)**	**Moteur électrique à nivelage automatique (opt.)**	
Netzanschluss	Connection	Alimentation	400 V-AC / 230 V-AC / 24 V-DC
Anzahl Motoren	Number of motors	Nbre de moteurs	4
** Die Hubhöhe ist abhängig von der Bauhöhe des Containers ** The lift is depending on the containers construction height ** La course dépend de la hauteur du conteneur			

* Bei Abweichungen Vergabe der Best.-Nr. nach Kundenspezifikation.
* Modifications induce assignment of part numbers related to customer specifications.
* Une spécifications client particulière induira une référénce client spécifique.

haacon

Hebevorrichtung 20 t integriert, Typ 1889.20

Lifting device 20 t incorporated, type 1889.20

Dispositif de levage intégré 20 t, type 1889.20

Abb. zeigt schwenkbare Ausführung mit automatischer Nivellierung 24 V-DC / fig. shows option ‚pivotable' with automatic levelling 24 V-DC / fig. avec option « Pivotant » avec nivelageautomatique 24 V-DC

Hebevorrichtung zum Anheben, Ausrichten und Absetzen von Norm-Containern

- **Absetzbetrieb von LKW bis 1750 mm Höhe**
- **Transportposition in die Containerstruktur integriert**
- **Container mit montierter Hebevorrichtung ist see- bzw. bahntransportfähig**

Lifting device for lifting, levelling and depositing of ISO containers

- Lowering of containers from a truck up to 1750 mm height
- System fully integrated into the container niches
- Container ready for maritime transport or railway shipment

Dispositif de levage, mise à niveau et déposer des conteneurs

- Déchargement d'un camion d'une hauteur jusqu'à 1.750 mm
- Reste dans le gabarit durant le transport
- Le conteneur équipé de son système de levage est adapté au transport maritime et ferroviaire

Optionen:
— *automatische Nivellierung*

Options:
— *automatic levelling*

Options :
— *Nivelage automatique*

haacon hebetechnik gmbh
Josef-Haamann-Str. 6
D-97896 Freudenberg/Main

Tel.: + 49 (0) 93 75/84-0
Fax: + 49 (0) 93 75/84-108
liftingsystems@haacon.com
www.haacon.com

DMSZ Zertifiziert nach ISO 9001 QM 00414

[Ausgabe 2017 / hcm-kf]

Technische Daten
Technical data
Caractéristiques techniques

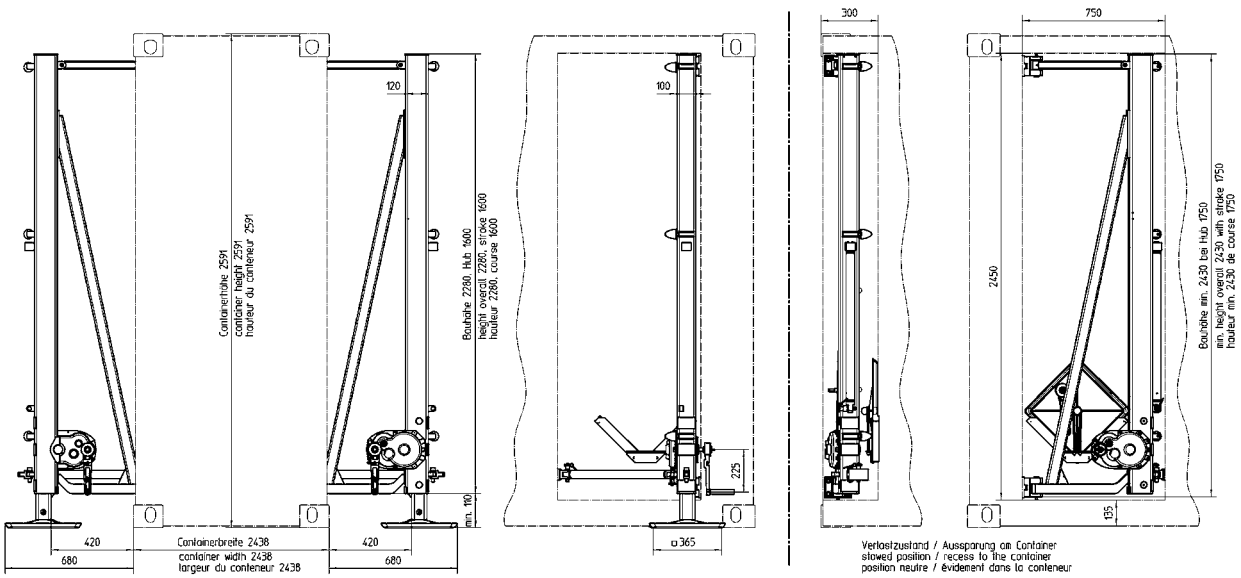

Zum Absetzen des Containers vom LKW werden die Stützen in Betriebsposition geschwenkt Je nach Antriebsvariante werden die Stützen dann bis zum Bodenkontakt ausgefahren und der Container angehoben, so dass der LKW ausfahren kann. Im Anschluß daran kann der Container entweder in die gewünschte Arbeitsposition gebracht und nivelliert, oder auf dem Boden abgesetzt werden.

For lowering a container from a truck, the jacks will be swivelled into working position first. Depending on the drive version, the jacks will be lowered to the ground and the container will be lifted, so that the truck can drive away. After that the container can be lowered either to its working position or to the ground.

Pour déchargerle conteneur d'un camion, pivoter les béquilles en position de service. Selon les versions, les béquilles descendent jusqu'au sol et soulèvent le conteneur afin que le camion puisse partir. A partir de là, le conteneur pourra être positionné à sa hauteur de service, mis à niveau ou déposé au sol.

Technische Daten	**Technical data**	**Caractéristiques techniques**	O/No. *
dyn. Last - System / Stütze	dyn. load - system / jack	Charge dyn. - jeu / béquille	200 / 100 kN
stat. Last - System / Stütze	stat. load - system / jack	Charge stat. - jeu / béquille	200 / 100 kN
Bauhöhe	Overall height	Hauteur totale	> 2430 mm
Hubhöhe	Lift	Course	** ~ 1750 mm
Schräglage der Last	Load inclination	Inclinaison de la charge	< 2°
Bodenneigung	Ground slope	Pente du sol	< 10°
Zusatzlast - Windlast	Additional load - Wind load	Charge latérale - Force du vent admissible	 < 64 km/h
Einsatztemperatur	Operating temperature	Plage de température	-33 ... +50 °C
Systemgewicht	Weight / set	Poids / jeu	~ 810 kg
Kurbelkraft / Stützenpaar bei max. Hublast	Crank force / paired jack at max lift capacity	Effort sur manivelle / béquilles jumelées sous charge maxi.	~ 95 N
Hub / Kurbelumdrehung	Lift / crank turn	Course / tour de manivelle	1,6 mm
Nivelliergenauigkeit	Levelling tolerance	Précision de nivelage	±0,1°
Elektrischer Antrieb mit Auto- Nivellierung (optional)	**Electric drive with automatic levelling (opt.)**	**Moteur électrique à nivelage automatique (opt.)**	
Netzanschluss	Connection	Alimentation	400 V-AC / 230 V-AC / 24 V-DC
Anzahl Motoren	Number of motors	Nbre de moteurs	4
** Die Hubhöhe ist abhängig von der Bauhöhe des Containers ** The lift is depending on the containers construction height ** La course dépend de la hauteur du conteneur			

* Vergabe der Best.-Nr. nach Kundenspezifikation.
* Assignment of part numbers related to customer specifications.
* Attribution des numéros de commande selon spécification du client.

haacon

Hebe-, Roll- und Ladesystem 6,5 t, Typ 1350.6,5

Lifting-, Rolling- and Loading System 6,5 t, type 1350.6,5

Moyen Techniques de Manutention mobile 6,5 t (MTM), type 1350.6,5

Hebevorrichtung zum Anheben, Ausrichten, Absetzen und Verrollen von Norm-Containern.

- **Hohe Verwendungsflexibilität (Absetzbetrieb, Luftverladung, LKW-Verladung, Rollbetrieb)**
- **Für gängige Transport-Flugzeuge**
- **Demontage während des Transports nicht notwendig (LKW, Flugzeug)**
- **System an Sirnseite beischwenkar**
- **Luftbereifter Doppelradsatz für Rollbetrieb bis 16 km/h**
- **Absetzbetrieb von LKW bis 1.750 mm Höhe**
- **Feststellbremse**

Lifting device for lifting, levelling, depositing and rolling of ISO containers

- All-round application
- (Lifting/lowering, aircraft loading, truck loading, roll-on-operation)
- Applicable to most Transport-Aircrafts
- No dismantling for transport necessary (Trailer, Aircraft)
- System pivotable along short side
- Pneumatic-tyred double wheels allow rolling up to 16 km/h
- Lowering of containers from a truck up to 1.750 mm height
- Manual brake

Dispositif de levage , mise à niveau, dépose et déplacement de conteneurs ISO

- Nombreuses applications possibles (dépose, chargement et déchargement pour camion et avion)
- Pour les avions-cargo habituels
- Le démontage du MTM pour le transport sur le camion ou dans l'avion n'est pas nécessaire
- Système pivotante frontal
- Jeu de roues doubles, roulage jusqu'à 16 km/h
- Déchargement d'un camion d'une hauteur jusqu'à 1.750 mm
- Frein manuel

Optionen:
— *Elektroantrieb 24 / 28 V-DC*
— *Montagewinde*

Options:
— *Electric motor drive 24 / 28 V-DC*
— *Mounting winch*

Options :
— *Motorisation 24 / 28 V-DC*
— *Potence de montage*

haacon hebetechnik gmbh
Josef-Haamann-Str. 6
D-97896 Freudenberg/Main

Tel.: + 49 (0) 93 75/84-0
Fax: + 49 (0) 93 75/84-108
liftingsystems@haacon.com
www.haacon.com

DMSZ Zertifiziert nach ISO 9001 QM 00414

[Ausgabe 2017 / hcm-kf]

Technische Daten
Technical data
Caractéristiques techniques

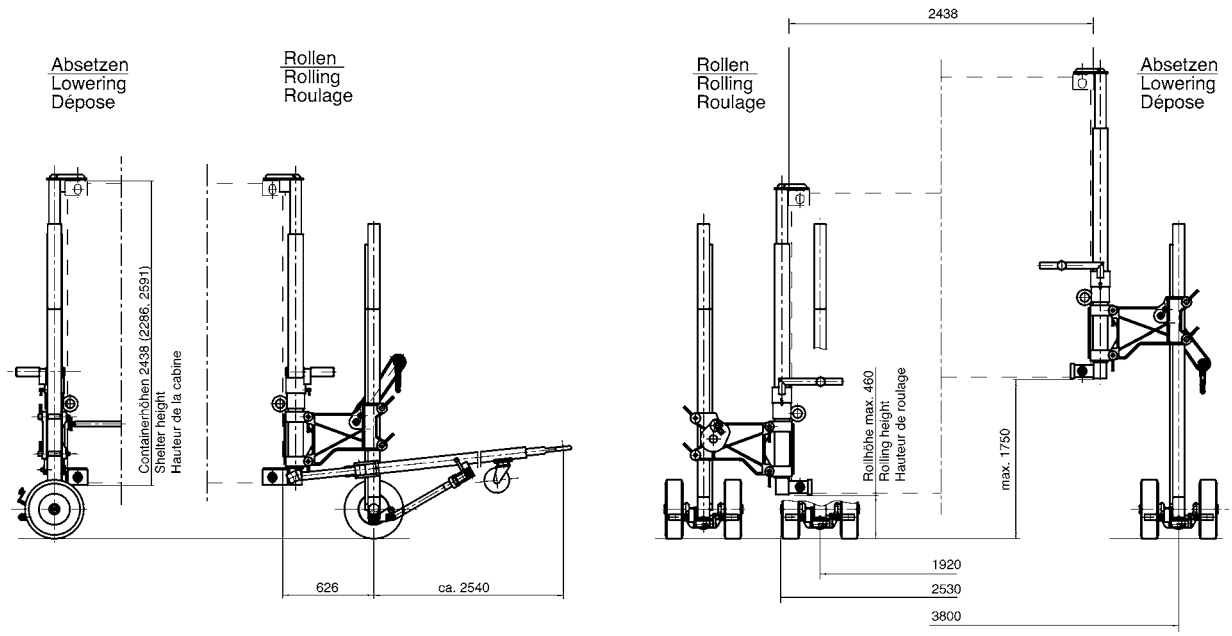

Mit dem Hebe-, Roll- und Ladesystem kann der Container vom LKW gehoben, auf Rollhöhe abgelassen, gekuppelt an ein Fahrzeug, zum Flugzeug gerollt und mit der flugzeugeigenen Seilwinde in den Laderaum gezogen werden. Außerdem können Container in einer gewünschten Arbeitshöhe gehalten bzw. auf den Boden abgesetzt werden (Nivellieren möglich).

With the Lifting-, Rolling- and Loading System it is possible to lift the shelter from the truck, to lower to rolling position, couple to tug and roll to the aircraft. Using the aircraft winch system the shelter can then be pulled into the cargo space. The system can also be used for lowering the shelter to the ground and for levelling to a working height.

Le MTM permet de décharger le shelter du camion, de le descendre à la hauteur de roulage, de le tracter pour le charger dans l'avion. Le treuil de l'avion permettra de tirer le conteneur en position de chargement. Le nivelage du conteneur est possible.

Technische Daten	**Technical data**	**Caractéristiques techniques**	O/No. * 205270
dyn. Last - System / Stütze - auf Bodenplatte - auf Rädern	dyn. load - system / jack	Charge dyn. - jeu / béquille	 65 / 32,5 kN 65 / 21,5 kN
stat. Last - System / Stütze - auf Bodenplatte - auf Rädern	stat. load - system / jack	Charge stat. - jeu / béquille	 65 / 32,5 kN 65 / 21,5 kN
Bauhöhe	Overall height	Hauteur totale	> 2510 mm
Hubhöhe	Lift	Course	~ 1750 mm
Schräglage der Last	Load inclination	Inclinaison de la charge	< 2°
Bodenneigung	Ground slope	Pente du sol	< 10°
Zusatzlast - Windlast - Rollbetrieb	Additional load - Wind load - Rolling	Charge latérale - Force du vent admissible - Roulage vitesse maxi	 < 64 km/h < 16 km
Einsatztemperatur	Operating temperature	Plage de température	-33 ... +50 °C
Systemgewicht	Weight / set	Poids / jeu	~ 1100 kg
Kurbelkraft / Stützenpaar bei max. Hublast	Crank force / paired jack at max lift capacity	Effort sur manivelle / béquilles jumelées sous charge maxi.	~ 150 N
Hub / Kurbelumdrehung	Lift / crank turn	Course / tour de manivelle	~ 4,3 mm
Nivelliergenauigkeit	Levelling tolerance	Précision de nivelage	±0,1°
Motorbetrieb (optional)	**Motor operation (opt.)**	**Fonctionnement motorisé(opt.)**	
Netzanschluss	Connection	Alimentation	24 V-DC
Anzahl Motoren	Number of motors	Nbre de moteurs	2
Anzahl Verbindungswelle	Number of connecting shaft	Nbre d'arbres de transmission	2

* Bei Abweichungen Vergabe der Best.-Nr. nach Kundenspezifikation.
* Modifications induce assignment of part numbers related to customer specifications.
* Spécifications déviantes causent l'attribution des numéros de commande selon spécification du client.

haacon

Hebe-, Roll- und Ladesystem 10 t, Typ 1350.10

Lifting-, Rolling- and Loading System 10 t, type 1350.10

Moyen Techniques de Manutention mobile 10 t (MTM), type 1350.10

Hebevorrichtung zum Anheben, Ausrichten, Absetzen und Verrollen von Norm-Containern.

- **Hohe Verwendungsflexibilität (Absetzbetrieb, Luftverladung, LKW-Verladung, Rollbetrieb)**
- **Für gängige Transport-Flugzeuge**
- **System modular zerlegbar für vereinfachten Transport**
- **Luftbereifter Doppelradsatz für Rollbetrieb bis 16 km/h**
- **Absetzbetrieb von LKW bis 1.750 mm Höhe**
- **Feststellbremse**

Lifting device for lifting, levelling, depositing and rolling of ISO containers

- All-round application
- (Lifting/lowering, aircraft loading, truck loading, roll-on-operation)
- Applicable to most Transport-Aircrafts
- Dismantling to handsome pieces for transport
- Pneumatic-tyred double wheels allow rolling up to 16 km/h
- Lowering of containers from a truck up to 1.750 mm height
- Manual brake

Dispositif de levage, mise à niveau, dépose et déplacement de conteneurs ISO

- Nombreuses applications possibles (dépose, chargement et déchargement pour camion et avion)
- Pour les avions-cargo habituels
- Le système est démontable en modules facilitant le transport
- Jeu de roues pneumatiques doubles, roulage jusqu'à 16 km/h
- Déchargement d'un camion d'une hauteur jusqu'à 1.750 mm
- Frein manuel

Optionen:

- *Elektroantrieb 24 / 28 V-DC*
- *Montagewinde*
- *mit automatischer Seilrißbremse*

Options:

- *Electric motor drive 24 / 28 V-DC*
- *Mounting winch*
- *with automatic brake (in case of rope rupture)*

Options :

- *Motorisation 24 / 28 V-DC*
- *Potence de montage*
- *Frein automatique (en cas de rupture de la timonerie)*

haacon hebetechnik gmbh
Josef-Haamann-Str. 6
D-97896 Freudenberg/Main

Tel.: + 49 (0) 93 75/84-0
Fax: + 49 (0) 93 75/84-108
liftingsystems@haacon.com
www.haacon.com

DMSZ Zertifiziert nach ISO 9001 QM 00414

[Ausgabe 2017 / hcm-kf]

Technische Daten
Technical data
Caractéristiques techniques

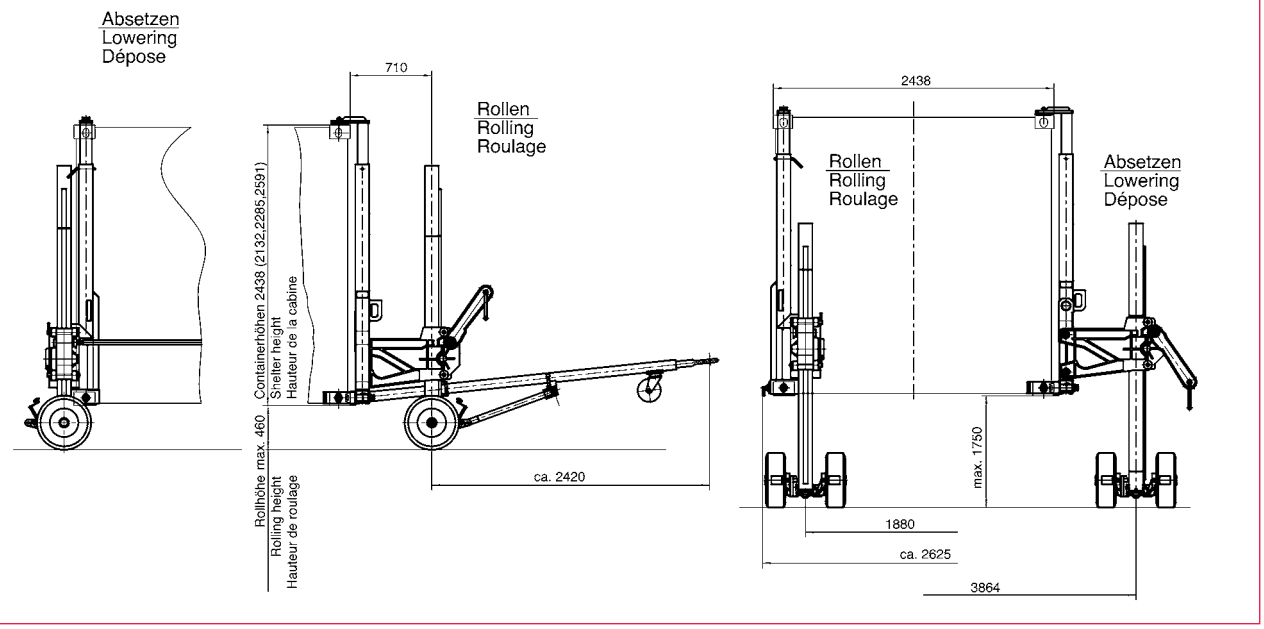

Mit dem Hebe-, Roll- und Ladesystem kann der Container vom LKW gehoben, auf Rollhöhe abgelassen, gekuppelt an ein Fahrzeug, zum Flugzeug gerollt und mit der flugzeugeigenen Seilwinde in den Laderaum gezogen werden. Außerdem können Container in einer gewünschten Arbeitshöhe gehalten bzw. auf den Boden abgesetzt werden (Nivellieren möglich).

With the Lifting-, Rolling- and Loading System it is possible to lift the shelter from the truck, to lower to rolling position, couple to tug and roll to the aircraft. Using the aircraft winch system the shelter can then be pulled into the cargo space. The system can also be used for lowering the shelter to the ground and for levelling to a working height.

Le MTM permet de décharger le shelter du camion, de le descendre à la hauteur de roulage, de le tracter pour le charger dans l'avion. Le treuil de l'avion permettra de tirer le conteneur en position de chargement. Nivelage du conteneur possible

Technische Daten	**Technical data**	**Caractéristiques techniques**	O/No. * 231005
dyn. Last - System / Stütze - auf Bodenplatte - auf Rädern	dyn. load - system / jack	Charge dyn. - jeu / béquille	 100 / 50 kN 100 / 32 kN
stat. Last - System / Stütze - auf Bodenplatte - auf Rädern	stat. load - system / jack	Charge stat. - jeu / béquille	 100 / 50 kN 100 / 32 kN
Bauhöhe	Overall height	Hauteur totale	> 2500 mm
Hubhöhe	Lift	Course	~ 1750 mm
Schräglage der Last	Load inclination	Inclinaison de la charge	< 2°
Bodenneigung	Ground slope	Pente du sol	< 10°
Zusatzlast - Windlast - Rollbetrieb	Additional load - Wind load - Rolling	Charge latérale - Force du vent admissible - Roulage vitesse maxi	 < 64 km/h < 16 km
Einsatztemperatur	Operating temperature	Plage de température	-33 ... +50 °C
Systemgewicht	Weight / set	Poids / jeu	~ 1450 kg
Kurbelkraft / Stützenpaar bei max. Hublast	Crank force / paired jack at max lift capacity	Effort sur manivelle / béquilles jumelées sous charge maxi.	~ 140 N
Hub / Kurbelumdrehung	Lift / crank turn	Course / tour de manivelle	~ 2,3 mm
Nivelliergenauigkeit	Levelling tolerance	Précision de nivelage	±0,1°
Motorbetrieb (optional)	**Motor operation (opt.)**	**Fonctionnement motorisé(opt.)**	
Netzanschluss	Connection	Alimentation	24 V-DC
Anzahl Motoren	Number of motors	Nbre de moteurs	2
Anzahl Verbindungswelle	Number of connecting shaft	Nbre d'arbres de transmission	2

* Bei Abweichungen Vergabe der Best.-Nr. nach Kundenspezifikation.
* Modifications induce assignment of part numbers related to customer specifications.
* Spécifications déviantes causent l'attribution des numéros de commande selon spécification du client.

haacon

Hebe-, Roll- und Ladesystem 10 t, Typ 1350.FR

Lifting-, Rolling- and Loading System 10 t, type 1350.FR

Moyen Techniques de Manutention mobile 10 t (MTM), type 1350.FR

Abb. zeigt Ausführung mit motorischem Antrieb 24 V-DC / fig. shows version with motor drive 24 V-DC / fig. avec version motorisée 24 V-DC

Hebevorrichtung zum Anheben, Ausrichten, Absetzen und Verrollen von Norm-Containern.

- **Hohe Verwendungsflexibilität (Absetzbetrieb, Luftverladung, LKW-Verladung, Rollbetrieb)**
- **Für gängige Transport-Flugzeuge**
- **Demontage während des Transports nicht notwendig (LKW, Flugzeug)**
- **System an Sirnseite beischwenkar**
- **Einfach bereifte Vollgummi-Radsätze für minimierten Bauraum, Rollbetrieb bis 6 km/h**
- **Absetzbetrieb von LKW bis 1.650 mm Höhe**
- **Feststellbremse**

Lifting device for lifting, levelling, depositing and rolling of ISO containers

- All-round application
- (Lifting/lowering, aircraft loading, truck loading, roll-on-operation)
- Applicable to most Transport-Aircrafts
- No dismantling for transport necessary (Trailer, Aircraft)
- System pivotable along short side
- Space saving solid rubber-tyred single wheel design allows rolling up to 6 km/h
- Lowering of containers from a truck up to 1.650 mm height
- Manual brake

Dispositif de levage, mise à niveau, dépose et déplacement de conteneurs ISO

- Nombreuses applications possibles (dépose; chargement et déchargement pour camion et avion)
- Pour les types d'avions habituels
- Le démontage du MTM durant le transport sur le camion ou dans l'avion n'est pas nécessaire
- Système pivotante frontale
- Roue compacte à ceinture caoutchouc autorisant un roulage jusqu'à 6 km/h
- Déchargement d'un camion d'une hauteur jusqu'à 1.650 mm
- Frein manuel

Optionen:

— *Elektroantrieb 24 / 28 V-DC*
— *Montagewinde*
— *Flugverladepalette*

Options:

— *Electric motor drive 24 / 28 V-DC*
— *Mounting winch*
— *Pallette for aircraft loading*

Options :

— *Motorisation 24 / 28 V-DC*
— *Potence de montage*
— *Pallette de chargement pour le transport aérien*

haacon hebetechnik gmbh
Josef-Haamann-Str. 6
D-97896 Freudenberg/Main

Tel.: + 49 (0) 93 75/84-0
Fax: + 49 (0) 93 75/84-108
liftingsystems@haacon.com
www.haacon.com

DMSZ Zertifiziert nach ISO 9001 QM 00414

[Ausgabe 2017 / hcm-kf]

Technische Daten
Technical data
Caractéristiques techniques

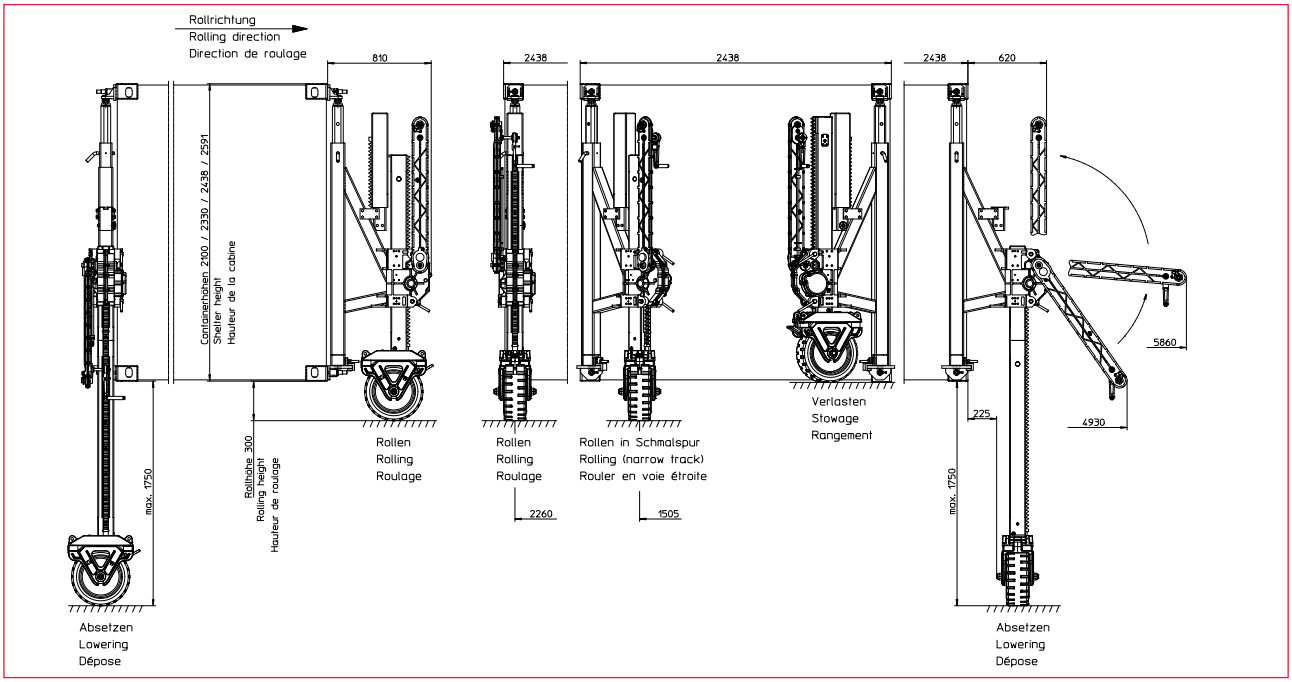

Mit dem Hebe-, Roll- und Ladesystem kann der Container vom LKW gehoben, auf Rollhöhe abgelassen, gekuppelt an ein Fahrzeug, zum Flugzeug gerollt und mit der flugzeugeigenen Seilwinde in den Laderaum gezogen werden. Außerdem können Container in einer gewünschten Arbeitshöhe gehalten bzw. auf den Boden abgesetzt werden (Nivellieren möglich).

With the Lifting-, Rolling- and Loading System it is possible to lift the shelter from the truck, to lower to rolling position, couple to tug and roll to the aircraft. Using the aircraft winch system the shelter can then be pulled into the cargo space. The system can also be used for lowering the shelter to the ground and for levelling to a working height.

Le MTM permet de décharger le shelter du camion, de le descendre à la hauteur de roulage, de le tracter pour le charger dans l'avion. Le treuil de l'avion permettra de tirer le conteneur en position de chargement.

Technische Daten	**Technical data**	**Caractéristiques techniques**	O/No. * 213623
dyn. Last - System / Stütze - auf Bodenplatte - auf Rädern	dyn. load - system / jack	Charge dyn. - jeu / béquille	 100 / 45 kN 100 / 32 kN
stat. Last - System / Stütze - auf Bodenplatte - auf Rädern	stat. load - system / jack	Charge stat. - jeu / béquille	 100 / 50 kN 100 / 32 kN
Bauhöhe	Overall height	Hauteur totale	> 2100 mm
Hubhöhe	Lift	Course	~ 1750 mm
Schräglage der Last	Load inclination	Inclinaison de la charge	< 2°
Bodenneigung	Ground slope	Pente du sol	< 10°
Zusatzlast - Windlast - Rollbetrieb	Additional load - Wind load - Rolling	Charge latérale - Force du vent admissible - Roulage vitesse maxi	 < 64 km/h < 6 km/h
Einsatztemperatur	Operating temperature	Plage de température	-33 ... +50 °C
Systemgewicht	Weight / set	Poids / jeu	~ 1300 kg
Kurbelkraft / Stützenpaar bei max. Hublast	Crank force / paired jack at max lift capacity	Effort sur manivelle / béquilles jumelées sous charge maxi.	~ 140 N
Hub / Kurbelumdrehung	Lift / crank turn	Course / tour de manivelle	~ 2,3 mm
Nivelliergenauigkeit	Levelling tolerance	Précision de nivelage	±0,1°
Motorbetrieb (optional)	**Motor operation (opt.)**	**Fonctionnement electrique (opt.)**	
Netzanschluss	Connection	Alimentation	24 V-DC
Anzahl Motoren	Number of motors	Nbre de moteurs	4

* Bei Abweichungen Vergabe der Best.-Nr. nach Kundenspezifikation.
* Modifications induce assignment of part numbers related to customer specifications.
* Spécifications déviantes causent l'attribution des numéros de commande selon spécification du client.

haacon

Containerrollensatz 4 t, Typ 4336.4
Container roller set 4 t, type 4336.4
Jeu de roues 4 t à fixer au coins ISO, type 4336.4

Containerrollen zum Bewegen von Norm-Containern
- **Rollensatz bestehend aus Deichsel, zwei Lenkrollen und zwei Bockrollen**
- **Rollbetrieb bis 6 km/h**

Option:
— *Aufbewahrungskiste*

Roller set for moving of ISO containers
- Set consisting of towing bar, two steering and two fixed wheels
- Rolling up to 6 km/h

Option:
— *Storage case*

Jeu de roues pour transporter des conteneurs ISO
- Le système se compose d'une barre d'attelage, deux roues pivotantes et deux roues fixes
- Roulage jusqu'à 6 km/h

Option:
— *Caisse de stockage*

haacon hebetechnik gmbh
Josef-Haamann-Str. 6
D-97896 Freudenberg/Main

Tel.: + 49 (0) 93 75/84-0
Fax: + 49 (0) 93 75/84-108
liftingsystems@haacon.com
www.haacon.com

DMSZ Zertifiziert nach ISO 9001 QM 00414

[Ausgabe 2017 / hcm-kf]

Technische Daten
Technical data
Caractéristiques techniques

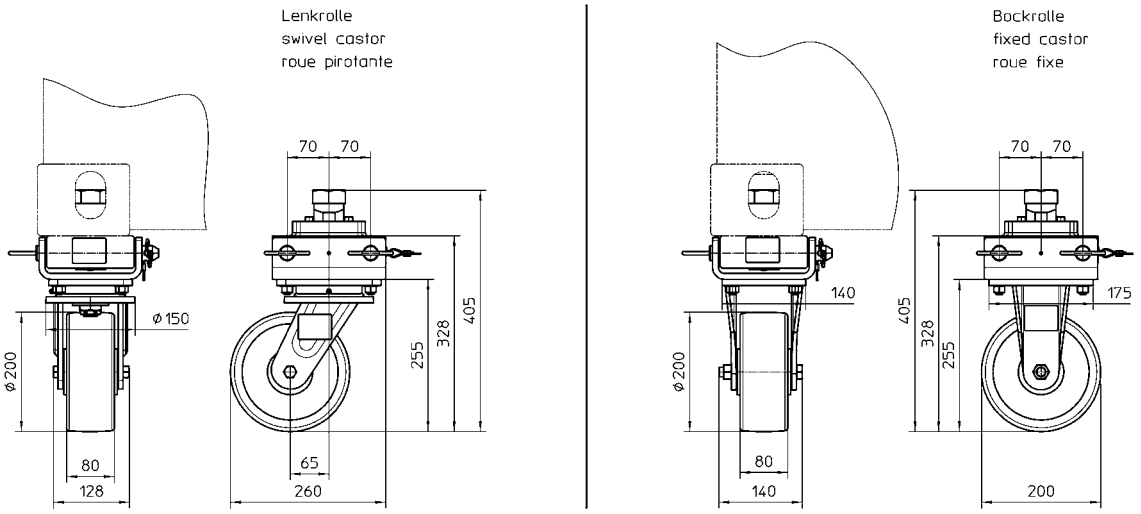

Rollensatz zum Verfahren von Containern auf befestigtem Untergrund.
Container roller set for moving containers on paved ground.
Le jeu de roues permet de déplacer des conteneurs sur des surfaces stabilisées.

Technische Daten	**Technical data**	**Caractéristiques techniques**	O/No. 232844
dyn. Last - System / Rolle	dyn. load - system / roll	Charge dyn. - jeu / roue	40 / 14 kN
stat. Last - System / Rolle	stat. load - system / roll	Charge stat. - jeu / roue	40 / 14 kN
Bauhöhe	Overall height	Hauteur totale	~ 330 mm
Hub max.	Stroke	Course	—
Schräglage der Last	Load inclination	Inclinaison de la charge	< 10°
Bodenneigung	Ground slope	Pente du sol	< 10°
Zusatzlast - Windlast	Additional load - Wind load	Charge latérale - Force du vent admissible	 < 120 km/h
Einsatztemperatur	Operating temperature	Plage de température	-33 ... +50 °C
Systemgewicht	Weight / set	Poids / jeu	~ 155 kg

haacon

Containerrollensatz 8 t, Typ 4336.8

Container roller set 8 t, type 4336.8

Jeu de roues 8 t à fixer au coins ISO, type 4336.8

Containerrollen zum Bewegen von Norm-Containern

- **Rollensatz bestehend aus Deichsel, zwei Lenkrollen und zwei Bockrollen**
- **Rollbetrieb bis 6 km/h**

Option:

— *Aufbewahrungskiste*
— *Festellbremse*
— *Nivellierstütze 232 775 zur Montage*

Roller set for moving of ISO containers

- Set consisting of towing bar, two steering and two fixed wheels
- Rolling up to 6 km/h

Option:

— *Storage case*
— *Brake for ascertaining*
— *Levelling jack 232 775 to the assembly*

Jeu de roues pour transporter des conteneurs ISO

- Le système se compose d'une barre d'attelage, deux roues pivotantes et deux roues fixes
- Roulage jusqu'à 6 km/h

Option:

— *Caisse de stockage*
— Frein manuel
— *Béquilles de nivelage type 232 775 conseillées pour le montage*

haacon hebetechnik gmbh
Josef-Haamann-Str. 6
D-97896 Freudenberg/Main

Tel.: + 49 (0) 93 75/84-0
Fax: + 49 (0) 93 75/84-108
liftingsystems@haacon.com
www.haacon.com

DMSZ Zertifiziert nach ISO 9001 QM 00414

[Ausgabe 2017 / hcm-kf]

Technische Daten
Technical data
Caractéristiques techniques

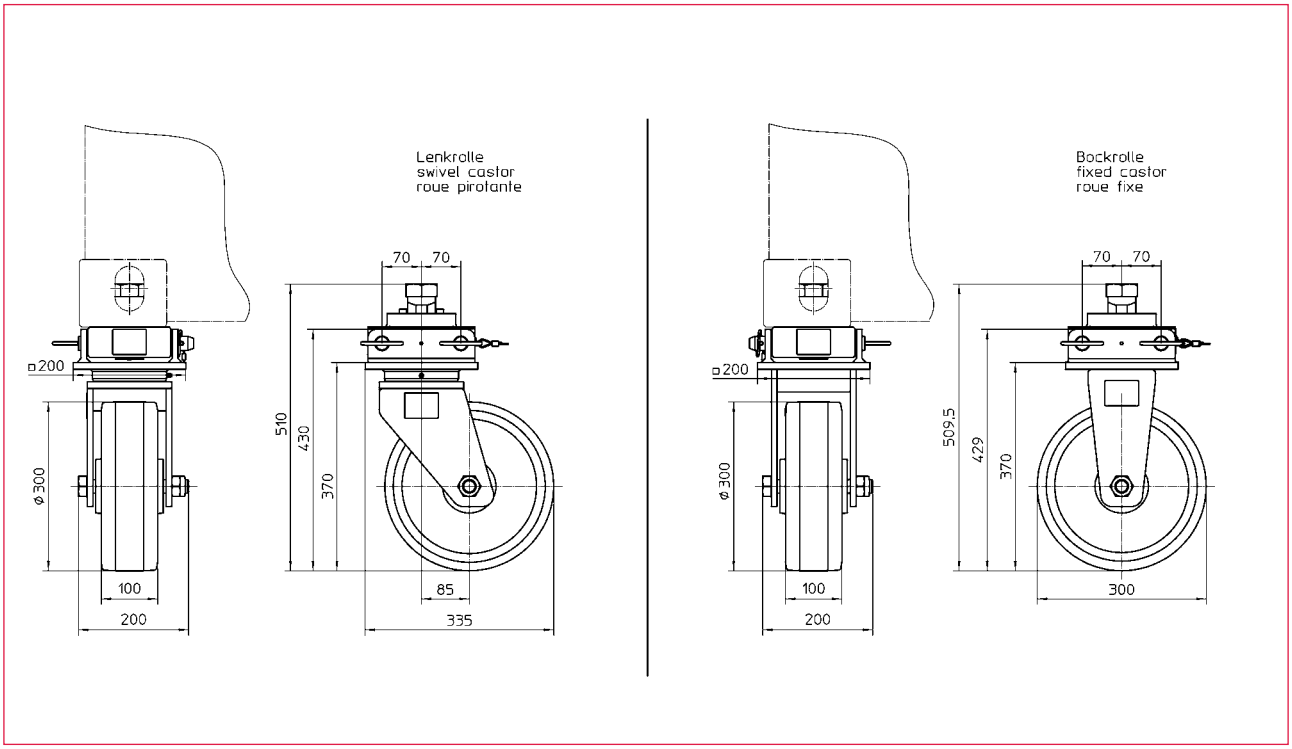

Rollensatz zum Verfahren von Containern auf befestigtem Untergrund.
Container roller set for moving containers on paved ground.
Le jeu de roues permet de déplacer des conteneurs sur des surfaces stabilisées.

Technische Daten	**Technical data**	**Caractéristiques techniques**	O/No. 231874
dyn. Last - System / Rolle	dyn. load - system / roll	Charge dyn. - jeu / roue	80 / 30 kN
stat. Last - System / Rolle	stat. load - system / roll	Charge stat. - jeu / roue	80 / 30 kN
Bauhöhe	Overall height	Hauteur totale	~ 430 mm
Hub max.	Stroke	Course	—
Schräglage der Last	Load inclination	Inclinaison de la charge	< 10°
Bodenneigung	Ground slope	Pente du sol	< 10°
Zusatzlast - Windlast	Additional load - Wind load	Charge latérale - Force du vent admissible	 < 120 km/h
Einsatztemperatur	Operating temperature	Plage de température	-33 ... +50 °C
Systemgewicht	Weight / set	Poids / jeu	~ 220 kg

haacon

Containerrollensatz 16 t, Typ 4336.16

Container roller set 16 t, type 4336.16

Jeu de roues conteneur 16 t à fixer au coins ISO, type 4336.16

Containerrollen zum Bewegen von Norm-Containern

- **Lenkstange zur Handhabung der Rolle im demontierten Zustand und zum Nachlenken**
- **mit Feststellbremse**
- **Rollensatz bestehend aus Zuggestänge, vier Lenkrollen, in Fahrtrichtung blockierbar**
- **Rollbetrieb bis 6 km/h**

Option:

— *Aufbewahrungskiste*

— *Nivellierstütze 232 775 zur Montage*

Roller set for moving of ISO containers

- Steering rod for easy manoevring of dismantled roll and for steering
- Including brake
- Set consisting of towing bar, four steering wheels, locking in driving direction
- Rolling up to 6 km/h

Option:

— *Storage case*

— *Levelling jack 232 775 to the assembly*

Jeu de roues pour le transport des conteneurs ISO

- Timon de direction pour manœuvrer la roue démontée et pour diriger le système roulant
- Frein manuel
- Le système se compose d'une barre d'attelage, de quatre roues pivotantes vérouillables dans le sens du roulage
- Roulage jusqu'à 6 km/h

Option:

— *Caisse de stockage*

— *Béquilles de nivelage type 232 775 conseillées pour le montage*

haacon hebetechnik gmbh
Josef-Haamann-Str. 6
D-97896 Freudenberg/Main

Tel.: + 49 (0) 93 75/84-0
Fax: + 49 (0) 93 75/84-108
liftingsystems@haacon.com
www.haacon.com

DMSZ Zertifiziert nach ISO 9001 QM 00414

[Ausgabe 2017 / hcm-kf]

Technische Daten
Technical data
Caractéristiques techniques

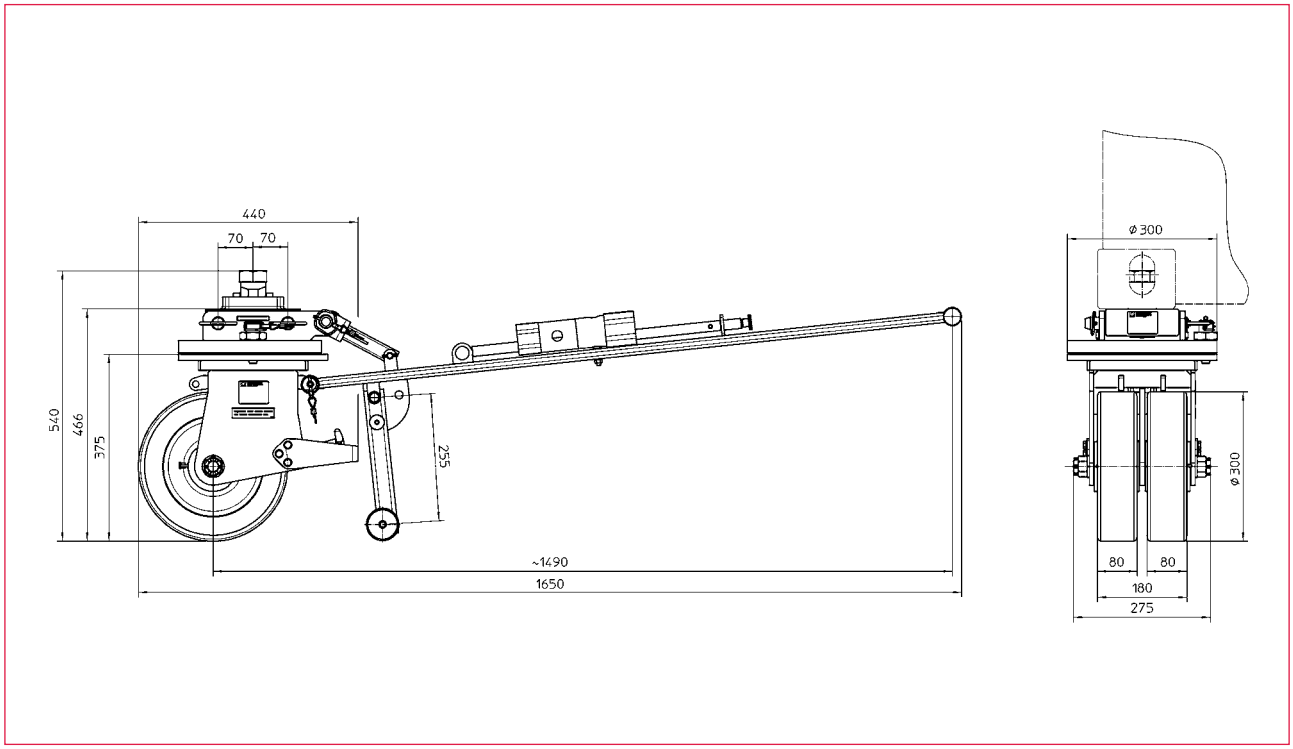

Rollensatz zum Verfahren von Containern auf befestigtem Untergrund.
Container roller set for moving containers on paved ground.
Le jeu de roues permet de déplacer des conteneurs ISO sur des surfaces stabilisées.

Technische Daten	**Technical data**	**Caractéristiques techniques**	O/No. 231720
dyn. Last - System / Rolle	dyn. load - system / roll	Charge dyn. - jeu / roue	160 / 60 kN
stat. Last - System / Rolle	stat. load - system / roll	Charge stat. - jeu / roue	160 / 60 kN
Bauhöhe	Overall height	Hauteur totale	~ 460 mm
Hub max.	Stroke	Course	—
Schräglage der Last	Load inclination	Inclinaison de la charge	< 10°
Bodenneigung	Ground slope	Pente du sol	< 10°
Zusatzlast - Windlast	Additional load - Wind load	Charge latérale - Force du vent admissible	 < 120 km/h
Einsatztemperatur	Operating temperature	Plage de température	-33 ... +50 °C
Systemgewicht	Weight / set	Poids / jeu	~ 430 kg

Maße und Konstruktionsänderungen vorbehalten.
We reserve the right to amend specifications without notice or obligation.
haacon se réserve le droit de modifier les caractéristiques de son matériel.

haacon

Containerrollensatz 32 t, Typ 4336.32

Container roller set 32 t, type 4336.32

Jeu de roues conteneur 32 t à fixer au coins ISO, type 4336.32

Containerrollen zum Bewegen von Norm-Containern

- **Lenkstange zur Handhabung der Rolle im demontierten Zustand und zum Nachlenken**
- **mit Feststellbremse**
- **Rollensatz bestehend aus Zuggestänge, acht Lenkrollen, in Fahrtrichtung blockierbar**
- **Rollbetrieb bis 6 km/h**

Option:

— *Aufbewahrungskiste*

Roller set for moving of ISO containers

- Steering rod for easy manoevring of dismantled roll and for steering
- Including brake
- Set consisting of towing bar, eight steering wheels, locking in driving direction
- Rolling up to 6 km/h

Option:

— *Storage case*

Jeu de roues pour le déplacement de conteneurs ISO

- Timon de direction pour manœuvrer la roue de façon pratique avant le montagepuis pour diriger le système roulant
- Frein
- Le système se compose d'une barre d'attelage, de huit roues pivotantes vérouillables dans le sens de roulage
- Roulage jusqu'à 6 km/h

Option:

— *Caisse de stockage*

haacon hebetechnik gmbh
Josef-Haamann-Str. 6
D-97896 Freudenberg/Main

Tel.: + 49 (0) 93 75/84-0
Fax: + 49 (0) 93 75/84-108
liftingsystems@haacon.com
www.haacon.com

DMSZ Zertifiziert nach ISO 9001 QM 00414

[Ausgabe 2017 / hcm-kf]

Technische Daten
Technical data
Caractéristiques techniques

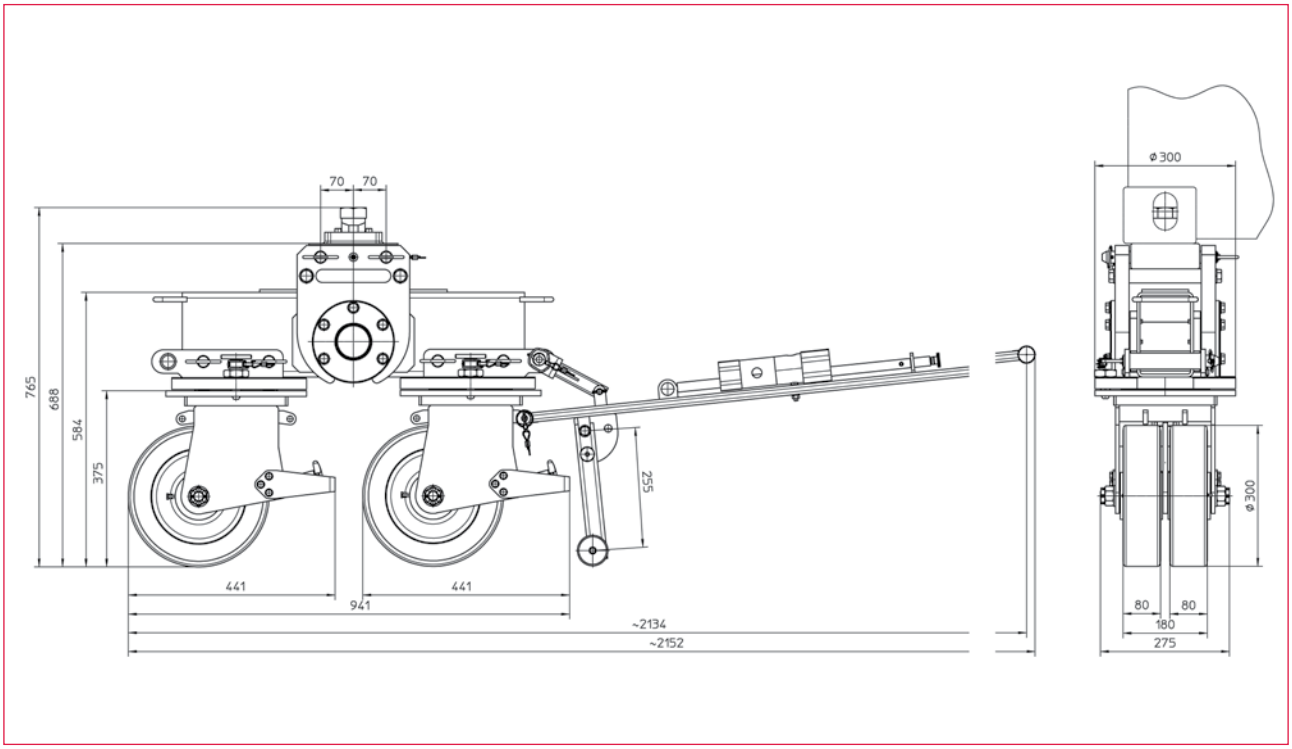

Rollensatz zum Verfahren von Containern auf befestigtem Untergrund.
Container roller set for moving containers on paved ground.
Le jeu de roues permet de déposer des conteneurs avec coins ISO sur surfaces stabilisées.

Technische Daten	**Technical data**	**Caractéristiques techniques**	O/No. 232371
dyn. Last - System / Rolle	dyn. load - system / roll	Charge dyn. - jeu / roue	320 / 120 kN
stat. Last - System / Rolle	stat. load - system / roll	Charge stat. - jeu / roue	320 / 120 kN
Bauhöhe	Overall height	Hauteur totale	~ 690 mm
Hub max.	Stroke	Course	—
Schräglage der Last	Load inclination	Pente de la charge	< 3°
Bodenneigung	Ground slope	Pente du sol	< 3°
Zusatzlast - Windlast	Additional load - Wind load	Charge latérale - Force du vent	 < 120 km/h
Einsatztemperatur	Operating temperature	Plage de température	-33 ... +50 °C
Systemgewicht	Weight / set	Poids / jeu	~ 1075 kg

haacon

Montagewinde für Hebevorrichtungen
Mounting winch for Lifting devices
Potence de montage de disposifs de levage

- **Montagewinden sind leicht gebaute bewegliche Hebehilfen, die es erlauben auch schwere Hebevorrichtungen in Montageposition zu bringen. Dies ist besonders von Vorteil, wenn der Container sich auf einem LKW befindet, da die oberen Anschlagpunkte dann 4 m über Bodenniveau liegen.**
- Mounting winches are easy-to-handle auxiliary lifting devices. They allow to bring even heavy lifting devices to their fixing points. A benefit when the container is on a truck which by implication in total makes more than 4 m above the bottom level.
- Les potences de montage sont des appareils de manutention léger et amovible. Ils permettent de mettre des lourdes béquilles en positions de montage. C'est un avantage quand le conteneur se trouve sur un camion, avec les coins de fixation à plus de 4 m du sol.

O/No.				
209152	Montagewinde lang, für 8" und 8,5" Container	Mounting winch, long type for container of 8" to 8,5" height	Potence de montage longue, pour conteneurs de 8“ to 8,5“	
209153	Montagewinde kurz, für 7" und 7,5" Container	Mounting winch, short type for container of 8" to 8,5" height	Potence de montage courte, pour conteneurs de 7“ to 7,5“	
230711	Montagewinde für Containerhöhen von 1700 - 2075 mm	Mounting winch, for container of 1700 - 2075 mm height	Potence de montage, pour conteneurs de 1700 - 2075 mm de haute	
	zul. Last	max. load	Charge admissible	200 kg
	Seilstärke	Rope dia.	Ø Câble	8 mm
	Kurbelkraft	Crank force	Force sur manivelle	~ 90 N
	Hub/Kurbelumdrehung	Lift/crank turn	Course/tour de manivelle	~ 46 mm
	Gewicht	Weight	Poids	~ 19 kg

haacon hebetechnik gmbh
Josef-Haamann-Str. 6
D-97896 Freudenberg/Main

Tel.: + 49 (0) 93 75/84-0
Fax: + 49 (0) 93 75/84-108
liftingsystems@haacon.com
www.haacon.com

DMSZ Zertifiziert nach ISO 9001 QM 00414

[Ausgabe 2017 / hcm-kf]

Notes

We lift your product up to a new level

haacon

Competence in lifting technology

haacon hebetechnik gmbh
Josef- Haamann- Str. 6
D-97896 Freudenberg
☎ + 49 (0) 9375-84 24
🖷 + 49 (0) 9375-84 108
liftingsystems@haacon.com

haacon France Sàrl
3 D, rue du Fort
F-67118 Geispolsheim
☎ + 33 (0) 3 90 40 30 10
🖷 + 33 (0) 3 90 40 30 14
haaconfrance@haacon.com

haacon hebetechnik austria gmbh
Ing. Johannes Haller
A-7091 Breitenbrunn
☎ + 49 (0) 9375/84 321
🖷 + 49 (0) 9375/84 86
j.haller@haacon.com

Your local partner can be found on the

contact page of www.haacon.com

http://facebook.haacon.com
http://xing.haacon.com
http://linkedIn.haacon.com
http://twitter.haacon.com

haacon

Competence in lifting technology

Industriehebetechnik
Industrial Lifting Equipment
Levage Industriel

Produkte
Technische Daten

Product leaflets
Technical data

Produits
Fiches techniques

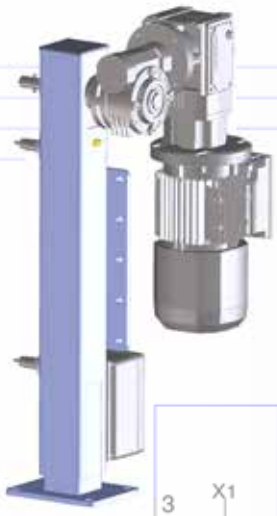

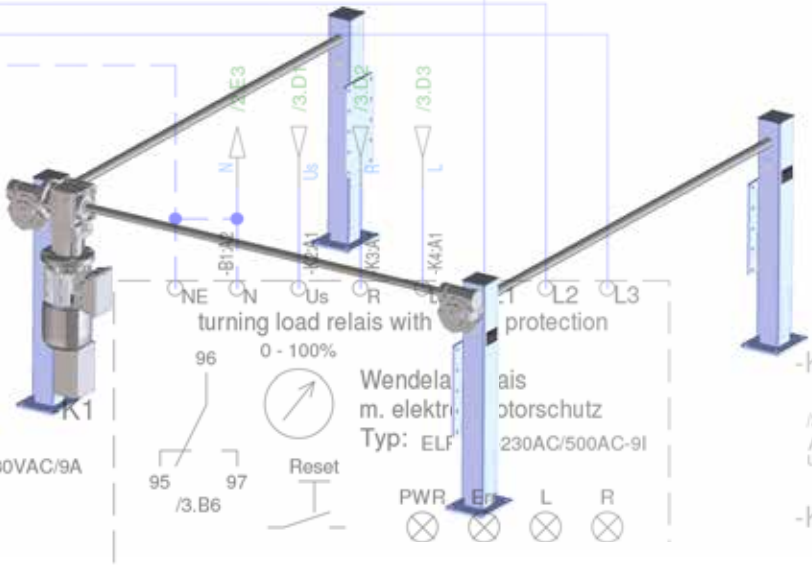
NE
N
Us
R
L1
L2
L3
turning load relais with protection
0 - 100%
96
95
97
/3.B6
Reset
Wendela ais
m. elektr otorschutz
Typ: ELF 230AC/500AC-9I
PWR
L
R
K1
230VAC/9A
-K3
AUT
RE

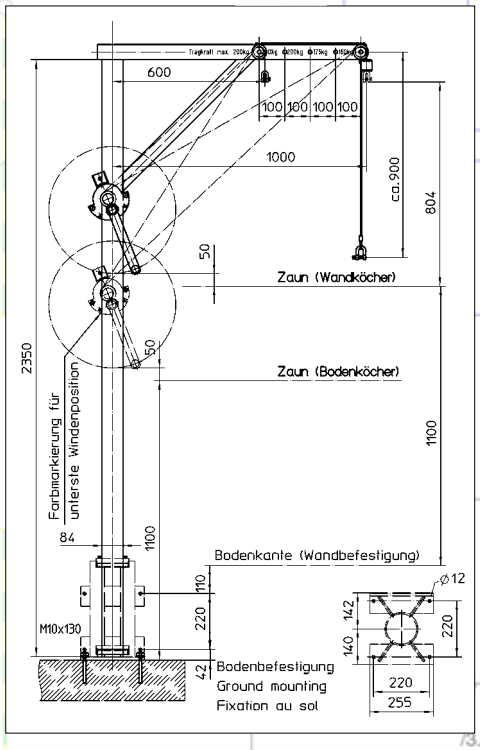
600
100
100
100
100
1000
ca.900
804
50
Zaun (Wandköcher)
50
Zaun (Bodenköcher)
2350
Farbmarkierung für unterste Windenposition
1100
84
1100
Bodenkante (Wandbefestigung)
110
220
M10x130
42
Bodenbefestigung
Ground mounting
Fixation au sol
Ø12
142
140
220
220
255

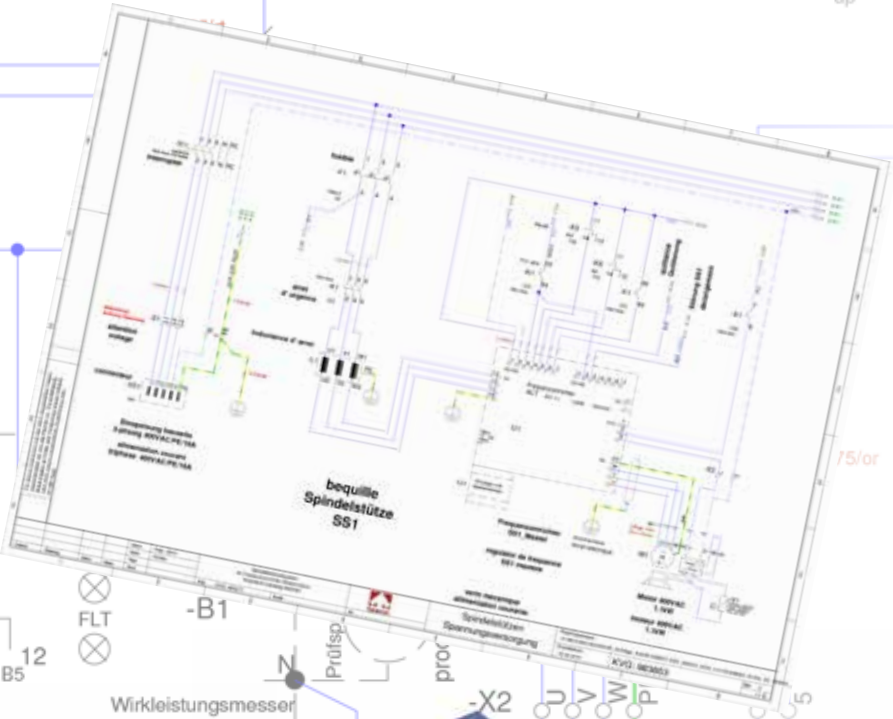
bequille
Spindelstütze
SS1

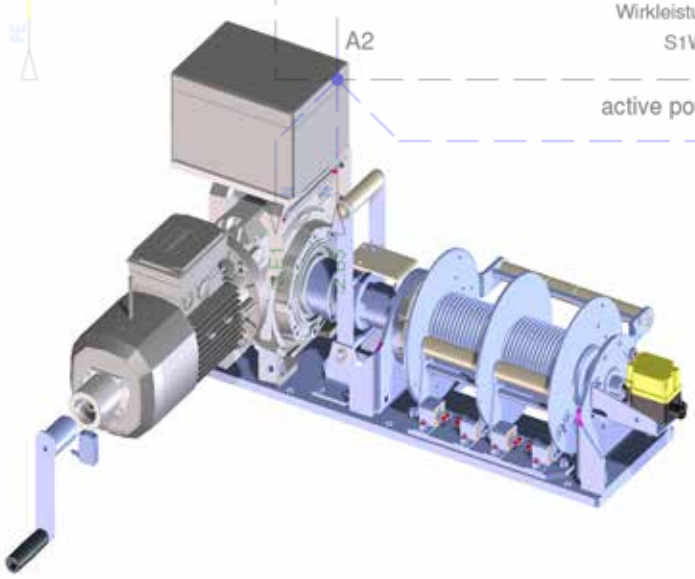

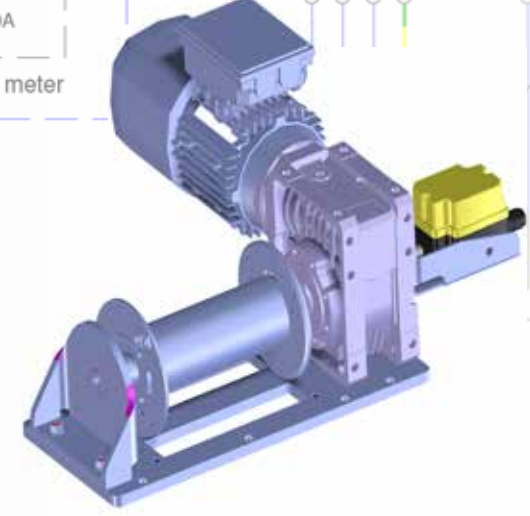

haacon

Inhaltsverzeichnis DE

			Seite
Zahnstangenwinden	Stahlwinden 11.1,5; 11.3; 11.5; 11.10	1,5 t - 10 t	6
	Stahlwinden 1188.1,5; 1188.3; 1188.5; 1188.10	1,5 t - 10 t	8
	Zahnstangenwinde mit Schneckengetriebe 1524.0,5; 1555.1	0,5 t - 1 t	10
	Zahnstangenwinde 1624 / 1685	1,5 t - 10 t	12
	Zahnstangenwandwinde 1659	1,5 t - 5 t	14
	Schützzüge	1,5 t - 40 t	16
Spindelwinden	Spindelwinde	0,5 t - 1 t	18
	Spindelwinde	1 t	20
	Spindelwinde	3 t	22
	Spindelstütze S/VKmG	10 t	24
	Checkliste für Varianten aus Standardartikeln		27
	SX Absattelstütze	24 t	30
	„haacony“ 8214.0,5	24 t	32
	Karosseriewinde 1094.8 / Karosseriebock 1224.8	500 kg	34
	Kabeltrommelwinde 1095.8	8 t / 7 t / 8/5 t	36
	Unterstellwinde	8 t / 7 t	38
	Spindelhubgetriebe	10 t	40
	Checkliste zur Dimensionierung von Spindelhubgetrieben		42
Handseilwinden	Handseilwinde WA 50; WA 100	50 kg / 100 kg	46
	Handseilwinde TANGO	300 kg / 500 kg	48
	Handseilwinde 421.0,125; 4210.0,08; 4210.0,125	80 kg / 125 kg	50
	Handseilwinde 220.0,3; 220.0,5	300 kg / 500 kg	52
	Handseilwinde 220.0,75; 220.1	750 kg / 1000 kg	54
	Handseilwinde 220.0,75; 220.1	2000 kg	56
	Handseilwinde 220.3	3000 kg	58
	Handseilwinde 4216.0,25; 4216.0,5	250 kg / 500 kg	60
	Handseilwinde KWV 250 / KWE 300	250 kg - 300 kg	62
	Handseilwinde KWV 650 / KWE 650	650 kg	64
	Handseilwinde KWV 1250 / KWE 1000	1000 kg - 1250 kg	66
	Handseilwinde 4585.0,5 / 0,75	500 kg / 750 kg	68
	Handseilwinde 4202.0,5	500 kg	70
	Handseilwinde 4483.0,65	650 kg	72
	Handseilwinde 4751.0,4; 4185.0,5	400 kg / 500 kg	74
	Handseilwinde 468.0,25	250 kg	76
	Seilwindenzubehör		78
Elektroseilwinden	Elektroseilwinde ESF	150 kg - 500 kg	80
	Elektroseilwinde ESG	150 kg - 2100 kg	82
	Elektroseilwinde C1 (DGUV 17)	160 kg - 1000 kg	84
	Angetriebene Seilwinden	bis 50 t	86
	Ausführungs- und Anbauvarianten für Elektro-Seilwinden		87
	Angetriebene Seilwinden Beispiele		88
	Checkliste Angetriebene Seilwinden		89
Kleinkräne	Drehkran & Köcher	150 kg - 0,78 m	94
	Drehkran aus Aluminiumlegierung	160 kg - 1 m	96
	Drehkran & Köcher	250 kg - 2 m	98
	Drehkran & Köcher	300 kg - 1,3 m	100
	Drehkran & Köcher	360 kg - 1,5 m	102
	Drehkran & Köcher	360 kg - 2 m	104
	Drehkran & Köcher	550 kg - 1,3	106
Getriebe	Allzweckgetriebe 242.0,5	200 Nm	108
	Allzweckgetriebe 242.1	600 Nm	110
	Allzweckgetriebe 242.2 / 242.3	1200 Nm / 1800 Nm	112
	Schneckengetriebe 4522.100, 4541.100, 4563.100	40 Nm	114
	Zurrwinde für Gurt oder Drahtseil 2622, 4504		116

	Content EN		Site
Rack jacks	Rack Jacks	1,5 t - 10 t	6
	Rack Jacks 1188	1,5 t - 10 t	8
	Rack & Pinion Jack with self-locking worm gear 1524.0,5; 1555.1	0,5 t / 1 t	10
	Rack & Pinion Jack 1624 / 1685	1,5 t - 10 t	12
	Rack & Pinion Jack, wallmounting 1659	1,5 t - 5 t	14
	Sluice Gate Drives	1,5 t - 100 t	16
Spindle supports	Spindle support	0,5 t	18
	Spindle support	1 t	20
	Spindle support	3 t	22
	Landing gear S/VKmG	10 t	24
	Check list for custom designed products		27
	SX Trailer landing gear	24 t	30
	„haacony“ 8214.0,5	500 kg	32
	Car body hoist 1094.8 / Car body jack 1224.8	8 t/7 t / 8/5 t	34
	Cable reel jack 1095.8	8 t/7 t	36
	Trailer jack winch	10 t	38
	Screw jacks		40
	Selection guide for spindle jacks		42
Hand rope winches	Hand rope winch WA 50; WA 100	50 kg / 100 kg	46
	Hand rope winch TANGO	300 kg / 500 kg	48
	Hand rope winch 421.0,125, 4210.0,08; 4210.0,125	80 kg / 125 kg	50
	Hand rope winch 220.0,3; 220.0,5	300 kg / 500 kg	52
	Hand rope winch 220.0,75; 220.1	750 kg / 1000 kg	54
	Hand rope winch 220.2	2000 kg	56
	Hand rope winch 220.3	3000 kg	58
	Hand rope winch 4216.0,25, 4216.0,5	250 kg / 500 kg	60
	Hand rope winch KWV 250 / KWE 300	250 kg - 300 kg	62
	Hand rope winch KWV 650 / KWE 650	650 kg	64
	Hand rope winch KWV 1250 / KWE 1000	1250 kg - 1000 kg	66
	Hand rope winch 4585.0,5 / 0,75	500 kg / 750 kg	68
	Hand rope winch 4202.0,5	500 kg	70
	Hand rope winch 4483.0,65	650 kg	72
	Hand rope winch 4751.0,4; 4185.0,5	400 kg / 500 kg	74
	Hand rope winch 468.0,25	250 kg	76
	Winches Accessories		78
Electric rope winches	Electric rope winch ESF	150 kg - 500 kg	80
	Electric rope winch ESG	150 kg - 2100 kg	82
	Electric rope winch C1 (DGUV 17)	160 kg - 1000 kg	84
	Driven rope winches	up to 50 t	86
	Rope winch accessories		87
	Driven rope winches - example		88
	Check list driven winches		89
Swivel jib cranes	Swivel jib crane	150 kg - 0,78 m	94
	Swivel jib crane made of aluminium alloy	160 kg - 1 m	96
	Swivel jib crane	250 kg - 2 m	98
	Swivel jib crane	300 kg - 1,3 m	100
	Swivel jib crane	360 kg - 1,5 m	102
	Swivel jib crane	360 kg - 2 m	104
	Swivel jib crane	550 kg - 1,3 m	106
Gears	All purpose gear 242.0,5	200 Nm	108
	All purpose gear 242.1	600 Nm	110
	All purpose gear 242.2 / 242.3	1200 Nm / 1800 Nm	112
	General purpose gear drive 4522.100, 4541.100, 4563.100	40 Nm	114
	Lashing winch for strap or wire rope 2622, 4504		116

Contenu FR

			Page
Treuils à crémaillère	Crics à fût montant	1,5 t - 10 t	6
	Crics à fût montant 1188	1,5 t - 10 t	8
	Treuils à crémaillère à vis sans fin 1524.0,5; 1555.1	0,5 t / 1 t	10
	Treuils à crémaillère 1624 / 1685	1,5 t - 10 t	12
	Treuil à crémaillère à fixation murale 1659	1,5 t - 5 t	14
	Crics de vanne	1,5 t - 100 t	16
Crics de mise en haW	Cric de mise en hauteur	0,5 t	18
	Cric de mise en hauteur	1 t	20
	Cric de mise en hauteur	3 t	22
	Béquille télescopique S/VKmG	10 t	24
	Bordereau d'étude Produit sur-mesure		27
	SX Béquilles télescopiques	24 t	30
	„haacony" 8214.0,5	500 kg	32
	Cric de carrosserie 1094.8 / Sabot de carrosserie 1224.8	8 t/7 t / 8/5 t	34
	Crics pour tourets de câble 1095.8	8 t/7 t	36
	Cric chandelier	10 t	38
	Vérins mécaniques		40
	Bordereau d'étude pour le dimensionnement de vérins mécaniques		42
Treuils manuel à câble	Treuil à câble WA 50; WA 100	50 kg / 100 kg	46
	Treuil à câble TANGO	300 kg / 500 kg	48
	Treuil à câble 421.0,125; 4210.0,08; 4210.0,125	80 kg / 125 kg	50
	Treuil à câble 220.0,3; 220.0,5	300 kg / 500 kg	52
	Treuil à câble 220.0,75; 220.1	750 kg / 1000 kg	54
	Treuil à câble 220.2	2000 kg	56
	Treuil à câble 220.3	3000 kg	58
	Treuil à câble 4216.0,25; 4216.0,5	250 kg / 500 kg	60
	Treuil à câble KWV 250 / KWE 300	250 kg - 300 kg	62
	Treuil à câble KWV 650 / KWE 650	650 kg	64
	Treuil à câble KWV 1250 / KWE 1000	1250 kg - 1000 kg	66
	Treuil à câble 4585.0,5 / 0,75	500 kg / 750 kg	68
	Treuil à câble 4202.0,5	500 kg	70
	Treuil à câble 4483.0,65	650 kg	72
	Treuil à câble 4751.0,4; 4185.0,5	400 kg / 500 kg	74
	Treuil à câble 468.0,25	250 kg	76
	Accessoires pour treuils à câble		78
Treuils électrique à câble	Treuil électrique à câble ESF	150 kg - 500 kg	80
	Treuil électrique à câble ESG	150 kg - 2100 kg	82
	Treuil électrique à câble C1 (DGUV 17)	160 kg - 1000 kg	84
	Treuils à câble entraîné	jusqu'à 50 t	86
	Accessoires pour treuils à câble		87
	Treuils à câble entraîné - versions diverses		88
	Bordereau d'étude Treuils à câble entraînés		89
Potences	Potence pour stations d'épuration	150 kg - 0,78 m	94
	Potence pour stations d'épuration en alliage d'aluminium	160 kg - 1 m	96
	Potence pour stations d'épuration	250 kg - 2 m	98
	Potence pour stations d'épuration	300 kg - 1,3 m	100
	Potence pour stations d'épuration	360 kg - 1,5 m	102
	Potence pour stations d'épuration	360 kg - 2 m	104
	Potence pour stations d'épuration	550 kg - 1,3 m	106
Engrenages	Engrenage à tout usage 242.0,5	200 Nm	108
	Engrenage à tout usage 242.1	600 Nm	110
	Engrenage à tout usage 242.2 / 242.3	1200 Nm / 1800 Nm	112
	Engrenage à vis sans fin 4522.100, 4541.100, 4563.100	40 Nm	114
	Tours de câblage pour sangles et câble métalliques 2622, 4504		116

Stahlwinden 11.1,5; 11.3; 11.5; 11.10 **1,5 t - 10 t**
Rack Jacks 1,5 t - 10 t
Crics à fût montant 1,5 t - 10 t

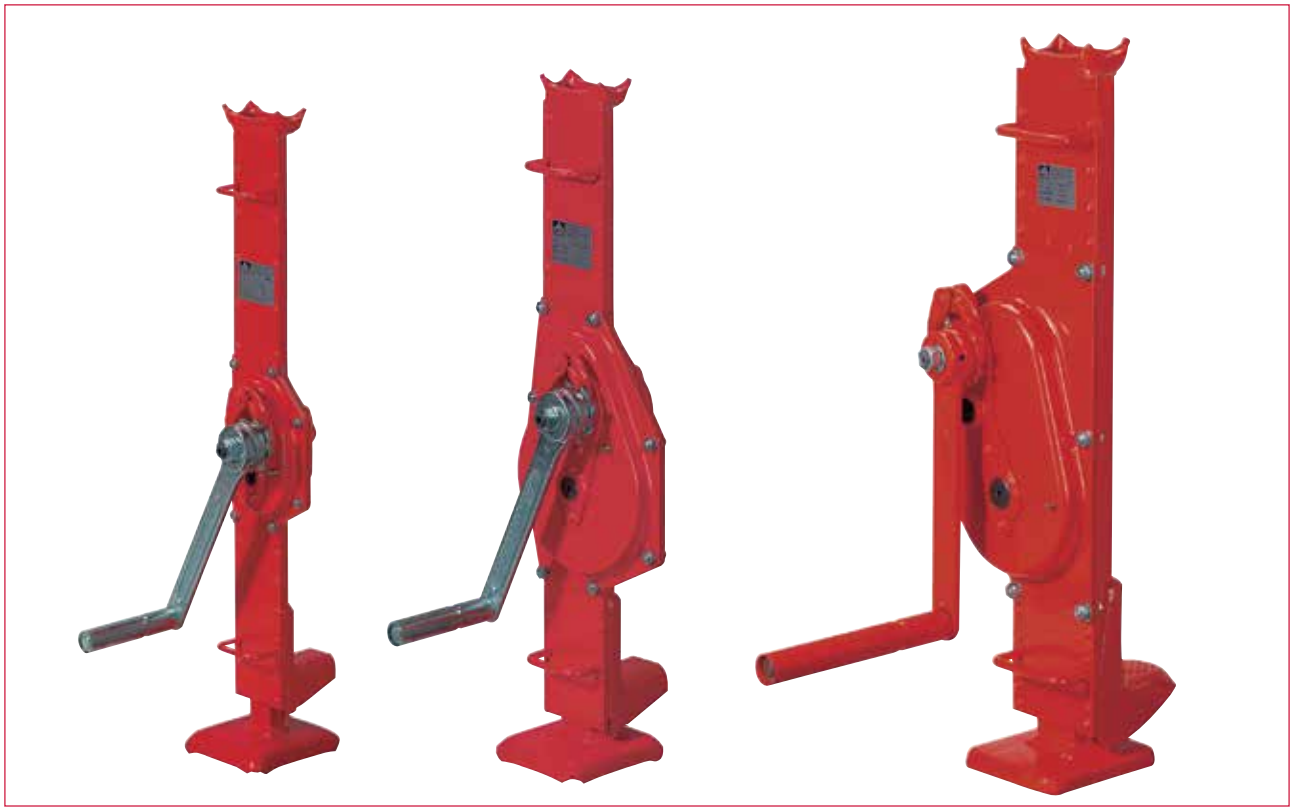

Stahlwinden nach DIN und Werksnorm mit hebendem Gehäuse, mit fester Klaue
- **lange Lebensdauer durch Stirnradgetriebe aus hochwertigem, gehärtetem bzw. vergütetem Stahl**
- **leichte, sichere Bedienung**
- **Lastansatz auf Kopf oder Klaue**
- **sicherer Stand durch große, stabile Bodenplatte**
- **ausgerüstet mit SIKU = Sicherheitskurbel oder RAKU = Ratschenkurbel, speziell für räumlich beengte Verhältnisse**
- **bewährtes Sicherheitssystem entsprechend den Unfallverhütungsvorschriften DGUV 54**
- **Pulverlackierung in RAL 2004 (reinorange)**

wahlweise:
— **verkürzte Bauhöhe, bei geringer Bodenfreiheit (1,5 3, 5 t)**

Rack jack produced to DIN norms, with lifting housing and solid claw.
- durability, thanks to a cylinder gear made of high quality hardened steel
- easy and safe manipulation
- loading on head or on claw
- high stability due to a large ground plate
- available with either SIKU safety crank or RAKU ratchet crank
- proved safety system complying with the German Safety Regulations for Lifting and Pulling Equipment DGUV 54
- Powder coating colour acc. to RAL N°. 2004

optional:
— short version for lower height (1,5 3, 5 to)

Cric à fût montant avec sabot fixe selon DIN et conforme aux normes industrielles.
- fiable et résistant, grâce à un engrenage en acier trempé de haute qualité
- maniement simple et sûr
- levage de la charge sur la tête ou sur le sabot
- bonne stabilité grâce à un large socle
- équipé de SIKU = manivelle de sécurité avec frein de friction ou RAKU = manivelle à rochet avec double cliquet
- système de sécurité garanti à toute épreuve, conforme au DGUV 54
- Laquage en poudre, couleur selon RAL N°. 2004

option :
— version raccourcie pour une garde au sol réduite (1,5 3, 5 t)

haacon hebetechnik gmbh
Josef-Haamann-Str. 6
D-97896 Freudenberg/Main
Tel.: + 49 (0) 93 75 / 84-0
Fax: + 49 (0) 93 75 / 84-66
hebetechnik@haacon.com
DMSZ Zertifiziert nach ISO 9001 QM 00414

Technische Daten
Technical data
Caractéristiques techniques

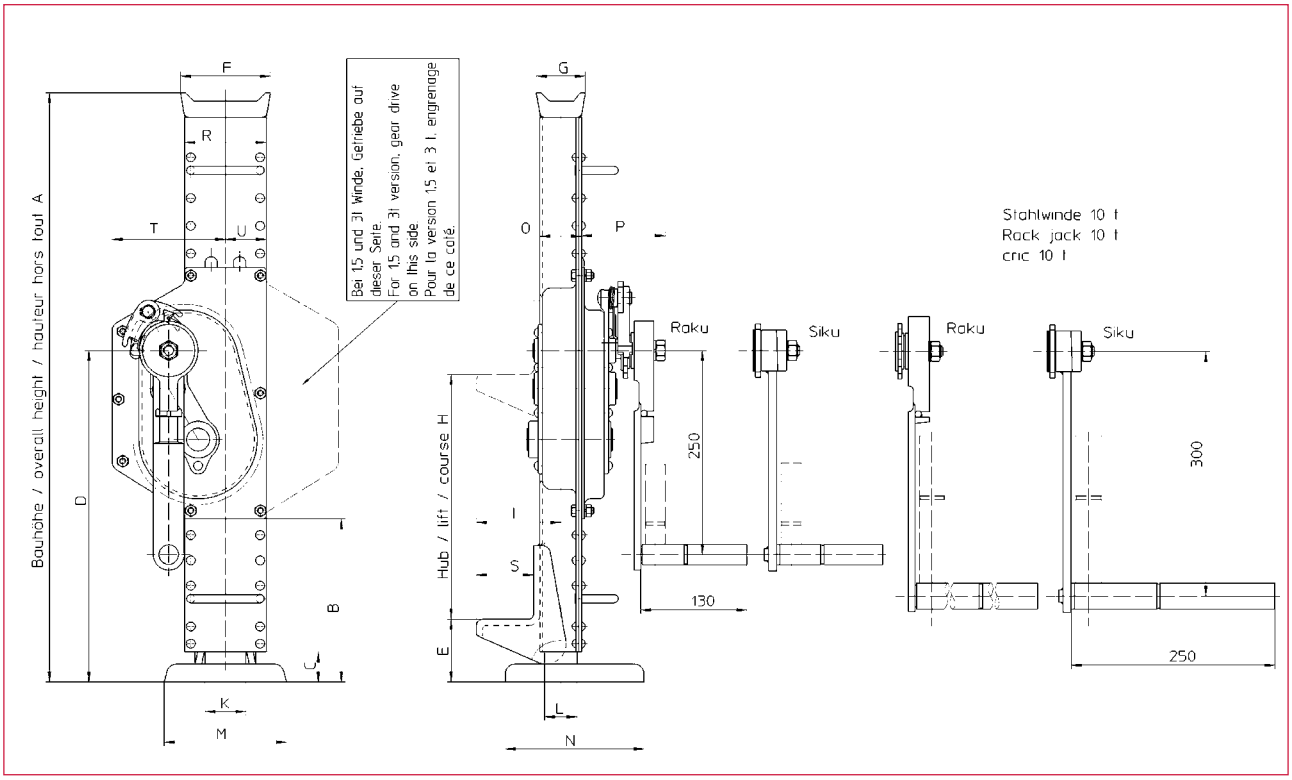

Best.-Nr. O/No. N° Code	Typ Type Type	Kurbel Crank Manivelle	Maße Dimensions Dimensions																	
			A	B	C	D	E	F	G	H	I	K	L	M	N	O	P	R	S	T	U
200 001	**11.1,5 S**	SIKU	725	237	37	350	70	100	50	350	84	35	25	130	140	33,5	108	78	60	86	39
200 007	**11.1,5 R**	RAKU	725	237	37	350	70	100	50	350	84	35	25	130	140	33,5	108	78	60	86	39
200 002	**11.3 S**	SIKU	725	182	40	387	79	100	50	350	92	45	30	130	140	39,5	94	92	65	132	72
200 008	**11.3 R**	RAKU	725	182	40	387	79	100	50	350	92	45	30	130	140	39,5	94	92	65	132	72
200 003	**11.5 S**	SIKU	722	200	37	406	77	110	60	300	104	50	40	150	170	51	105	100	70	139	50
200 009	**11.5 R**	RAKU	722	200	37	406	77	110	60	300	104	50	40	150	170	51	105	100	70	139	50
200 004	**11.10 S**	SIKU	797	167	42	448	82	125	70	300	128	60	50	150	170	62,5	115	132	85	184	66
200 010	**11.10 R**	RAKU	797	167	42	448	82	125	70	300	128	60	50	150	170	62,5	115	132	85	184	66

Technische Daten	Technical data	Caractéristiques techniques	11.1,5	11.3	11.5	11.10
zulässige Last (Druck)	admissible load (pressure)	charge autorisée (pression)	1,5 t	3 t	5 t	10 t
Übersetzung	gear transmission	rapport	4,5 : 1	9,5 : 1	22,5 : 1	24,8 : 1
Hub/Kurbelumdrehung	lift/crank turn	course/tour de manivelle	14 mm	8 mm	4 mm	4 mm
Kurbeldruck	crank force	effort manivelle	190 N	250 N	270 N	360 N
Gewicht	weight	poids	12,5 kg	20 kg	27 kg	42 kg

Maße und Konstruktionsänderungen vorbehalten.
We reserve the right to amend specifications without notice or obligation.
haacon se réserve le droit de modifier les caractéristiques de son matériel.

Stahlwinden 1188.1,5; 1188.3; 1188.5; 1188.10 1,5 t - 10 t
Rack Jacks 1188 1,5 t - 10 t
Crics à fût montant 1188 1,5 t - 10 t

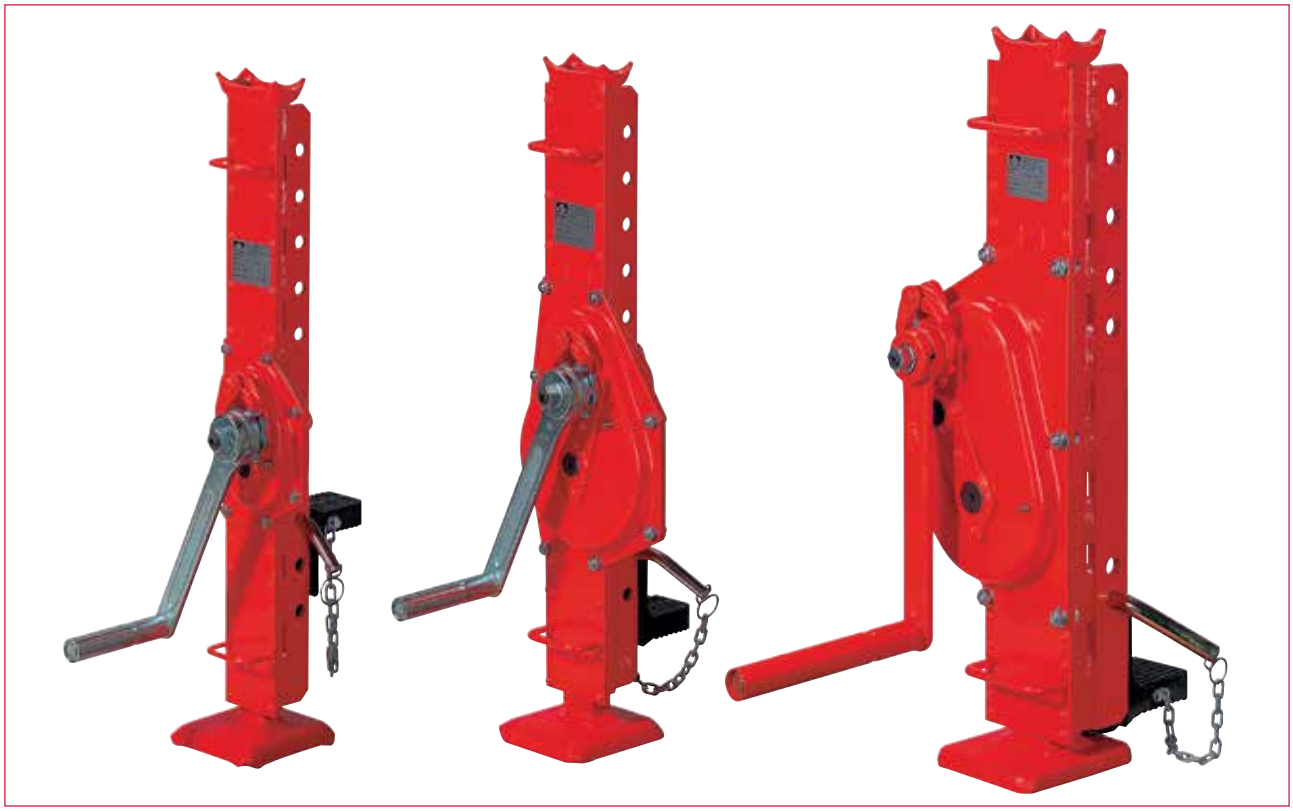

Stahlwinden nach DIN und Werksnorm mit hebendem Gehäuse, mit verstellbarer Klaue.
- **lange Lebensdauer durch Stirnradgetriebe aus hochwertigem, gehärtetem bzw. vergütetem Stahl**
- **leichte, sichere Bedienung**
- **Lastansatz auf Kopf oder Klaue**
- **Klaue 16-fach verstellbar**
- **sicherer Stand durch große, stabile Bodenplatte**
- **ausgerüstet mit:**
  SIKU = Sicherheitskurbel oder RAKU = Ratschenkurbel, speziell für räumlich beengte Verhältnisse
- **bewährtes Sicherheitssystem entsprechend den Unfallverhütungsvorschriften DGUV 54**
- **Pulverlackierung in RAL 2004 (reinorange)**

Rack jack produced to DIN norms, with adjustable claw.
- durability due to a spur gear made of high quality hardened steel
- easy and safe manipulation
- loading on head or on claw
- adjustable claw: 16 positions
- high stability due to a large ground plate
- available with either SIKU safety crank or RAKU ratchet crank
- proved safety system complying with the German Safety Regulations for Lifting and Pulling Equipment DGUV 54
- Powder coating colour acc. to RAL N°. 2004

Cric à fût montant avec sabot ajustable selon DIN et conforme aux normes industrielles
- fiable et résistant, grâce à un engrenage en acier trempé de haute qualité
- maniement simple et sûr
- levage de la charge sur la tête ou sur le sabot
- 16 positions de sabot possibles
- bonne stabilité grâce à un large sôcle
- équipé de SIKU = manivelle de sécurité avec frein de friction ou RAKU = manivelle à rochet avec double cliquet
- système de sécurité garanti à toute épreuve, conforme au DGUV 54
- Laquage en poudre, couleur selon RAL N°. 2004

haacon hebetechnik gmbh
Josef-Haamann-Str. 6
D-97896 Freudenberg/Main
Tel.: + 49 (0) 93 75 / 84-0
Fax: + 49 (0) 93 75 / 84-66
hebetechnik@haacon.com

Technische Daten
Technical data
Caractéristiques techniques

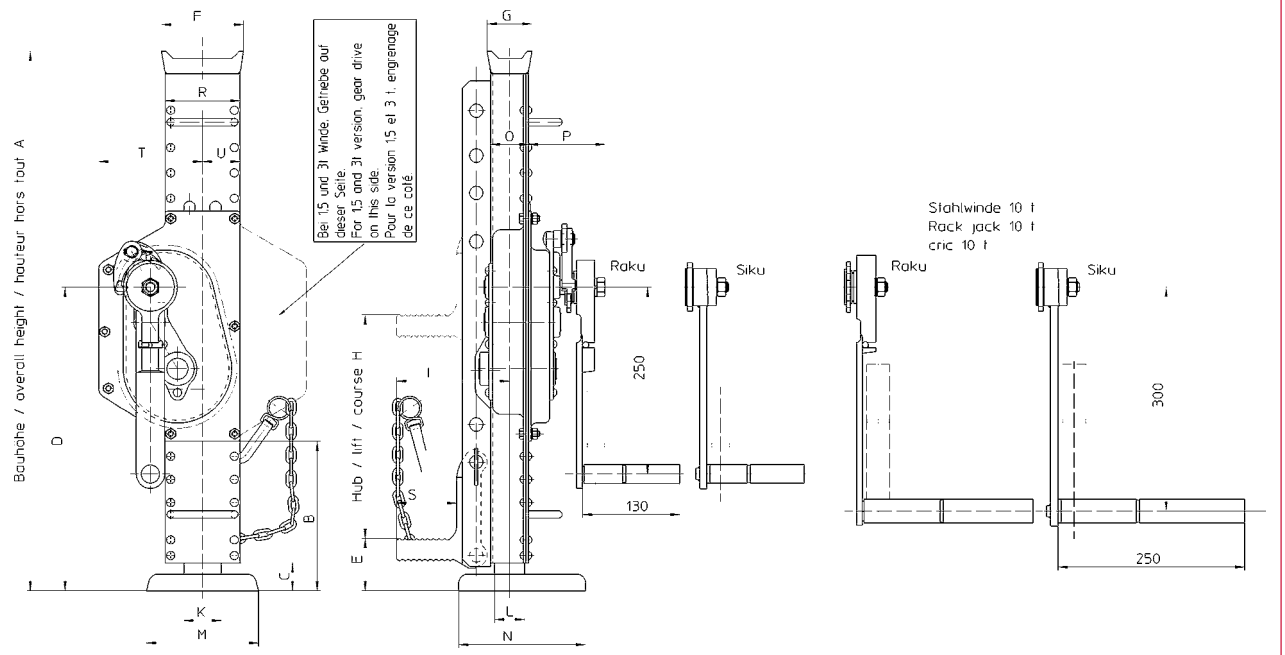

Best.-Nr. O/No. N° Code	Typ Type Type	Kurbel Crank Manivelle	Maße Dimensions Dimensions																
			A	B	C	D	F	G	H	I	K	L	M	N	O	P	R	S	T	U
200 025	**1188.1,5S**	SIKU	725	237	37	350	100	50	350	129	35	25	130	140	33,5	108	78	70	86	39
200 029	**1188.1,5R**	RAKU	725	237	37	350	100	50	350	129	35	25	130	140	33,5	108	78	70	86	39
200 026	**1188.3S**	SIKU	725	182	40	387	100	50	350	131	45	30	130	140	39,5	94	92	70	132	72
200 030	**1188.3R**	RAKU	725	182	40	387	100	50	350	131	45	30	130	140	39,5	94	92	70	132	72
200 027	**1188.5S**	SIKU	722	200	37	406	110	60	300	151	50	40	150	170	51	105	100	80	139	50
200 031	**1188.5R**	RAKU	722	200	37	406	110	60	300	151	50	40	150	170	51	105	100	80	139	50
200 028	**1188.10S**	SIKU	797	167	42	448	125	70	300	182	60	50	150	170	62,5	115	132	90	184	66
200 032	**1188.10R**	RAKU	797	167	42	448	125	70	300	182	60	50	150	170	62,5	115	132	90	184	66

Verstellbereich der Klaue / Position of claw / Position de la broche																		
200 025	**1188.1,5S**	E	60	110	145	160	195	245	355	405	440	455	490	505	540	555	590	640
200 029	**1188.1,5R**	E	60	110	145	160	195	245	355	405	440	455	490	505	540	555	590	640
200 026	**1188.3S**	E	65	115	145	165	195	245	360	410	440	460	490	510	540	560	590	640
200 030	**1188.3R**	E	65	115	145	165	195	245	360	410	440	460	490	510	540	560	590	640
200 027	**1188.5S**	E	75	135	180	240	360	435	465	485	535	540	590	640				
200 031	**1188.5R**	E	75	135	180	240	360	435	465	485	535	540	590	640				
200 028	**1188.10S**	E	75	110	185	220	370	425	480	490	535	555	600	620	665	730		
200 032	**1188.10R**	E	75	110	185	220	370	425	480	490	535	555	600	620	665	730		

Technische Daten	**Technical data**	**Caractéristiques techniques**	**1188.1,5**	**1188.3**	**1188.5**	**1188.10**
zulässige Last (Druck)	admissible load (pressure)	charge autorisée (pression)	1,5 t	3 t	5 t	10 t
Übersetzung	gear transmission	rapport	4,5 : 1	9,5 : 1	22,5 : 1	24,8 : 1
Hub/Kurbelumdrehung	lift/crank turn	course/tour de manivelle	14 mm	8 mm	4 mm	4 mm
Kurbeldruck	crank force	effort manivelle	190 N	250 N	270 N	360 N
Gewicht	weight	poids	16,5 kg	22 kg	32 kg	52 kg

Maße und Konstruktionsänderungen vorbehalten.
We reserve the right to amend specifications without notice or obligation.
haacon se réserve le droit de modifier les caractéristiques de son matériel.

Zahnstangenwinde mit Schneckengetriebe 1524.0,5; 1555.1 0,5 t / 1 t
Rack & Pinion Jack with self-locking worm gear 1524.0,5; 1555.1 0,5 t / 1 t
Treuils à crémaillère à vis sans fin 1524.0,5; 1555.1 0,5 t / 1 t

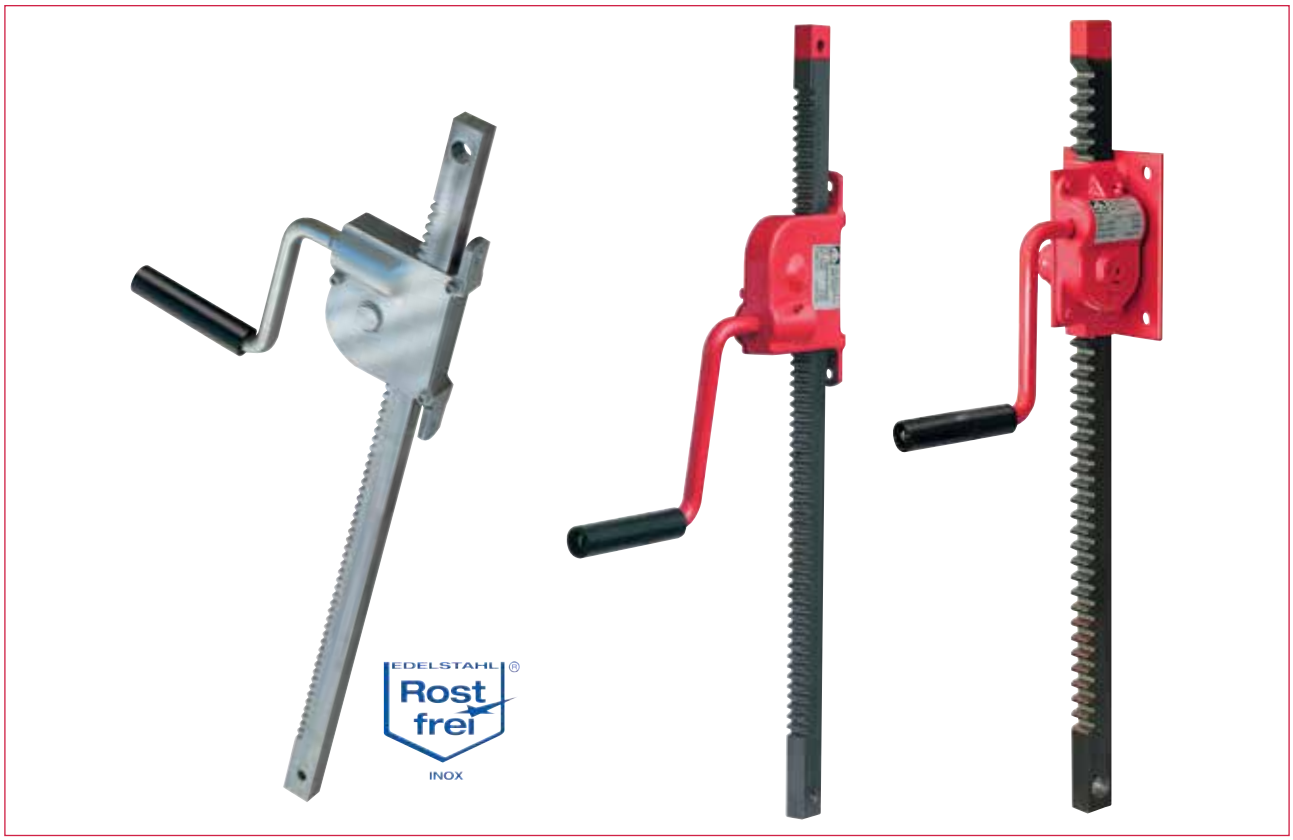

Zahnstangenwinde mit Befestigungslaschen
- **extrem leichtgängiges, selbsthemmendes Schneckengetriebe, für Zug- und Druckbelastung**
- **feste Kurbel mit Klappgriff oder abnehmbare Kurbel (Type 1524)**
- **robuste Ausführung, für den Einsatz im Freien geeignet**
- **Sonderausführungen gegen Aufpreis:**
  - *andere Hub- und Baulänge*
  - *andere Kurbelausführung*
  - *unterschiedliche Befestigungsmöglichkeit*
  - *andere Oberflächenvergütung*

Rack & pinion jack with mounting flanges
- extremely easy functioning, self-locking worm gear, for pushing and pulling applications
- fixed folding handle or removable handle (type 1524)
- robust version for indoor and outdoor applications
- special versions against additional charge:
  - *an other lift or length*
  - *an other crank version*
  - *an other fixing possibility*
  - *an other surface treatment*

Treuil à crémaillère avec brides de fixation
- facile à utiliser, grâce à engrenage à vis autoblocant, approprié pour pression et traction
- manivelle fixe et repliable ou manivelle démontable (type 1524)
- version robuste pour application à l'intérieur et à l'extérieur
- versions spéciales pour charge supplémentaire :
  - *autre course et longueur de la crémaillère*
  - *autre version de manivelle*
  - *autre possibilité de fixation*
  - *autre traitement de surface*

haacon hebetechnik gmbh
Josef-Haamann-Str. 6
D-97896 Freudenberg/Main
Tel.: + 49 (0) 93 75 / 84-0
Fax: + 49 (0) 93 75 / 84-66
hebetechnik@haacon.com
DMSZ
Zertifiziert nach
ISO 9001
QM 00414

Technische Daten
Technical data
Caractéristiques techniques

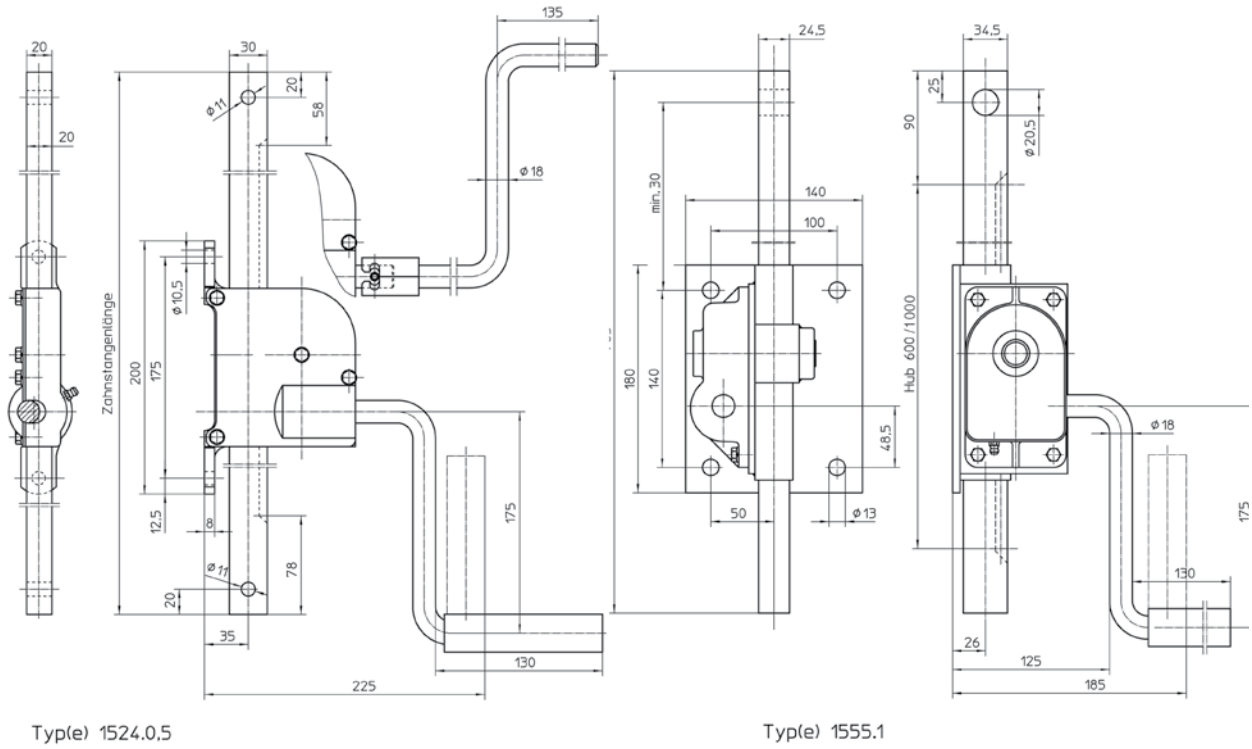

Bestell-Nr. Order N° N° Code	**Typ** Type Type	**Hub** lift course	**Zahnstangenlänge** Rack length longueur crémaillère	**Material** Material Finition
200 075	**1524.0,5**	530	735	Guß, Stahl / cast iron, steel / acier moulé, acier
210 999*	**1524.0,5**	530	735	Guß, Stahl / cast iron, steel / acier moulé, acier
209 390	**1524.0,5**	1000	1205	Guß, Stahl / cast iron, steel / acier moulé, acier
210 668	**1524.0,5**	530	735	Edelstahl rostfrei / stainless steel / acier inox
210 660	**1524.0,5**	1000	1205	Edelstahl rostfrei / stainless steel / acier inox
209 443*	**1524.0,5**	1050	1225	Guß KTL, Stahl nitrocarburiert / cast iron, cataphoretic painting, rack steel nitrocarburized / cartier en acier moulé, laquage cataphorése, crémaillère en acier, carbonitruré
200 076	**1555.1**	600	785	Guß, Stahl / cast iron, steel / acier moulé, acier

*** Abnehmbare Kurbel /** removable crank / manivelle démontable

Technische Daten	**Technical data**	**Caractéristiques techniques**	**1524.0,5**	**1555.1**
zul. Last (Zug/Druck)	permissible load (push/pull)	capacité de levage (pression/traction)	0,5 t	1 t
Bauhöhe	overall height	hauteur hors-tout	735 / 1205 mm	785 mm
Hub	lift	course	530 / 1000 mm	600 mm
Übersetzung	gear ratio	rapport	1 : 20	1 : 18
Hub / Kurbelumdrehung	lift / crank turn	course / tour de manivelle	9,4 mm	3,5 mm
Kurbeldruck	crank force	effort manivelle	160 N	160 N
Gewicht	weight	poids	5,7 / 7,7 kg	9 kg

Zahnstangenwinde 1624 / 1685 **1,5 t - 10 t**
Rack & Pinion Jack 1624 / 1685 1,5 t - 10 t
Treuils à crémaillère 1624 / 1685 1,5 t - 10 t

haacon
Competence in lifting technology

Zahnstangenwinde ohne Befestigungslaschen
- **selbsthemmende Sicherheitskurbel, die die Last in jeder gewünschten Position hält**
- **optimale Übersetzung**
- **Zug- oder Druckausführung**
- **Lastbereich: 1,5 - 10 t**
- **Zubehör: Anschweisslaschen**
- **Sonderausführungen auf Anfrage:**
  - *abweichende Zahnstangenlänge*
  - *abweichender Hub*
  - *Abtriebswelle für Koppelung mehrerer Winden*
  - *Sperre mit abnehmbarer Kurbel*

Rack & pinion jack without mounting flanges
- self-locking security crank, keeps the charge in every required position
- optimal gear ratio
- for pulling or pushing
- load: 1,5 - 10 t
- option: welding flanges
- special versions on request:
  - *different length of rack*
  - *different lift*
  - *drive shaft to connect several jacks*
  - *with internal brake and removable crank*

Treuil à crémaillère sans brides
- manivelle de sécurité autoblocante qui tient la charge dans la position souhaitée
- rapport optimal
- version, tension ou traction
- charge : de 1,5 jusque' à 10 t
- options : brides de soudage
- versions spéciales sur demande :
  - *longueur de la crémaillère*
  - *course différente*
  - *arbre de transmission pour pouvoir coupler plusieurs crics*
  - *frein avec manivelle amovible*

haacon hebetechnik gmbh
Josef-Haamann-Str. 6
D-97896 Freudenberg/Main
Tel.: + 49 (0) 93 75 / 84-0
Fax: + 49 (0) 93 75 / 84-66
hebetechnik@haacon.com
DMSZ
Zertifiziert nach
ISO 9001
QM 00414

Technische Daten
Technical data
Caractéristiques techniques

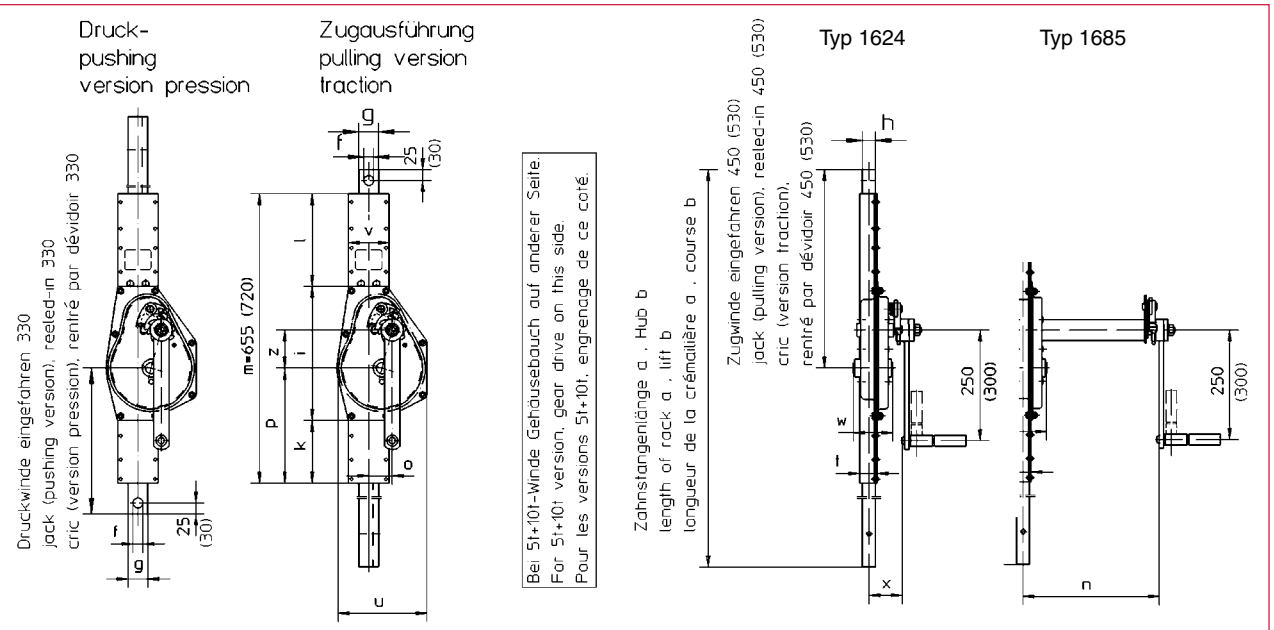

Maße in Klammern gelten für Winden mit zul. Last 10t.
Dimensions in brackets are valid for jack with admissible load of 10t.
Les dimensions entre parenthèses sont valables pour les crics avec une charge autorisée de 10t.

Typ 1624	Typ 1685			[ ] mm		
Best.-Nr. Order N° N° Code	**Best.-Nr.** Order N° N° Code	**zul. Last** adm. load charge aut.	**Ausführung** version version	**Zahnstange (a)** rack length long. de la crém.	**Hub (b)** lift course	**Hub/Kurbelumdr.** lift / crank turn course/tour de maniv.
205 186	**205 195**	1,5 t	Zug / pulling version / version traction	1350	800	13,9
205 187	**205 196**	1,5 t		1805	1250	13,9
205 188	**205 197**	1,5 t		2055	1500	13,9
205 189	**205 198**	1,5 t		2355	1800	13,9
205 285	**207 685**	1,5 t	Druck / pushing version / version pression	950	400	13,9
205 190	**205 199**	1,5 t		1350	800	13,9
205 192	**205 200**	1,5 t		1805	1250	13,9
205 193	**205 201**	1 t		2055	1500	13,9
205 194	**205 202**	0,75 t		2355	1800	13,9
205 203	**205 209**	3 t	Zug / pulling version / version traction	1350	800	8,0
205 204	**205 210**	3 t		1800	1250	8,0
205 205	**205 211**	3 t		2350	1800	8,0
205 286	**210 356**	3 t	Druck / pushing version / version pression	950	400	8,0
205 206	**205 212**	3 t		1350	800	8,0
205 207	**205 213**	2,5 t		1800	1250	8,0
205 208	**205 214**	1 t		2350	1800	8,0
205 215	**205 288**	5 t	Zug / pulling version / version traction	1405	800	3,9
205 216	**205 289**	5 t		2400	1800	3,9
205 287	**210 669**	5 t	Druck / pushing version / version pression	1000	400	3,9
205 217	**205 290**	5 t		1405	800	3,9
205 218	**205 291**	3 t		2400	1800	3,9
200 065	**200 073**	10 t	Zug / pulling version / version traction	1450	800	4,0
200 066	**200 074**	10 t	Druck / pushing version / version pression	1450	800	4,0

zulässige Last admissible load charge autorisée	**Maßtabelle mm** table of dimensions tableau de dimensions														
	f	**g**	**h**	**i**	**k**	**l**	**n**	**o**	**p**	**t**	**u**	**v**	**w**	**x**	**z**
1,5 t	20,5	35	25	195	200	260	400	43,5	270	33,5	125	78	78	67	42,5
3 t	22,5	45	30	303	142	210	410	53	260	39,5	204	89	89	77	86
5 t	26	50	40	308	163	184	420	69,5	260	51	189	104	104	88	109
10 t	31	60	50	396	125	199	430	49	255	62,5	250	132	132	104	150,5

Zahnstangenwandwinde 1659 **1,5 t - 5 t**
Rack & Pinion Jack, wallmounting 1659 1,5 t - 5 t
Treuil à crémaillère à fixation murale 1659 1,5 t - 5 t

haacon
Competence in lifting technology

Zahnstangenwinde mit Befestigungslaschen zur Wandmontage.
- **selbsthemmende Sicherheitsfederkurbel, die die Last in jeder gewünschten Position hält**
- **leichte, effektive Bedienung durch optimale Übersetzung**
- **für Zug- und Druckbelastung**
- **Lastbereich: 1,5 - 5 t**
- **Sonderausführungen auf Anfrage:**
  - *abweichende Zahnstangenlänge*
  - *abweichender Hub*
  - *Sperre mit abnehmbarer Kurbel*

Rack & pinion jack with flange, wallmounting
- spring loaded safety crank, keeps the charge in every required position
- easy and effective operation through optimal gear ratio
- for pulling and pushing load
- load: 1,5 - 5 t
- special versions on request:
  - *different length of rack*
  - *different lift*
  - *with internal brake and removable crank*

Treuil à crémaillère à fixation murale
- manivelle de sécurité à ressort autoblocante qui tient la charge dans la position souhaitée
- opération simple et efficace pour un rapport optimal
- pour charge de tension et traction
- charge : de 1,5 jusqu'à 5 t
- versions spéciales sur demande :
  - *longueur de la crémaillère*
  - *course différente*
  - *frein avec manivelle amovible*

haacon hebetechnik gmbh
Josef-Haamann-Str. 6
D-97896 Freudenberg/Main
Tel.: + 49 (0) 93 75 / 84-0
Fax: + 49 (0) 93 75 / 84-66
hebetechnik@haacon.com
DMSZ
Zertifiziert nach
ISO 9001
QM 00414

Technische Daten
Technical data
Caractéristiques techniques

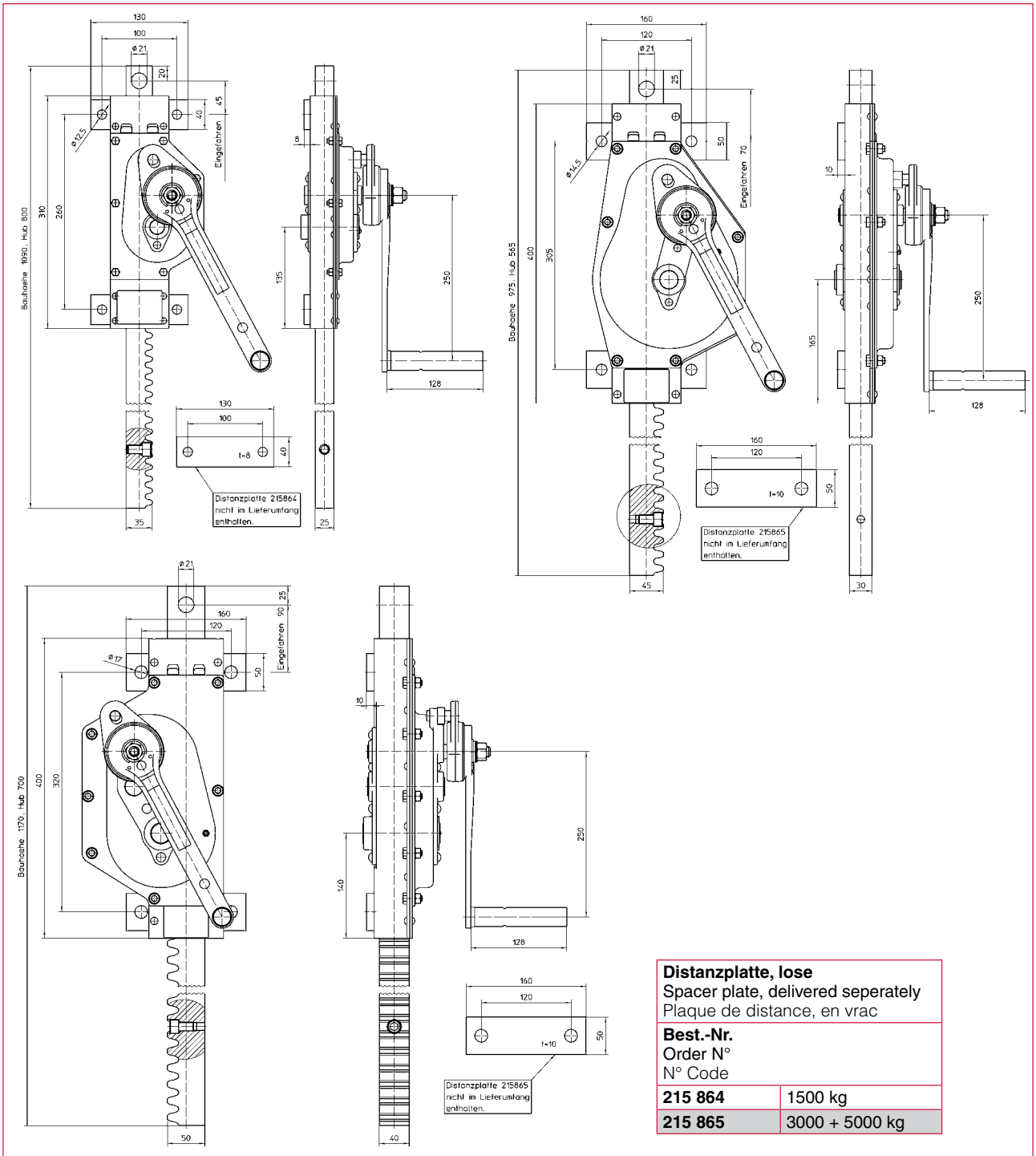

Distanzplatte, lose Spacer plate, delivered seperately Plaque de distance, en vrac	
Best.-Nr. Order N° N° Code	
215 864	1500 kg
215 865	3000 + 5000 kg

Typ 1659		**[ ] mm**					
Best.-Nr. Order N° N° Code	**zul. Last** adm. load charge autorisée	**Zahnstange** rack length longueur de la crémaillère	**Hub** lift course	**Hub/Kurbelumdrehung** lift/crank turn course/tour de manivelle	**Kurbelkraft** crank force force sur manivelle	**Übersetzung** ratio démultiplication	**Gewicht** weight poids
231 423	1500 kg	1090	800	14	190 N	1:4,5	11,5 kg
231 428	3000 kg	975	565	8,0	250 N	1:9,5	19,5 kg
231 426	5000 kg	1170	700	4	270 N	1:22,5	29 kg

Schützzüge **1,5 t - 100 t**
Sluice Gate Drives 1,5 t - 100 t
Crics de vanne 1,5 t - 100 t

Bitte Sonderpublikation anfordern oder downloaden!
Please order our special publication or download!
Demandez notre catalogue ” Crics de Vanne ” ou faisez le téléchargement !

Schützzüge mit Steuerung, einbaufertig

Sluice gate drives including control, ready to run

Crics de vanne avec leur système de contrôle, prêts à être mis en service

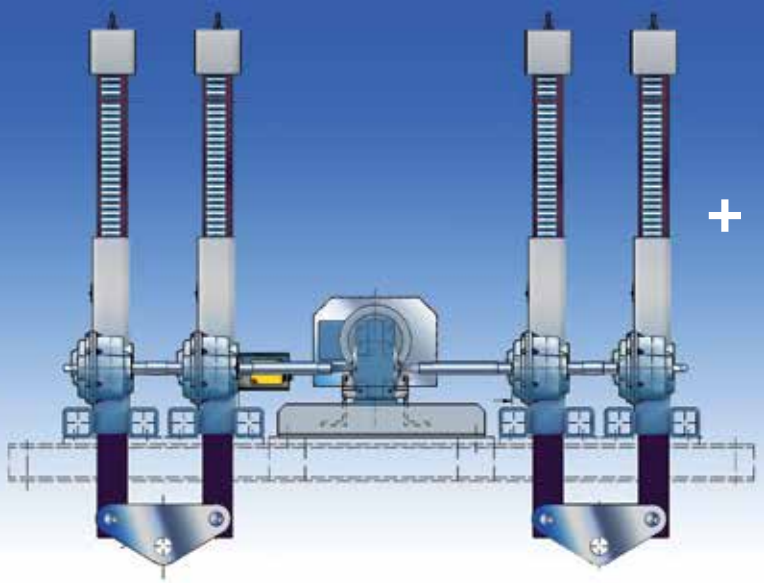

+

Alles ist einfacher:

- **Sofort Inbetriebnahme**
- **Sicherer Anlaufbetrieb durch voreingestellte Parameter**
- **Im Werk geprüfte Funktionen**
- **Anschlußfertig.**

Everything is easier:

- Immediate commissioning
- Reliable start-up thanks to pre-set parameters
- Factory-tested functions
- Ready for connection.

Tout est plus facile :

- Mise en service immédiate
- Démarrage fiable grâce aux paramètres préréglés
- Fonctions contrôlées en usine
- Prêts à l'emploi.

haacon hebetechnik gmbh
Josef-Haamann-Str. 6
D-97896 Freudenberg/Main
Tel.: + 49 (0) 93 75 / 84-0
Fax: + 49 (0) 93 75 / 84-66
hebetechnik@haacon.com
DMSZ Zertifiziert nach ISO 9001 QM 00414

Zahnstangenwinden - Einsatz
Rack & pinion jacks - Application
Treuils à crémaillère - Application

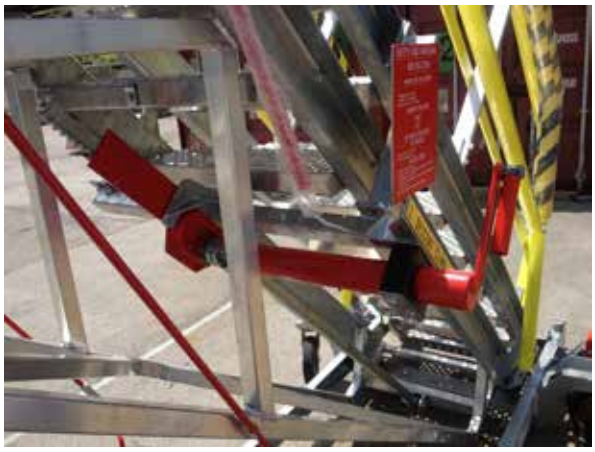

Spindelwinde **0,5 t**
Spindle support 0,5 t
Cric de mise en hauteur 0,5 t

Spindelwinde handbetrieben, mit selbsthemmendem Trapezgewinde, auch mit zusätzlichem Fallhub.
- **robuste Vierkantrohr-Konstruktion**
- **selbsthemmende Trapezgewindespindel, wartungsfreies Kegelradgetriebe**
- **leichte, sichere Bedienung, montagefreundlich**
- **für Druckbelastung**

  wahlweise:
  - *Zug/Druckbelastung*
  - *abweichende Hub- und Bauhöhe*
  - *andere Fußformen*
  - *andere Kurbeln*
  - *zusätzliche Befestigungsmöglichkeiten*

Spindle support manually operated, self locking trapezoidal thread, also telescopic drop type.
- robust rectangular tube
- spindle with self-locking trapezoidal thread, maintenance-free bevel gear
- easy and secure operation, easy to mount
- for pressure load

  optional:
  - *tension/pressure load*
  - *different lift or height*
  - *another foot version*
  - *different crank version*
  - *additional fixing possibilities*

Cric de mise en hauteur à opération manuelle, autoblocante, en plus type équipé d'une broche de positionnement
- tube carré robuste
- broche autoblocante à filet trapézoïdal, engrenage conique sans maintenance
- manipulation simple et sûre, simple à monter
- pour charge de pression

  option :
  - *charge de traction/de pression*
  - *course ou hauteur différente*
  - *autre version de pied*
  - *autres manivelles*
  - *possibilités de fixation supplémentaires*

haacon hebetechnik gmbh
Josef-Haamann-Str. 6
D-97896 Freudenberg/Main
Tel.: + 49 (0) 93 75 / 84-0
Fax: + 49 (0) 93 75 / 84-66
hebetechnik@haacon.com
DMSZ
Zertifiziert nach
ISO 9001
QM 00414

Technische Daten
Technical data
Caractéristiques techniques

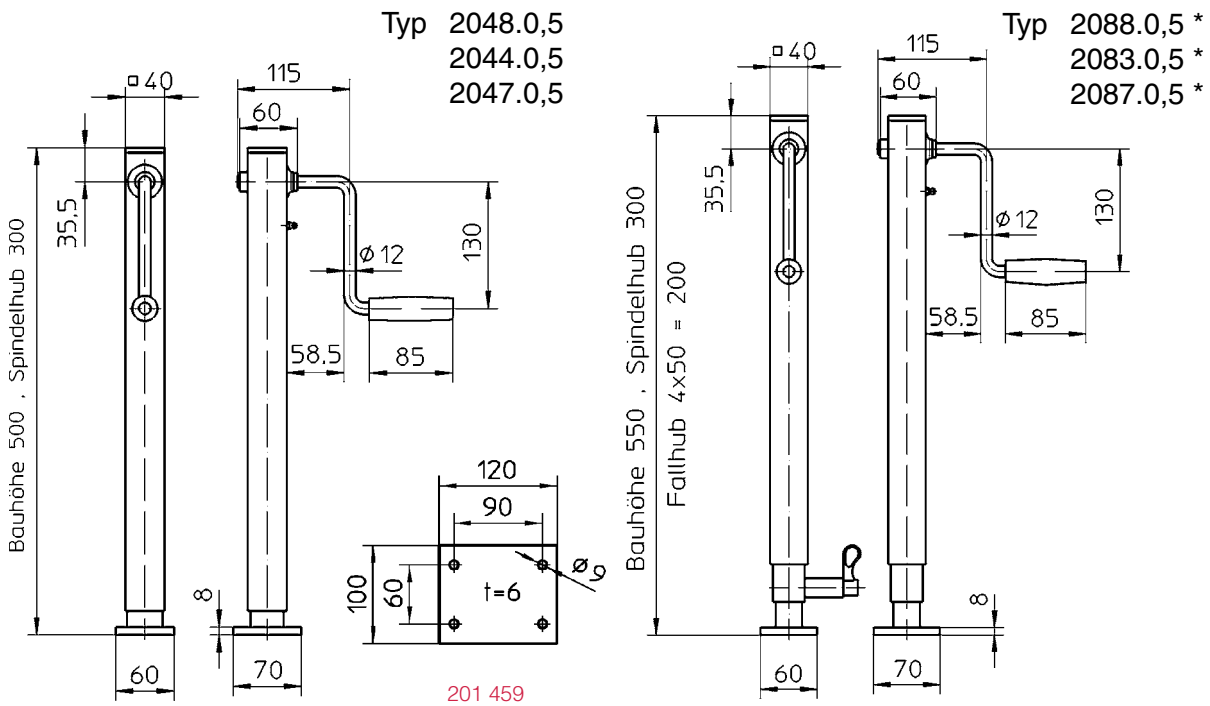

Best.-Nr. O/No. N° Code	Typ Type Type		Fallhub zusätzlich * Telescopic drop type additionally * Broche de positionnement en plus *	Best.-Nr.* O/No. N° Code	Typ * Type Type
203 466	**2048.0,5**	**mit fester Kurbel und Fußplatte** with fixed crank and ground plate avec manivelle fixe et semelle plate		**203 467**	**2088.0,5**
203 468	**2044.0,5**	**mit abnehmbarer Kurbel** with removable crank avec manivelle amovible		**203 472**	**2083.0,5**
202 620	**2044.0,5**	**ohne Kurbel** without crank sans manivelle		**202 578**	**2083.0,5**
203 469	**2047.0,5**	**mit Abgangswelle für paarweisen Einsatz, ohne Kurbel** with connecting shaft adaptor for parallel working, without crank avec pivot d'entraînement débouchant permettant un fonctionnement en parallèle, sans manivelle		**203 474**	**2087.0,5**
201 459		**Anschweißplatte** Counterplate, mounting by welding Plat de fixation par soudage			

Technische Daten	Technical data	Caractéristiques techniques	( ) *	
zulässige Last (Druck)	adm. load (pressure)	charge autorisée (pression)	500 kg	500 kg
Bauhöhe	overall height	hauteur totale	500 mm	550 mm
Hub	lift	course	300 mm	300 mm
Fallhub (absteckbar 4x50 mm)	telescopic drop (4x50 mm)	broche de positionnement (4x50 mm)	—	200 mm
Hub/Kurbelumdrehung	lift/crank turn	course/tour de manivelle	3 mm	3 mm
Kurbeldruck	crank force	effort manivelle	140 N	140 N
Übersetzung	gear transmission	rapport	1 : 1	1 : 1
Gewicht	weight	poids	4 kg	5,5 kg

Spindelwinde **1 t**
Spindle support 1 t
Cric de mise en hauteur 1 t

Spindelwinde handbetrieben, mit selbsthemmendem Trapezgewinde, auch mit zusätzlichem Fallhub.
- **robuste Vierkantrohr-Konstruktion**
- **selbsthemmende Trapezgewindespindel, wartungsfreies Kegelradgetriebe**
- **leichte, sichere Bedienung, montagefreundlich**
- **für Druckbelastung**

  wahlweise:
  - *Zug/Druckbelastung*
  - *abweichende Hub- und Bauhöhe*
  - *andere Fußformen*
  - *andere Kurbeln*
  - *zusätzliche Befestigungsmöglichkeiten*

Spindle support manually operated, self locking trapezoidal thread, also telescopic drop type.
- robust rectangular tube
- spindle with self-locking trapezoidal thread, maintenance-free bevel gear
- easy and secure operation, easy to mount
- for pressure load

  optional:
  - *tension/pressure load*
  - *different lift or height*
  - *another foot version*
  - *different crank version*
  - *additional fixing possibilities*

Cric de mise en hauteur à opération manuelle, autoblocante, en plus type équipé d'une broche de positionnement
- tube carré robuste
- broche autoblocante à filet trapézoïdal, engrenage conique sans maintenance
- manipulation simple et sûre, simple à monter
- pour charge de pression

  option :
  - *charge de traction/de pression*
  - *course ou hauteur différente*
  - *autre version de pied*
  - *autres manivelles*
  - *possibilités de fixation supplémentaires*

haacon hebetechnik gmbh
Josef-Haamann-Str. 6
D-97896 Freudenberg/Main
Tel.: + 49 (0) 93 75 / 84-0
Fax: + 49 (0) 93 75 / 84-66
hebetechnik@haacon.com
DMSZ Zertifiziert nach ISO 9001 QM 00414

Technische Daten
Technical data
Caractéristiques techniques

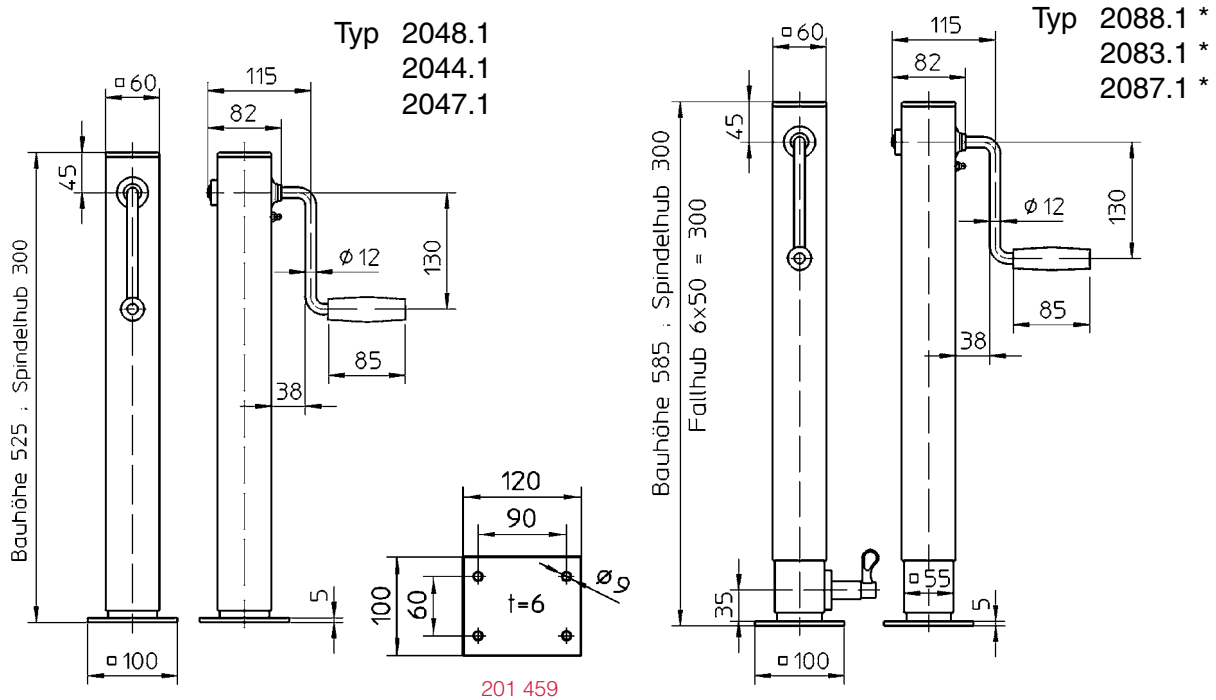

201 459

Best.-Nr. O/No. N° Code	Typ Type Type		Fallhub zusätzlich * Telescopic drop type additionally * Broche de positionnement en plus *	Best.-Nr.* O/No. N° Code	Typ * Type Type
203 522	**2048.1**	**mit fester Kurbel und Fußplatte** with fixed crank and ground plate avec manivelle fixe et semelle plate		**203 520**	**2088.1**
203 565	**2044.1**	**mit abnehmbarer Kurbel** with removable crank avec manivelle amovible		**203 473**	**2083.1**
202 652	**2044.1**	**ohne Kurbel** without crank sans manivelle		**202 579**	**2083.1**
203 566	**2047.1**	**mit Abgangswelle für paarweisen Einsatz, ohne Kurbel** with connecting shaft adaptor for parallel working, without crank avec pivot d'entraînement débouchant permettant un fonctionnement en parallèle, sans manivelle		**203 475**	**2087.1**
201 459		**Anschweißplatte** Counterplate, mounting by welding Plat de fixation par soudage			

Technische Daten	Technical data	Caractéristiques techniques	( ) *	
zulässige Last (Druck)	adm. load (pressure)	charge autorisée (pression)	1000 kg	1000 kg
Bauhöhe	overall height	hauteur totale	525 mm	585 mm
Hub	lift	course	300 mm	300 mm
Fallhub (absteckbar 6x50 mm)	telescopic drop (6x50 mm)	broche de positionnement (6x50 mm)	—	300 mm
Hub/Kurbelumdrehung	lift/crank turn	course/tour de manivelle	1,9 mm	1,9 mm
Kurbeldruck	crank force	effort manivelle	140 N	140 N
Übersetzung	gear transmission	rapport	1 : 1,6	1 : 1,6
Gewicht	weight	poids	5,5 kg	7,5 kg

Maße und Konstruktionsänderungen vorbehalten.
We reserve the right to amend specifications without notice or obligation.
haacon se réserve le droit de modifier les caractéristiques de son matériel.

Spindelwinde **3 t**
Spindle support 3 t
Cric de mise en hauteur 3 t

Spindelwinde handbetrieben, mit selbsthemmendem Trapezgewinde, auch mit zusätzlichem Fallhub.
- **robuste Vierkantrohr-Konstruktion**
- **selbsthemmende Trapezgewindespindel, wartungsfreies Kegelradgetriebe**
- **leichte, sichere Bedienung, montagefreundlich**
- **für Druckbelastung**
  wahlweise:
  — *Zug/Druckbelastung*
  — *abweichende Hub- und Bauhöhe*
  — *andere Fußformen*
  — *andere Kurbeln*
  — *zusätzliche Befestigungsmöglichkeiten*

Spindle support manually operated, self locking trapezoidal thread, also telescopic drop type.
- robust rectangular tube
- spindle with self-locking trapezoidal thread, maintenance-free bevel gear
- easy and secure operation, easy to mount
- for pressure load
  optional:
  — *tension/pressure load*
  — *different lift or height*
  — *another foot version*
  — *different crank version, additional fixing possibilities*

Cric de mise en hauteur à opération manuelle, autoblocante, en plus type équipé d'une broche de positionnement
- tube carré robuste
- broche autoblocante à filet trapézoïdal, engrenage conique sans maintenance
- manipulation simple et sûre, simple à monter
- pour charge de pression
  option :
  — *charge de traction/de pression*
  — *course ou hauteur différente*
  — *autre version de pied*
  — *autres manivelles, possibilités de fixation supplémentaires*

haacon hebetechnik gmbh
Josef-Haamann-Str. 6
D-97896 Freudenberg/Main
Tel.: + 49 (0) 93 75 / 84-0
Fax: + 49 (0) 93 75 / 84-66
hebetechnik@haacon.com
DMSZ Zertifiziert nach ISO 9001 QM 00414

Technische Daten
Technical data
Caractéristiques techniques

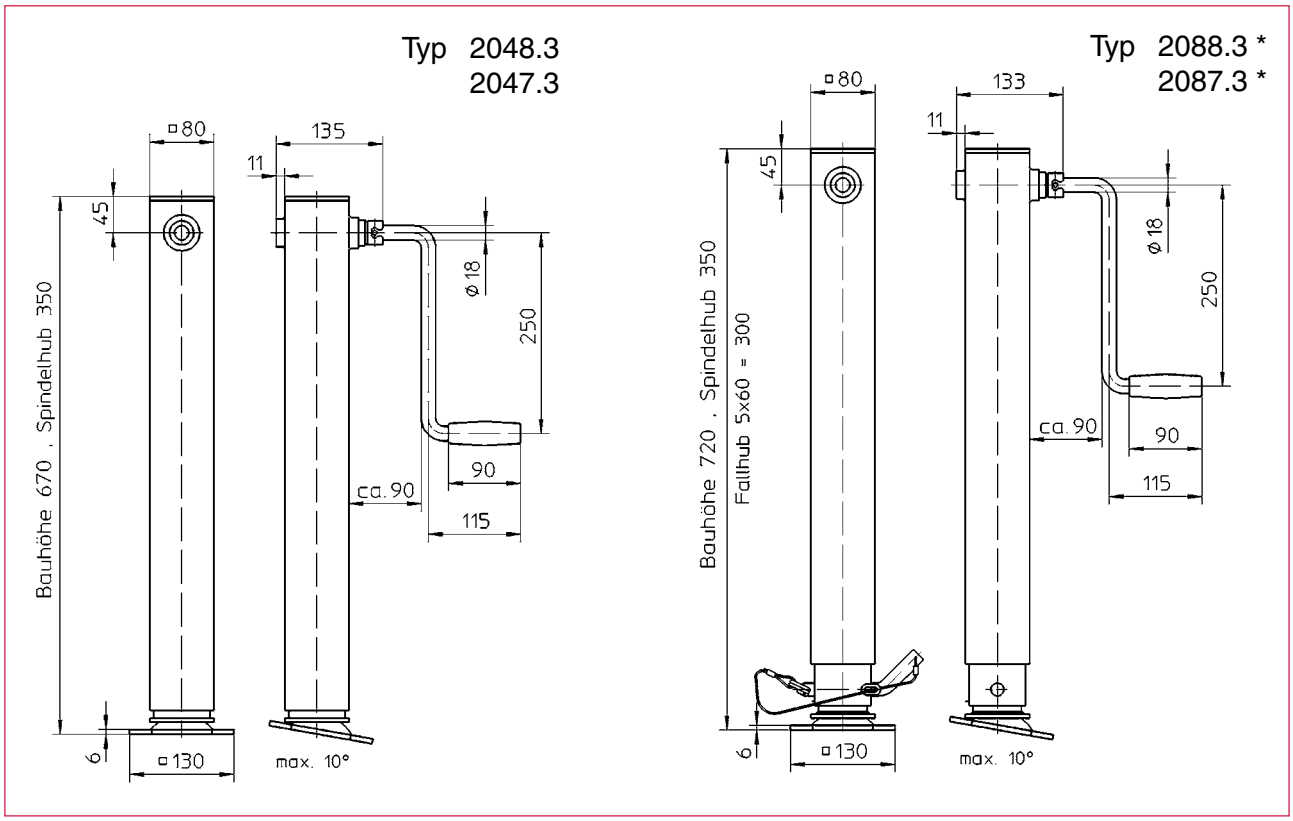

Best.-Nr. O/No. N° Code	Typ Type Type		Fallhub zusätzlich * Telescopic drop type additionally * Broche de positionnement en plus *	Best.-Nr.* O/No. N° Code	Typ * Type Type
203 509	**2048.3**	**mit abnehmbarer Kurbel und allseitig neigbarer Fußplatte** with removable crank and inclinable foot avec manivelle amovible et pied pivotant		**203 323**	**2088.3**
202 616	**2044.3**	**ohne Kurbel, mit allseitig neigbarer Fußplatte** without crank, inclinable foot sans manivelle, avec pied pivotant		**207 769**	**2083.3**
203 567	**2047.3**	**mit Abgangswelle für paarweisen Einsatz, ohne Kurbel** with connecting shaft adaptor for parallel working, without crank avec pivot d'entraînement débouchant permettant un fonctionnement en parallèle, sans manivelle		**203 477**	**2087.3**

Technische Daten	Technical data	Caractéristiques techniques	( ) *	
zulässige Last (Druck)	adm. load (pressure)	charge autorisée (pression)	3000 kg	3000 kg
Bauhöhe	overall height	hauteur totale	670 mm	720 mm
Hub	lift	course	350 mm	350 mm
Fallhub (absteckbar 5x60 mm)	telescopic drop (5x60 mm)	broche de positionnement (5x60 mm)	—	300 mm
Hub/Kurbelumdrehung	lift/crank turn	course/tour de manivelle	2,2 mm	2,2 mm
Kurbeldruck	crank force	effort manivelle	260 N	260 N
Übersetzung	gear transmission	rapport	1 : 1,83	1 : 1,83
Gewicht	weight	poids	17 kg	21 kg

Maße und Konstruktionsänderungen vorbehalten.
We reserve the right to amend specifications without notice or obligation.
haacon se réserve le droit de modifier les caractéristiques de son matériel.

Spindelstütze S/VKmG **10 t**
Landing gear S/VKmG 10 t
Béquille télescopique S/VKmG 10 t

- **Bis zu 710 mm Hub bei optimierter Einbauhöhe**
- **Einfach verstellbares Fallrohr mittels Federriegel und Haltegriff**
- **Ausgezeichnetes Leistungsgewicht**
- **Pulverlackbeschichtung**
- **Leicht schaltbares, robustes Getriebe zur komfortablen Bedienung**
- **Lange, durchgehend geschweißte Anschraubplatte, dadurch variable Anschraubmöglichkeit**
- **Mit bewährtem Kugelfuß für sicheren Stand auf jedem Untergrund**

- Up to 710 mm lift at optimised construction height
- Easily manageable telescopic drop type by spring lock and handgrip
- Best power to weight ratio
- Unrivalled corrosion resistance through standard zinc phosphate and powder coating
- Slightly operating sturdy gear, comfortable to handle
- Enormous buckling strength through full length welded back plate, with a variety of fixing points
- Proven ball-joint foot adapts to uneven ground

- Jusqu'à 710 mm de course pour une hauteur de montage optimum
- Broche de positionnement facilement ajustable par verrou à ressort et poignée
- Excellent rapport poids - performance
- Revêtement par thermo laquage
- Boite de vitesses robuste avec synchronisation des vitesses pour une utilisation facile
- Grande résistance au flambage, par soudures continues sur longue platine, pour fixation selon vos besoins
- Équipé d'un patin plat pivotant s'adaptant à tous types de sols

haacon hebetechnik gmbh
Josef-Haamann-Str. 6
D-97896 Freudenberg/Main
Tel.: + 49 (0) 93 75 / 84-0
Fax: + 49 (0) 93 75 / 84-66
hebetechnik@haacon.com
DMSZ Zertifiziert nach ISO 9001 QM 00414

Technische Daten
Technical data
Caractéristiques techniques

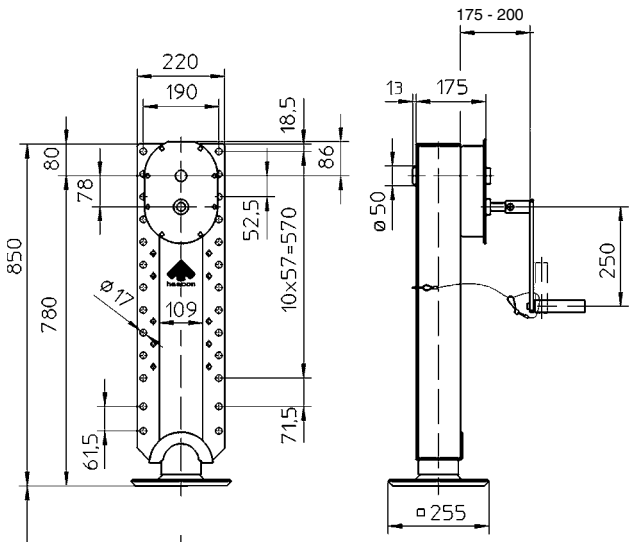

S/VK mG 850
211 444

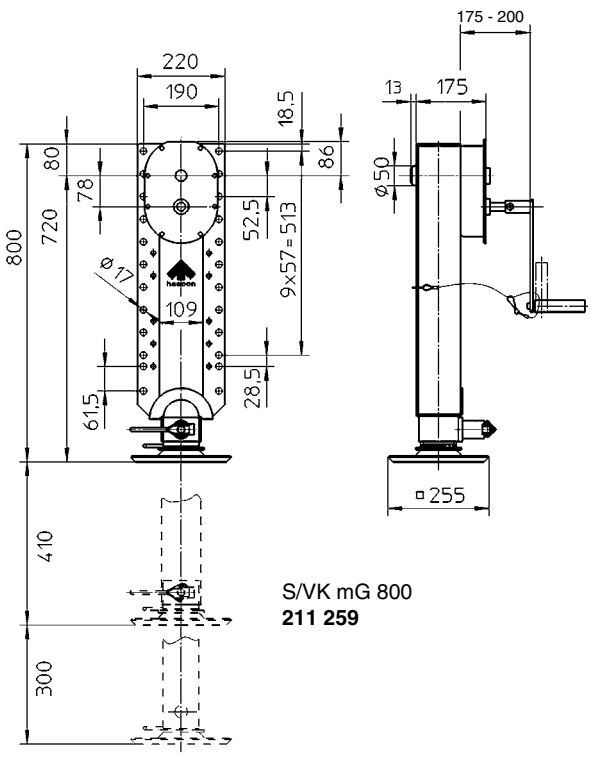

S/VK mG 800
211 259

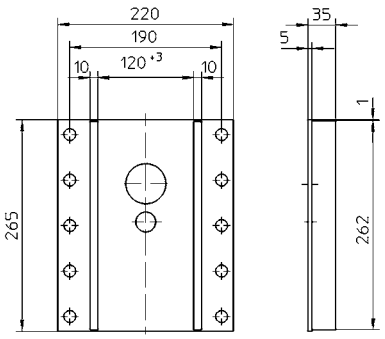

201 099

Kugelfuß allseitig 15° neigbar
Foot tilts 15° in all directions
Pied oscillant de 15° dans toutes directions

Best.-Nr. O/N°/N° Code	**Typ** Type/Type
211 444	S/VK mG 850
211 259	S/VK mG 800
201 099	**Gegenplatte**/counter plate/platine de fixation opposée

Technische Daten	**Technical data**	**Caractéristiques techniques**	**S/VK mG 850**	**S/VK mG 800**
Zul. Last dyn. (Druck)	Adm. load dynamic (pressure)	Charge dyn. admissible (pression)	12 t	10 t
Stat. Prüflast	Static test load	Charge statique d'essai	25 t	15 t
Kurbeldruck (Lastgang, 10 t Last)	Crank force (low gear, load 10 t)	Effort sur manivelle (vitesse en charge, charge 10 t)	225 N	225 N
Hub/Kurbelumdrehung: Lastgang Schnellgang	Lift/Crank turn: Low gear Fast gear	Course/Tour de manivelle : Vitesse en charge Vitesse à vide)	 1,0 mm 20 mm	 1,0 mm 20 mm
Gewicht ca.	Weight (approx.)	Poids appr.	43 kg	45 kg

Spindelwinden - Einsatz
Spindle supports - Application
Crics de mise en hauteur - Application

haacon hebetechnik gmbh
Josef-Haamann-Str. 6
D-97896 Freudenberg/Main
Tel.: + 49 (0) 93 75 / 84-0
Fax: + 49 (0) 93 75 / 84-66
hebetechnik@haacon.com

Checkliste für Varianten aus Standardartikeln

Firma: ..... Datum.....

Ansprechpartner:..... Tel. .....

Straße..... Fax.....

PLZ / Ort..... E-mail .....

1. Artikelbezeichnung .....

2. Benötigte Stückzahl .....

3. ANFORDERUNGEN:

- Belastung

❑ Zug ❑ Druck

Hublast statisch .....kg

dynamisch .....kg

- Hublänge .....mm
- Einbauraum / Bauhöhe .....mm
- Arbeitschutzvorschriften

❑ DGUV 54[1] ❑ DGUV-R 100-2.10[2]

sonstige

.....

- Temperaturbereich .....°C

4. ANTRIEB:

❑ manuell
❑ mit fester Kurbel
❑ abnehmbarer Kurbel
❑ abklappbarer Kurbel
anderer manueller Antrieb .....

❑ elektrisch
❑ 400 V - AC ❑ 230 V - AC ❑ 24 V - DC
❑ hydraulisch
❑ pneumatisch

- Hubgeschwindigkeit .....
- Schutzart.....
- Einschaltdauer .....
- Endabschaltung ❑ ja ❑ nein
- Überlastschutz ❑ ja ❑ nein

weitere Anforderungen:

.....

.....

.....

.....

.....

5. OBERFLÄCHE

❑ Grundierung
❑ Lackierung RAL-Nr.:.....
❑ Verzinken
sonstige Anforderungen

.....

- Dokumentation / Typschild

❑ deutsch
❑ englisch
❑ französisch
andere .....

6. Einsatzfall:

(Skizze / Zeichnung / Fotos beifügen).....

.....

.....

[1] nach den deutschen Unfallschutzbestimmungen der Berufsgenossenschaft (DGUV) für Winden, Hub- und Zuggeräte
[2] nach den deutschen Unfallschutzbestimmungen (DGUV) für Hebebühnen

Company: ..... Date .....

Official in charge: ..... Phone .....

Address ..... Fax .....

PO Box ..... E-mail .....

1. Product .....

2. Quantity .....

3. REQUIREMENTS:

- Charge ❑ pull ❑ push
  Load static .....kg
  dynamic .....kg
- stroke length .....mm
- space/overall heigth .....mm
- Accident prevention regulation

❑ DGUV 54[1] ❑ DGUV-R 100-2.10[2]
others .....

- Temperature range .....°C

4. DRIVE:

❑ manually operated
❑ fix crank
❑ detachable crank
❑ foldable crank
other manual drive .....

.....

❑ electric drive
❑ 400 V - AC ❑ 230 V - AC ❑ 24 V - DC
❑ hydraulic drive
❑ pneumatic drive

- travel speed.....
- protection class.....
- duty ratio .....
- limit switch ❑ yes ❑ no
- overload protection ❑ yes ❑ no

Other requirements:.....

.....

.....

5. SURFACE:

❑ Primer
❑ painted RAL-No.:.....

❑ zinc plated
others .....

.....

- Documents/Type plate

❑ english
❑ german
❑ french
others .....

6. Application:

(Add Sketch/Drawing/Photo).....

.....

.....

[1] German Accident Prevention Regulations (DGUV) for winches, lifting- and pulling equipment

[2] German Accident Prevention Regulations (DGUV) for lifting platforms

haacon hebetechnik gmbh
Josef-Haamann-Str. 6
D-97896 Freudenberg/Main

Tel.: + 49 (0) 93 75 / 84-0
Fax: + 49 (0) 93 75 / 84-66
hebetechnik@haacon.com

DMSZ
Zertifiziert nach
ISO 9001
QM 00414

Société:..... Date.....

Contact: ..... Tél. .....

Adresse ..... Fax.....

..... E-mail .....

1. Nom de produit .....

.....

2. Quantité necessaire.....

3. SPÉCIFICATIONS :

- Charge ❑ traction ❑ pression
- Charge autorisée
  statique .....kg
  dynamique .....kg
- Course .....mm
- Space d'emplacement/
- Hauteur totale .....mm
- Règlements de sécurité

❑ DGUV 54[1] ❑ DGUV-R 100-2.10[2]

autres.....

- Domaine de température .....°C

4. ENTRAÎNEMENT :

❑ manuel
- ❑ manivelle fixe
- ❑ manivelle amovible
- ❑ manivelle repliable

autre entraînement manuel .....

.....

❑ électrique

❑ 400 V - AC ❑ 230 V - AC ❑ 24 V - DC

❑ hydraulique

❑ pneumatique

- Vitesse de levage .....
- Type de protection .....
- Temps de fonctionnement .....
- Interrupteur fin de course ❑ oui ❑ non
- Protection contre les surcharges
  ❑ oui ❑ non
  autres spécifications

.....

.....

.....

5. SURFACE :

❑ primaire

❑ laquée RAL-No.:.....

❑ zinguée

autres demandes

.....

.....

- Documentation/plaque d'identification

❑ français

❑ allemand

❑ anglais

autres.....

6. Utilisation :

(ci-joint croquis/dessin/ photos).....

.....

[1] selon les réglementations allemandes (DGUV) pour les appareils de levage et de halage en matière de prévention d'accident

[2] selon les réglementations allemandes (DGUV) pour ponts élévateur

Veuillez nous faire parvenir votre demande par télécopie au +33 (0)3.90.40.30.14

SX Absattelstütze **24 t**
SX Trailer landing gear 24 t
SX Béquilles télescopiques 24 t

SX/A SX/H SX/F SX/R SX/K

- **Leichteste Stütze ihrer Klasse**
- **Sanft schaltbares Getriebe für komfortable Bedienung**
- **Gerillter Kurbelgriff für sichere Handhabung**
- **Baukastensystem für alle Bauhöhen und 5 Fußformen**
- **Robuster Ausgleichsfuss mit großflächiger Fussplatte**
- **Lange Anschraubplatte, enorm knickfest, zur Aufnahme von Zubehör**
- **Bestes Preis-Leistungsverhältnis**

- Lightest premium trailer landing leg on the market
- Easy and smooth gear shifting
- Grooved slip-proof handle
- Modular system for OE and aftermarket; 5 types of feet interchangeable
- Sturdy compensating foot with large ground plate
- Extra strong through full length back plate, ideal to accept auxiliary equipment
- Top price-performance ratio

- Béquille allégée,
- Passage souple et rapide des vitesses de levage,
- Manivelle rainurée pour une meilleure prise sécurisée,
- Optimisation des points de graissage,
- Construction adaptée à toutes les hauteurs de montage avec 5 types de patins,
- Patin compensateur robuste avec appui au sol élargi et renforcé,
- La longue platine de fixation apporte une grande résistance au flambage,
- Bon rapport qualité prix

haacon hebetechnik gmbh
Josef-Haamann-Str. 6
D-97896 Freudenberg/Main
Tel.: + 49 (0) 93 75 / 84-0
Fax: + 49 (0) 93 75 / 84-66
hebetechnik@haacon.com
DMSZ Zertifiziert nach ISO 9001 QM 00414

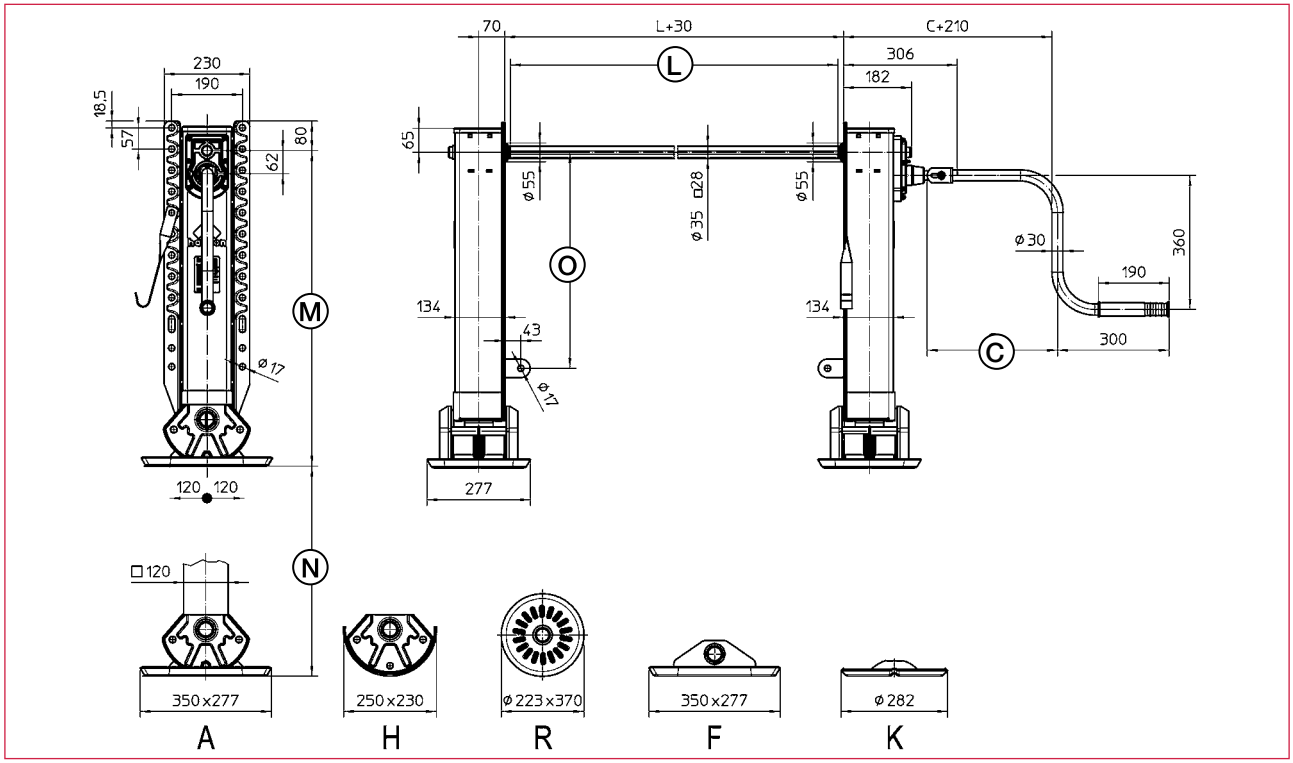

Fuß Foot Patin	Ⓜ	Ⓝ	Ⓞ	Ⓛ Verbindungswelle / Connecting shaft / Barre de liaison	Ⓛ Länge / Length / Longueur [mm]	Ⓒ Kurbel / Crank / Manivelle	Ⓒ Länge / Length / Longueur [mm]	Satz Pair [kg] Paire
A	900	510	580					95
	850	510	580					94
	800	460	530					91
	750	410	480					87
	700	360	430					83
H	850	510	580					92
	800	460	530					89
	750	410	480					85
	700	360	430					81
R	830	510	580					104
	780	460	530					101
	730	410	480					97
	680	360	430					93
F	830	510	580	00	ohne			89
	780	510	580	01	1410			88
	730	460	530	02	1425			85
	680	410	480	03	1440			81
	630	360	430	04	1450	0	ohne	77
K	810	510	580	05	1463	1	285	82
	760	510	580	**06**	**1470**	**2**	**350**	80
	710	460	530	07	1500	3	450	77
	660	410	480	08	1530	4	535	73
	610	360	430	09	1564	5	605	69
	560	310	380	10	1635			65
				11	1770			

Bestellbezeichnung / Order key / Réference		**SX A 850 P 2 06**
Typ / type	=	SX
Fußvariante Foot type A - H - R - F - K Type de patin	=	A
Montagehöhe Mounting height in mm Ⓜ Niveau de montage	=	850
P = Satz / R = Rechts / L = Links Pair = P / Left = L / R = Right P = paire / R = béquille droite / L = béquille gauche	=	P
Kurbel / Crank / Manivelle Ⓒ	=	2
Verbindungswelle Connecting shaft Ⓛ Barre de liaison	=	06

Alle außenliegenden Teile sind schwarz pulverbeschichtet oder galvanisch verzinkt. Anschluss und Verstrebung der Stützeinrichtung sind ausreichend zu dimensionieren. Die einschlägigen Unfallverhütungsvorschriften der Berufsgenossenschaft für Fahrzeughaltung und die Betriebssicherheitsverordnung sind zu beachten.

All exterior parts are electro powder coated or electro zinc plated. Landing gear interfaces and bracing have to be dimensioned adequately. Relevant regulations for the prevention of accidents must be adhered to.

Toutes les parties extérieures sont recouvertes par poudrage électrostatique ou par electrozingage. Raccordement et entretoisement doivent être suffisamment dimensionnés. Les instructions de prévention et de sécurité doivent être respectées.

Technische Daten	**Technical data**	**Caractéristiques techniques**	**haacon SX**
Zulässige Last / Satz (Druck): Dynamisch Statische Prüflast	Admissible load/pair (pressure): Dynamic Static test load	Charge admissible (pression) : dynamique Charge statique d'essai	 24 t 50 t / 35 t (R)
Hub / Kurbelumdrehung: Lastgang Schnellgang	Lift / Crank turn: Low gear fast gear	Course / Tour de manivelle : Vitesse en charge Vitesse rapide	 1 mm 12 mm
Max. Kurbeldruck (16 t Last)	Max. crank force	Effort sur manivelle (16t charge)	250 N

Maße und Konstruktionsänderungen vorbehalten.
We reserve the right to amend specifications without notice or obligation.
haacon se réserve le droit de modifier les caractéristiques de son matériel.

„haacony“ 8214.0,5 500 kg
„haacony“ 8214.0,5 500 kg
„haacony“ 8214.0,5 500 kg

Universelles Winden- und Spannsystem mit selbsthemmender Spindel
- **Belastung auf Windenkopf bis 800 kg, auf verstellbare Hubklaue bis 300 kg**
- **Lastaufnahme ab 16 mm Bodenfreiheit**
- **abnehmbare Handkurbel**
- **Verlängerungssatz als Zubehör lieferbar**

Universal spindle support with self-locking spindle
- load on head upto 800 kg, load on adjustable claw upto 300 kg
- load suspension from 16 mm clearance above surface
- removable crank
- extension set optionally

Cric de mise en hauteur autobloquant
- charge sur tête jusqu'à 800 kg, charge sur sabot ajustable jusqu'à 300 kg
- nécessite une hauteur minimum de 16 mm afin de pouvoir glisser le sabot
- manivelle amovible
- jeu d'extension en option

haacon hebetechnik gmbh
Josef-Haamann-Str. 6
D-97896 Freudenberg/Main
Tel.: + 49 (0) 93 75 / 84-0
Fax: + 49 (0) 93 75 / 84-66
hebetechnik@haacon.com

Technische Daten
Technical data
Caractéristiques techniques

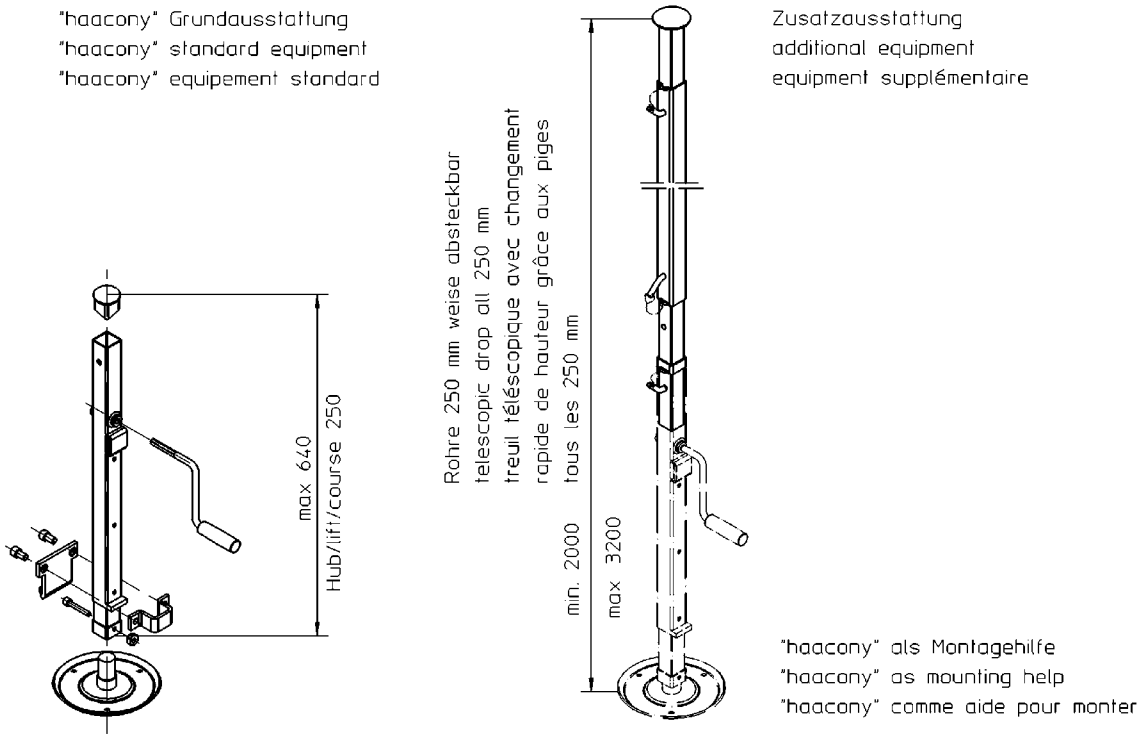

Best.-Nr. O/N° N° Code	**Type** Type Typ	**Beschreibung** description désignation
205 320	**8214.0,5**	**Grundgerät** basic version version standard
205 425	**8214.0,5.17**	**Zusatzausstattung: Verlängerungssatz, für den Einsatz als Montagehilfe** additional equipment: extension set équipement supplémentaire: jeu d'extension

Technische Daten	**Technical data**	**Caractéristiques techniques**	**8214.0,5**	**8214.05.17**
zulässige Last (Druck):	adm. load (pressure):	charge admissible (pression) :		
statisch - auf Kopf	static - on head	statique - sur tête	800 kg	250 kg
- auf Klaue	- on claw	- sur sabot	300 kg	
dynamisch - auf Kopf	dynamic - on head	dynamique - sur tête	500 kg	250 kg
- auf Klaue	- on claw	- sur sabot	300 kg	
Bauhöhe	overall height	hauteur totale	650 mm	bis 3200 mm
Hub	lift	course	250 mm	
Hub / Kurbelumdrehung	lift / crank turn	course / tour de manivelle	3 mm	
Kurbeldruck (500 kg)	crank force (500 kg)	effort manivelle (500 kg)	140 N	
Gewicht	weight	poids	6,5 kg	6,8 kg

Karosseriewinde 1094.8 / Karosseriebock 1224.8 **8 t/7 t / 8/5 t**
Car body hoist 1094.8 / Car body jack 1224.8 8 t/7 t / 8/5 t
Cric de carrosserie 1094.8 / Sabot de carrosserie 1224.8 8 t/7 t / 8/5 t

Karosseriewinde (DGUV 54) und Karosseriebock (DGUV-R 100-2.10) sind für alle Hebe- und Stützaufgaben bestens geeignet:

- **Last- und Schnellgang für schnelles Anheben**
- **selbsthemmende Spindel**
- **Doppelmutter (DGUV-R 100-2.10) für freies Arbeiten unter angehobener Last ohne zusätzliche Absicherung**
- **große stabile Fußplatte für sicheren Stand**
- **4-fach verstellbare Hubklaue für zeitsparende Höhenanpassung**
- **gummibereiftes Fahrwerk für schnellen Einsatz**

Car body hoist (DGUV 54) and car body jack (DGUV-R 100-2.10) can be used for lifting and supporting:

- low speed and high speed gear for quick and easy lifting
- self-locking spindle
- double safety nut (DGUV-R 100-2.10) allows working under jacked-up load
- big and solid ground plate for safe standing
- adjustable claws (4 postions) for time saving height adjustment
- rubber tyres for quick and easy use

Cric de carrosserie (DGUV 54) et sabot de carrosserie (DGUV-R 100-2.10) répondent idéalement à tous vos travaux de levage et de soutien :

- vitesse en charge et vitesse à vide pour une mise en hauteur rapide
- système mécanique autobloquant
- équipé d'un double système d'écrous (DGUV-R 100-2.10) pour travailler en toute sécurité sous la charge
- l'assise du cric est assurée par une embase largement dimensionnée
- mise en hauteur rapide grâce au positionnement manuel du sabot sur l'un des 4 emplacements prévus
- mise en place du cric rapide grâce à des roulettes caoutchoutées intégrées

haacon hebetechnik gmbh
Josef-Haamann-Str. 6
D-97896 Freudenberg/Main
Tel.: + 49 (0) 93 75 / 84-0
Fax: + 49 (0) 93 75 / 84-66
hebetechnik@haacon.com

Technische Daten
Technical data
Caractéristiques techniques

Typ 1094.8

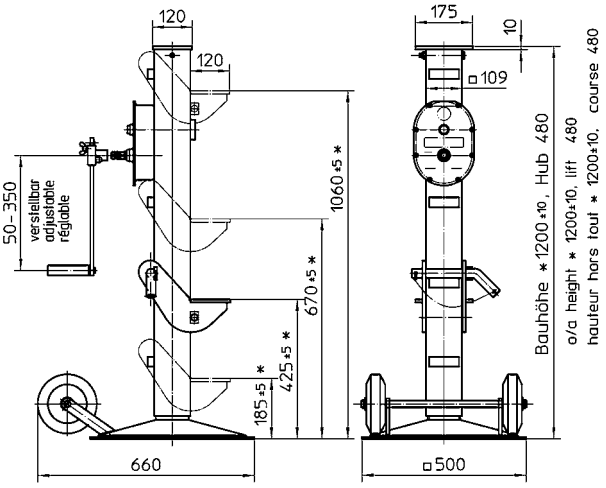

Typ 1224.8

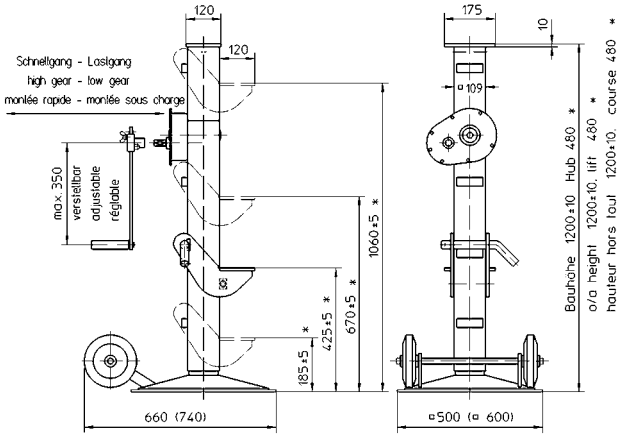

* Bei Verwendung mit Gummiauflage 10 mm höher
* Higher dimension with rubber pad (+10 mm)
* 10 mm plus haut avec revêtements caoutchoutés

Best.-Nr. O/No. N° Code	
230 656	**Karosseriewinde Typ 1094.8** Car body hoist type 1094.8 Cric de carrosserie type 1094.8
200 266	**Karosseriebock Typ 1224.8 incl. Gummiauflage Nr. 200267** Car body jack type 1224.8 incl. rubber pad n°. 200267 Sabot de carrosserie type 1224.8 compris revêtement anti-dérapant n° 200267
200 267	**Gummiauflage für Kopf und Klaue für Typ 1094.8** Rubber pad for top/claw for type 1094.8 Revêtement anti-dérapant pour tête et sabot pour type 1094.8

Technische Daten	**Technical data**	**Caractéristiques techniques**	**1094.8**	**1224.8**
zulässige Last	admissible load	charge admissible		
Kopf	top	tête	8 t	8 t
Klaue	claw	sabot	7 t	5 t
Hub	lift	course	480 mm	500 mm
Hub/Kurbelumdrehung:	lift/crank turn:	course/tours de manivelle :		
Kurbeldruck bei 8 t	crank force at 8 t	effort sur manivelle pour 8 t	110 N	110 N
Lastgang	low speed	vitesse en charge	0,53 mm	0,81mm
Schnellgang	high speed	vitesse à vide	5,32 mm	5,3 mm
Bauhöhe	o/a height	hauteur hors-tout	1200 mm	1210 mm
Klauenhöhe	adjustable claw	hauteur des sabots	185 mm	195 mm
(4-fach verstellbar)	(4 positions)	(4 positions)	425 mm	435 mm
			670 mm	680 mm
			1060 mm	1070 mm
Gewicht	weight	poids	75 kg	85 kg

Maße und Konstruktionsänderungen vorbehalten.
We reserve the right to amend specifications without notice or obligation.
haacon se réserve le droit de modifier les caractéristiques de son matériel.

Kabeltrommelwinde 1095.8 **8 t/7 t**
Cable reel jack 1095.8 8 t/7 t
Crics pour tourets de câble 1095.8 8 t/7 t

- **handbetätigte Winden zum Anheben schwerer Kabeltrommeln bis 3400 mm Ø**
- **robuste Spindelwinden halten die Last sicher in jeder gewünschten Höhe**
- **stabile Bodenplatten**
- **Vollgummi-Laufrollen**

- mechanical jacks to lift and support cable drums of up to 3.4 M dia
- robust spindle jacks support the load securely at any desired height
- large ground plates
- easy to range with the solid rubber wheels attaches to the ground plate

- crics manuels soulèvent sans effort des tourets jusqu'à 3,4 m de Ø
- les crics à broche autobloquante maintiennent en sécurité la charge à la hauteur souhaitée
- large pieds
- se déplacent aisément sur le lieu d'utilisation grâce à leur train de roues caoutchoutées

haacon hebetechnik gmbh
Josef-Haamann-Str. 6
D-97896 Freudenberg/Main
Tel.: + 49 (0) 93 75 / 84-0
Fax: + 49 (0) 93 75 / 84-66
hebetechnik@haacon.com

Technische Daten
Technical data
Caractéristiques techniques

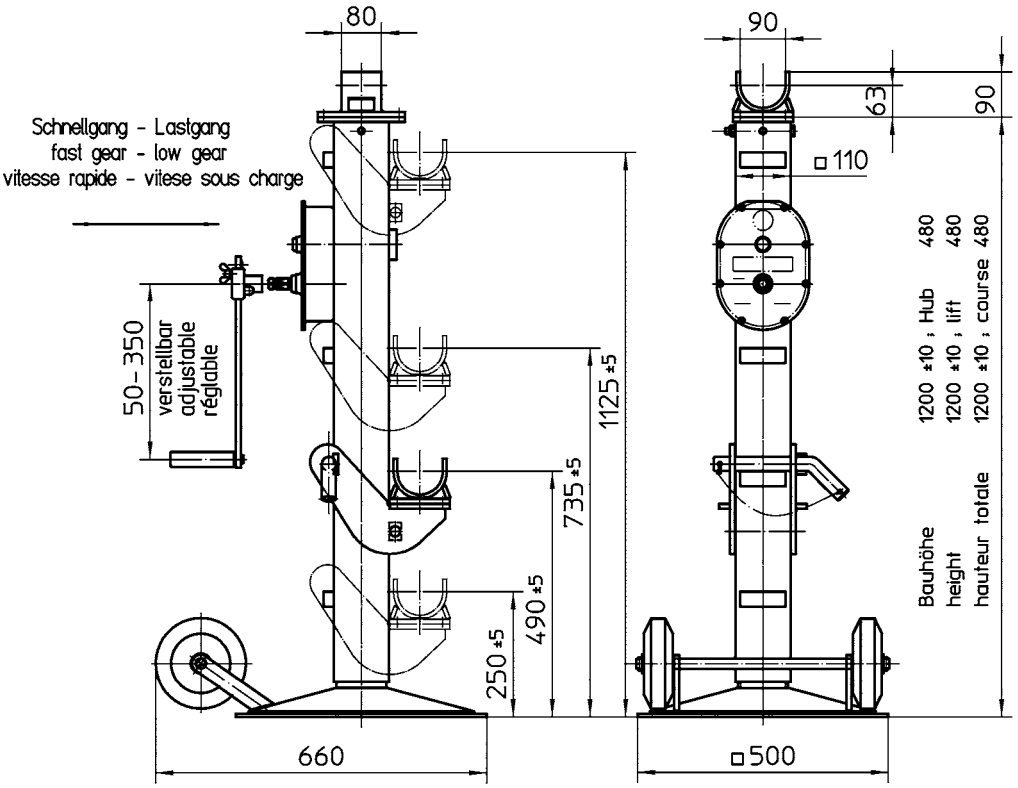

Best.-Nr. O/No. N° Code	**Typ** Type Type
230 747	**1095.8**

Technische Daten	**Technical data**	**Caractéristiques techniques**	**1095.8**
zulässige Last - Kopf	max. load on head claw	charge autorisée - tête	8 t
zulässige Last - Klaue	max. load on lower claw	charge autorisée - sabot	7 t
Bauhöhe	o/a height	hauteur hors tout	1.200 mm
Hub	lift	course	480 mm
Hub pro Kurbelumdrehung:	lift / crank turn:	course / tour de manivelle :	
– Lastgang	– low gear	– vitesse sous charge	0,53 mm
– Schnellgang	– fast gear	– vitesse rapide	5,3 mm
Kurbeldruck bei 8 t	crank force at 8 t	effort sur manivelle pour 8 t	110 N
Gewicht ca.	weight approx.	poids env.	75 kg

Maße und Konstruktionsänderungen vorbehalten.
We reserve the right to amend specifications without notice or obligation.
haacon se réserve le droit de modifier les caractéristiques de son matériel.

Unterstellwinde **10 t**
Trailer jack winch 10 t
Cric chandelier 10 t

Verhindert Kippen des Trailers beim Befahren mit Staplern
- **Kopf allseitig neigbar, mit Gummiauflage**
- **lasthebende Funktion**
- **Last- und Schnellganggetriebe**
- **große Vollgummiräder für leichtes Rangieren**
- **standsichere Fußplatte**
- **Pulverlackbeschichtung**

Avoids toppling over when loading or unloading a trailer with a forklift
- Head tiltable to all sides, with rubber pad
- Load lifting function
- Low gear and rapid gear
- Large solid-rubber tyres for easy manoeuvring
- Large stable foot plate
- Powder-coated

Empêche la remorque de basculer lors du chargement et du déchargement au chariot élévateur
- Tête inclinable de tous les côtés, avec assise en caoutchouc
- Fonction lève-charge
- Vitesse en charge et vitesse à vide pour une mise en hauteur rapide
- Pneus pleins en caoutchouc facilitant la manoeuvre
- Large embase avec appui fiable
- Revêtement par poudre

haacon hebetechnik gmbh
Josef-Haamann-Str. 6
D-97896 Freudenberg/Main
Tel.: + 49 (0) 93 75 / 84-0
Fax: + 49 (0) 93 75 / 84-66
hebetechnik@haacon.com

Technische Daten
Technical data
Caractéristiques techniques

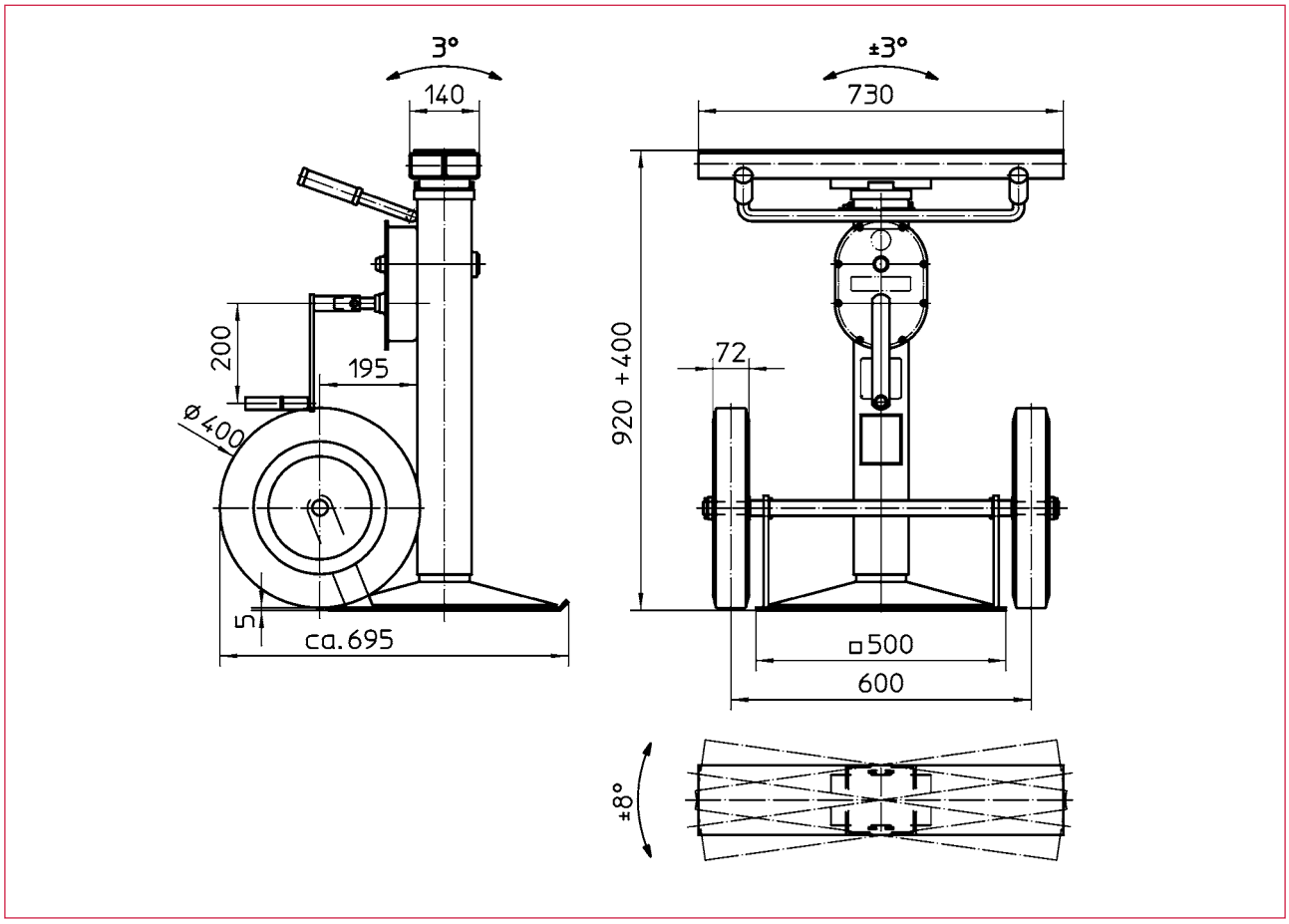

Best.-Nr. O/N°/N° Code	**Typ** Type/Type
230 740	**Unterstellwinde** Jack winch Cric chandelier

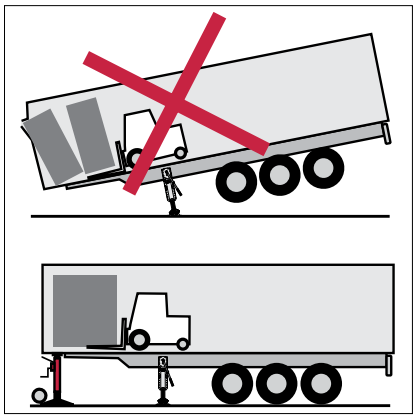

Technische Daten	**Technical data**	**Caractéristiques techniques**	
Zulässige Last: - dynamisch - statisch	Admissible load: - dynamic - static	Charge admissible : - dynamique - statique	 10 t 15 t
Hub	Lift	Course	400 mm
Hub/Kurbelumdrehung: - Lastgang - Schnellgang	Lift/Crank turn: - Low gear - Fast gear	Course/Tour de manivelle : - Vitesse en charge - Vitesse rapide	 0,6 mm 10 mm
Kurbeldruck	Crank force	Effort sur manivelle	240 N
Gewicht ca.	Weight approx.	Poids env.	84 kg

Spindelhubgetriebe
Screw jacks
Vérins mécaniques

haacon Spindelhubgetriebe mit Trapezgewindespindel oder Kugelgewindespindel zum Drücken, Ziehen, Heben, Senken und Positionieren von Lasten, von ein paar Kilogramm bis hin zu hunderten von Tonnen.

- **Bauform verfahrende Spindel oder Laufmutter**
- **Alternative zu pneumatischen oder hydraulischen Hubelementen**
- **hohe Wiederholgenauigkeit**
- **Betrieb mit Antriebsmotoren oder manuell**
- **synchronisierbar zu Hubsystemen**
- **geringer Energiebedarf im Betrieb**

Mechanical worm gear screw jacks with trapezoidal lifting screw or ball screw for pushing, pulling, lifting, lowering and positioning of loads, from some kilogramm to hundreds of tons

- available with translating lifting screw or lifting nut
- substitutes pneumatic or hydraulic lifting elements
- high repeat accuracy
- Operation with motors or manual drive
- arrangeable to built connected units
- low energy consumption

Vérins mécaniques à vis trapézoïdale ou à billes pour pousser, tirer, lever, abaisser, et positionner des charges d'une centaine de kilos à deux cents tonnes

- Disponible à vis à translation ou à écrou en translation
- Se substituent aux vérins pneumatiques ou hydrauliques
- Grande fiabilité malgré une fréquence d'utilisation élevée
- Fonctionnement avec moteurs ou manuellement
- Peuvent être jumelés ou appariés pour former des systèmes de vérins
- Faible consommation d'énergie

haacon hebetechnik gmbh
Josef-Haamann-Str. 6
D-97896 Freudenberg/Main
Tel.: + 49 (0) 93 75 / 84-0
Fax: + 49 (0) 93 75 / 84-66
hebetechnik@haacon.com
DMSZ
Zertifiziert nach
ISO 9001
QM 00414

Technische Daten
Technical data
Caractéristiques techniques

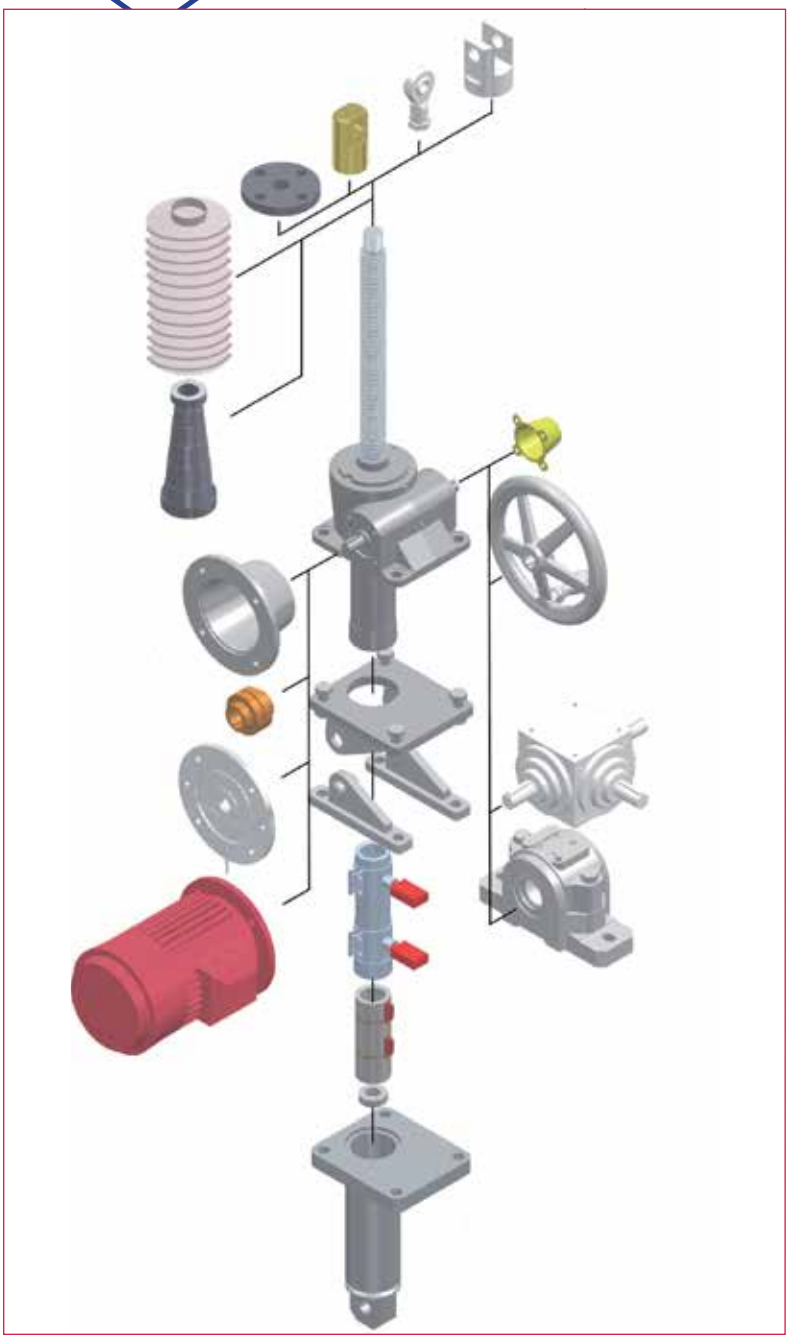

Typ/ type	**Bezeichnung** / Description / Dénomination	**Hubkraft** Load Charge	**Spindellänge** Spindle length Longueur de vis	**V Hub** Speed Vitesse
HN	**Spindelhubgetriebe mit verfahrender Hubspindel** Screw jacks, lifting spindle Vérins mécaniques à vis trapézoïdale, vis à translation axiale	8 -1000 kN	max. 6 m	0,45-1,35 mm/U
HNL	**Spindelhubgetriebe mit Laufmutter** Screw jacks, lifting nut Vérins mécaniques à vis trapézoïdale, écrou en translation			
HQ	**Spindelhubgetriebe mit verfahrender Hubspindel, schnell laufend** Screw jacks, lifting spindle, fast running Vérins mécaniques à vis trapézoïdale, vis à translation axiale, marche rapide	8 -1000 kN		0,9 -2,7 mm/U
HQL	**Spindelhubgetriebe mit Laufmutter, schnell laufend** Screw jacks, lifting nut, fast running Vérins mécaniques à vis trapézoïdale, écrou en translation, marche rapide			
HK	**Kugelumlaufspindel-Hubgetriebe, mit verfahrender Hubspindel** Ball screw jacks, lifting spindle Vérins mécaniques à vis à billes, vis à translation axial	8 -125 kN	max. 5,5 m	0,55-1,42 mm/U
HKL	**Kugelumlaufspindel-Hubgetriebe, mit verfahrender Spindelmutter** Ball screw jacks, lifting nut Vérins mécaniques à vis à billes, écrou en translation	8 -125 kN		
Wir unterstützen Sie mit Computerberechnungen und Empfehlungen für Standard- und Sonderanwendungen. Our technical sales department will assist you with computer calculations and suggestions, for both standard and special applications. Nous restons à votre disposition pour tout conseil ou étude technique sur des produits standard ou sur-mesure.				

Checkliste zur Dimensionierung von Spindelhubgetrieben

haacon
Competence in lifting technology

Firmenname: .....

Anschrift: .....

Telefon/Fax: .....

Ansprechpartner: ..... Funktion .....

Beschreibung der Installation: (Skizze wünschenswert)

Anzahl der Hubgetriebe: .....

Zu bewegende Gesamtlast .....

LASTANGABEN

Normale dynamische Last pro Hubgetriebe (kN): .....

Max. dynamische Last pro Hubgetriebe (kN): .....

Max. statische Last pro Hubgetriebe (kN): .....

Lasten: ungeführt (Euler I) ☐ geführt (Euler II) ☐
eingespannt (Euler III) ☐

Vibrationen? ja ☐ nein ☐

Stoßlasten? ja ☐ nein ☐

ARBEITSZYKLUS

Zyklen / Stunde: .....

Stunden / Tag: .....

Tage / Jahr: .....

UMGEBUNG

Umgebungstemperatur (°C): .....

Einsatzumgebung: ☐ staubig ☐ nass ☐ korrosiv

Sonstige (bitte angeben): .....

.....

.....

HUBSPINDEL

Axial verfahrende Spindel ☐ Laufmutter ☐

Hublänge (mm): .....

Hubgeschwindigkeit (mm/min): .....

Einbaulage der Gewindespindel: horizontal ☐
nach oben (stehend) ☐ nach unten (hängend) ☐

Spindelende: Gewinde ☐ Kopfplatte ☐ Gabelkopf ☐

Schutz der Spindel durch: Faltenbalg ja ☐ nein ☐

Schutzrohr: ja ☐ nein ☐

Spindelmaterial: Stahl ☐ Edelstahl ☐ .....

OPTIONEN

Sicherheitsmutter ☐
(notwendig bei Aufenthalt von Personen unter schwebender Last)

Endanschlag: ja ☐ nein ☐

Axialspielminimierung : ja ☐ nein ☐

Endlagenschalter: oben ☐ unten ☐

Edelstahl-Getriebegehäuse ja ☐ nein ☐

MOTOREN

Motorspannung [V] ..... 50-60 Hz

Motorflansch: rechte Seite ☐ linke Seite ☐

Schutzklasse: IP 54 ☐ IP 65 ☐

Steuerung ja ☐ nein ☐

Bitte rufen Sie mich zurück ☐

.....

haacon hebetechnik gmbh
Josef-Haamann-Str. 6
D-97896 Freudenberg/Main
Tel.: + 49 (0) 93 75 / 84-0
Fax: + 49 (0) 93 75 / 84-66
hebetechnik@haacon.com
DMSZ
Zertifiziert nach
ISO 9001
QM 00414

Company: .....

Address: .....

Phone/Fax: .....

Contact: ..... Position .....

Installation: (add sketch)

Quantity of jacks: .....

Total load .....

LOAD SPECIFICATION

Normal dynamic load per jack (kN): .....

Max. dynamic load per jack (kN): .....

Max. static Last load per jack (kN): .....

Loading condition: unguided (Euler I) ☐ guided (Euler II) ☐ guided (Euler III) ☐

Vibrations? yes ☐ no ☐

Shock loads? yes ☐ no ☐

OPERATING CYCLE

Cycle / hour: .....

Hours / day: .....

Days / year: .....

ENVIRONMENT

Ambient temperature (°C): .....

Environment: ☐ dusty ☐ humid ☐ corrosive

Others (specify): .....

.....

.....

LIFTING SCREW

Axial lifting spindle ☐ Lifting nut ☐

Stroke (mm): .....

Lifting speed (mm/min): .....

Mounting position of screw: horizontal ☐ upwards ☐ inverted ☐

Screw end: Thread ☐ Top plate ☐ Clevis ☐

Spindle protection: Bellow yes ☐ no ☐

Tube on reverse side: yes ☐ no ☐

Spindle material: Steel ☐ Stainless steel ☐ .....

OPTIONS

Safety nut: yes ☐ no ☐
(Mandatory, if people stay under suspended load)

.....

Stop nut: yes ☐ no ☐

Anti backlash: yes ☐ no ☐

Limit switch: top ☐ bottom ☐

Stainless steel case: yes ☐ no ☐

MOTOR DATA

Voltage [V] ..... 50-60 Hz

Protection class: IP 54 ☐ IP 65 ☐

Control: yes ☐ no ☐

Please call back ☐

.....

Bordereau d'étude pour le dimensionnement de vérins mécaniques

haacon
Competence in lifting technology

Société : .....

Adresse : .....

Tél./Fax : .....

Contact : ..... Fonction .....

Utilisation : (Croquis souhaitable)

Quantité de vérins mécaniques: .....

Charge maxi. totale .....

SPÉCIFICATION DE LA CHARGE

Charge dyn. normale par vérin mécanique (kN): .....

Charge dyn. maxi. par vérin mécanique (kN): .....

Charge statique maxi. par vérin mécanique (kN): .....

Charge : non-guidée (Euler I) ☐ guidée (Euler II) ☐
guidée (Euler III) ☐

Vibrations ? oui ☐ non ☐

Chocs ? oui ☐ non ☐

PERIODICITE D'UTILISATION

Cycle / heur : .....

Heures / jour : .....

Jours / an: .....

CONDITIONS D'USAGE

Domaine de température (°C): .....

Domaine d'application : ☐ poussiéreux ☐ humide ☐ corrosif

Autres (indiquez s.v.p.) : .....

.....

.....

VÉRIN À VIS

Vis translation axiale ☐ Écrou en translation ☐

Course (mm) : .....

Vitesse de levage (mm/min) : .....

Position de montage : horizontale ☐
à arbre vertical ☐ renversée (en tête) ☐

Tête du vérin à vis : tige filetée ☐ plaque de recouvrement ☐
chape ☐

Protection du vérin à vis : Soufflets oui ☐ non ☐

Tube protecteur : oui ☐ non ☐

Matériel du vérin à vis : Acier ☐ Acier inoxydable ☐ .....

OPTIONS

Écrou de sécurité : oui ☐ non ☐
(Obligatoire pour le maniement de charges sous lesquelles se situent des personnes)

Butée de fin de course : oui ☐ non ☐

Minimalisation du jeu axial : oui ☐ non ☐

Limiteur fin de course : haut ☐ bas ☐

Carter en acier inoxydable : oui ☐ non ☐

MOTEURS

Courant [V] ..... 50-60 Hz

Classe de protection : IP 54 ☐ IP 65 ☐

Commande : oui ☐ non ☐

**Je souhaite être contacté(e)
par téléphone ☐**

.....

**Veuillez nous faire parvenir votre demande par télécopie
au +33 (0)3.90.40.30.14**

haacon hebetechnik gmbh
Josef-Haamann-Str. 6
D-97896 Freudenberg/Main
Tel.: + 49 (0) 93 75 / 84-0
Fax: + 49 (0) 93 75 / 84-66
hebetechnik@haacon.com
DMSZ
Zertifiziert nach
ISO 9001
QM 00414

Handseilwinden - Einsatz
Hand rope winch - Application
Treuil à câble - Application

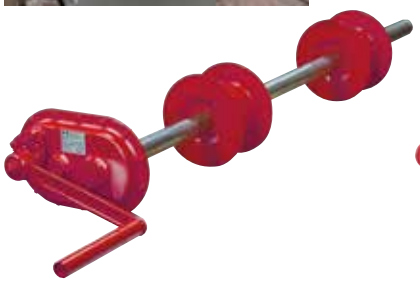

Handseilwinde WA 50; WA 100 **50 kg / 100 kg**
Hand rope winch WA 50; WA 100 50 kg / 100 kg
Treuil à câble WA 50; WA 100 50 kg / 100 kg

haacon
Competence in lifting technology

Kompakte Handseilwinde aus Aluminium-Druckguss für geringe Lasten.
- **kompakte Form**
- **geschlossenes Gehäuse**
- **korrosionsbeständig**
- **geräuscharm**
- **selbsthemmend**
- **geringe Kurbelkraft**
- **abnehmbare Kurbel**
- **Oberfläche pulverlackbeschichtet**

Compact hand rope winch in aluminium die casting for lower weights.
- compact construction
- closed casing box
- corrosion resistant
- quiet running
- self-locking
- low crank force
- removable crank
- surface treatment: powder coated

Treuil manuel compact en coulage d´aluminium sous pression pour des charges moins élevées.
- construction compacte
- boîte fermée
- traitement anti-corrosion
- enroulement silencieux
- frein automatique
- effort exercé sur la manivelle faible
- manivelle amovible
- traitement surface : poudrage

haacon hebetechnik gmbh
Josef-Haamann-Str. 6
D-97896 Freudenberg/Main
Tel.: + 49 (0) 93 75 / 84-0
Fax: + 49 (0) 93 75 / 84-66
hebetechnik@haacon.com
DMSZ
Zertifiziert nach
ISO 9001
QM 00414

Technische Daten
Technical data
Caractéristiques techniques

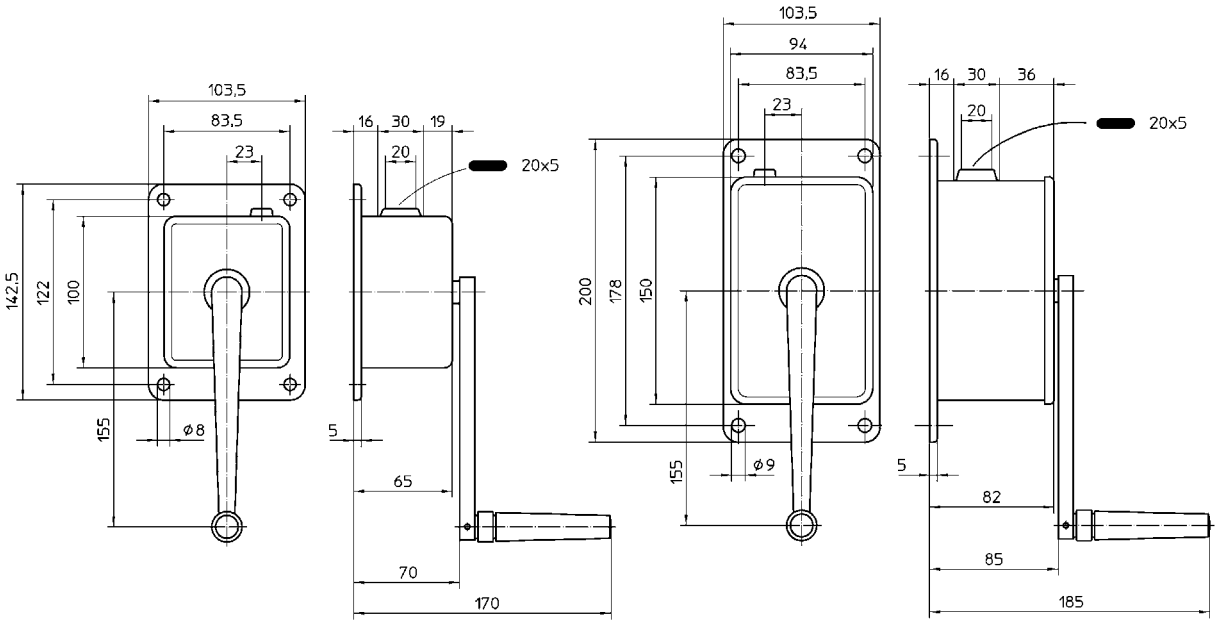

Passende Seile finden sie auf Seite 78 / Please find suitable ropes on page 78 / Trouvez des câbles convenables sur page 78

Bestell-Nr. Order N° N° Code	**Typ** Type Type	**Befestigung** Mounting Fixation	**Material** Material Finition
209 017	**WA 50**	Wand / wall / murale	Aluminium-Druckguss / aluminium die casting / coulage d' aluminium sous pression
209 018	**WA 100**	Wand / wall / murale	Aluminium-Druckguss / aluminium die casting / coulage d' aluminium sous pression

Technische Daten	**Technical data**	**Caractéristiques techniques**	**WA 50**	**WA 100**
Zuglast 1. Seillage	capacity 1st rope position	charge autorisée sur la 1ère couche	50 kg	100 kg
Zuglast oberste Seillage	capacity final rope position	ch. autorisée sur la dernière couche	25 kg	43 kg
Drahtseil Ø*	wire rope Ø*	Ø du câble*	2 mm	3 mm
max. Seilaufnahme	rope capacity max.	cap. d'enroulement du câble max.	12 m	8 m
Kurbeldruck	crank force	effort manivelle	80 N	60 N
Hub / Kurbelumdrehung	lift / crank turn	course / tour de manivelle	96 mm	38 mm
Gewicht	weight	poids	1 kg	2,1 kg

***empfohlenes Drahtseil:** / recommended wire rope: / câble métallique recommandé : EN 12385-6x7-1770N

Handseilwinde TANGO **300 kg / 500 kg**
Hand rope winch TANGO 300 kg / 500 kg
Treuil à câble TANGO 300 kg / 500 kg

Die Handseilwinden-Baureihe von haacon mit vielen Vorteilen:
- **korrosionsbeständig**
- **geräuscharm**
- **große Seilaufnahme**
- **richtungsunabhängiger Seilabgang**
- **kompakte Form**
- **selbsthemmend**
- **klappbarer Kurbelgriff**
- **wahlweise verzinkt oder Edelstahl**
- **für Wand oder Konsolenbefestigung lieferbar**

haacon's range of hand winches with many advantages:
- corrosion resistant
- quiet running
- large rope capacity
- independent winding of rope possible
- self-locking
- folding crank handle
- zinc plated or in stainless steel
- suitable for wall or base mounting

La nouvelle gamme des treuils haacon avec avantages multiples :
- pièces mécaniques protégées anticorrosion
- enroulement rapide et silencieux
- grande capacité d'enroulement
- multiposition d'enroulement du câble possible
- autoblocante
- manivelle repliable
- finition zinguée ou inox
- fixation murale ou fixation à console disponible

haacon hebetechnik gmbh
Josef-Haamann-Str. 6
D-97896 Freudenberg/Main
Tel.: + 49 (0) 93 75 / 84-0
Fax: + 49 (0) 93 75 / 84-66
hebetechnik@haacon.com

Technische Daten
Technical data
Caractéristiques techniques

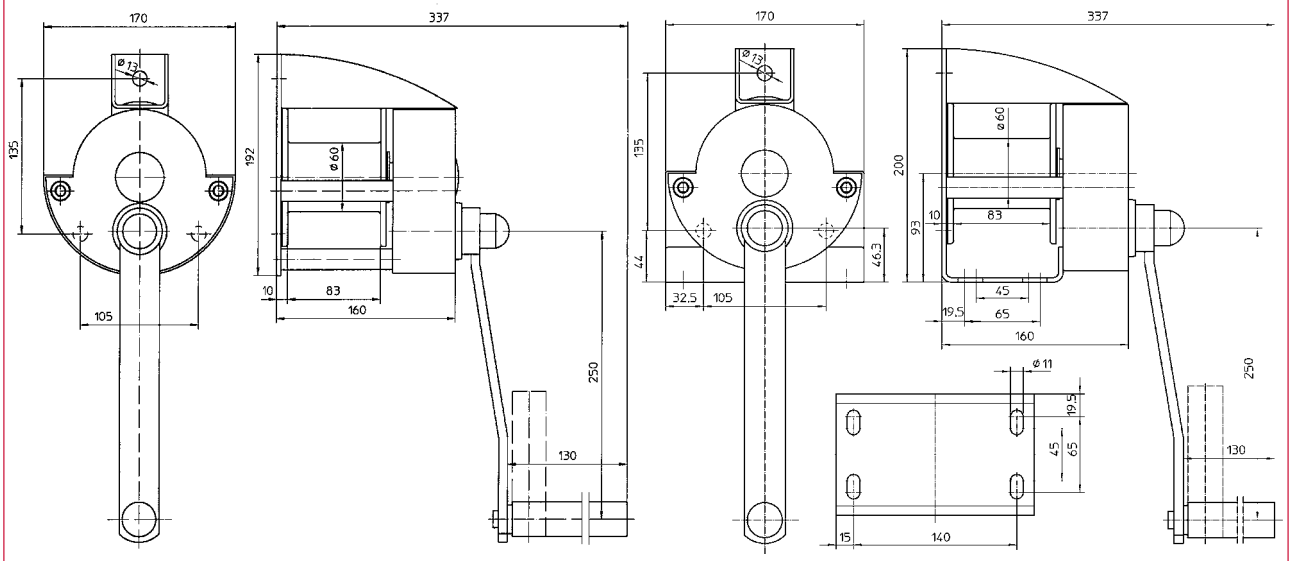

Tango W **Tango K**

Passende Seile finden sie auf Seite 78 / Please find suitable ropes on page 78 / Trouvez des câbles convenables sur page 78

Winde mit fester Kurbel Winch with fix crank Treuil à manivelle fixe	**mit abnehmbarer Kurbel** with detachable crank avec manivelle amovible	**Typ** Type Type	**Befestigung** Mounting Fixation	**Material** Material Finition
205 986	**230 873**	**WV 300**	Wand / wall / murale	verzinkt / zinc plated / electro zingué
207 116	**230 876**	**WE 300**		Edelstahl / stainless steel / inox
205 987	**230 874**	**WV 500**		verzinkt / zinc plated / electro zingué
207 119	**230 879**	**WE 500**		Edelstahl / stainless steel / inox
207 099	**230 875**	**KV 300**	Konsole / bracket / console	verzinkt / zinc plated / electro zingué
207 117	**230 877**	**KE 300**		Edelstahl / stainless steel / inox
207 118	**230 878**	**KV 500**		verzinkt / zinc plated / electro zingué
207 120	**230 880**	**KE 500**		Edelstahl / stainless steel / inox

Technische Daten	**Technical data**	**Caractéristiques techniques**	**W / K 300**	**W / K 500**
Zuglast 1. Seillage	capacity 1st rope position	charge autorisée sur la 1ère couche	300 kg	500 kg
Zuglast oberste Seillage	capacity final rope position	ch. autorisée sur la dernière couche	185 kg	320 kg
Drahtseil-Ø*	wire rope Ø*	Ø du câble*	4 mm	5 mm
max. Seilaufnahme	rope capacity max.	cap. d'enroulement du câble	29 m	20 m
Seiltrommel-Ø	cable drum Ø	Ø du tambour	60 mm	60 mm
Kurbeldruck	crank force	effort manivelle	160 N	200 N
Hub / Kurbelumdrehung 1. Lage	lift / crank turn	course / tour de manivelle	64 mm	46 mm
Übersetzung	gear ratio	rapport	3,1	4,5
Gewicht	weight	poids	5 kg	5 kg

***empfohlenes Drahtseil:** / recommended wire rope: / câble métallique recommandé : EN 12385-6x19M-FC 1770 B sZ

Maße und Konstruktionsänderungen vorbehalten.
We reserve the right to amend specifications without notice or obligation.
haacon se réserve le droit de modifier les caractéristiques de son matériel.

Handseilwinde 421.0,125; 4210.0,08; 4210.0,125 80 kg / 125 kg
Hand rope winch 421.0,125, 4210.0,08; 4210.0,125 80 kg / 125 kg
Treuil à câble 421.0,125; 4210.0,08; 4210.0,125 80 kg / 125 kg

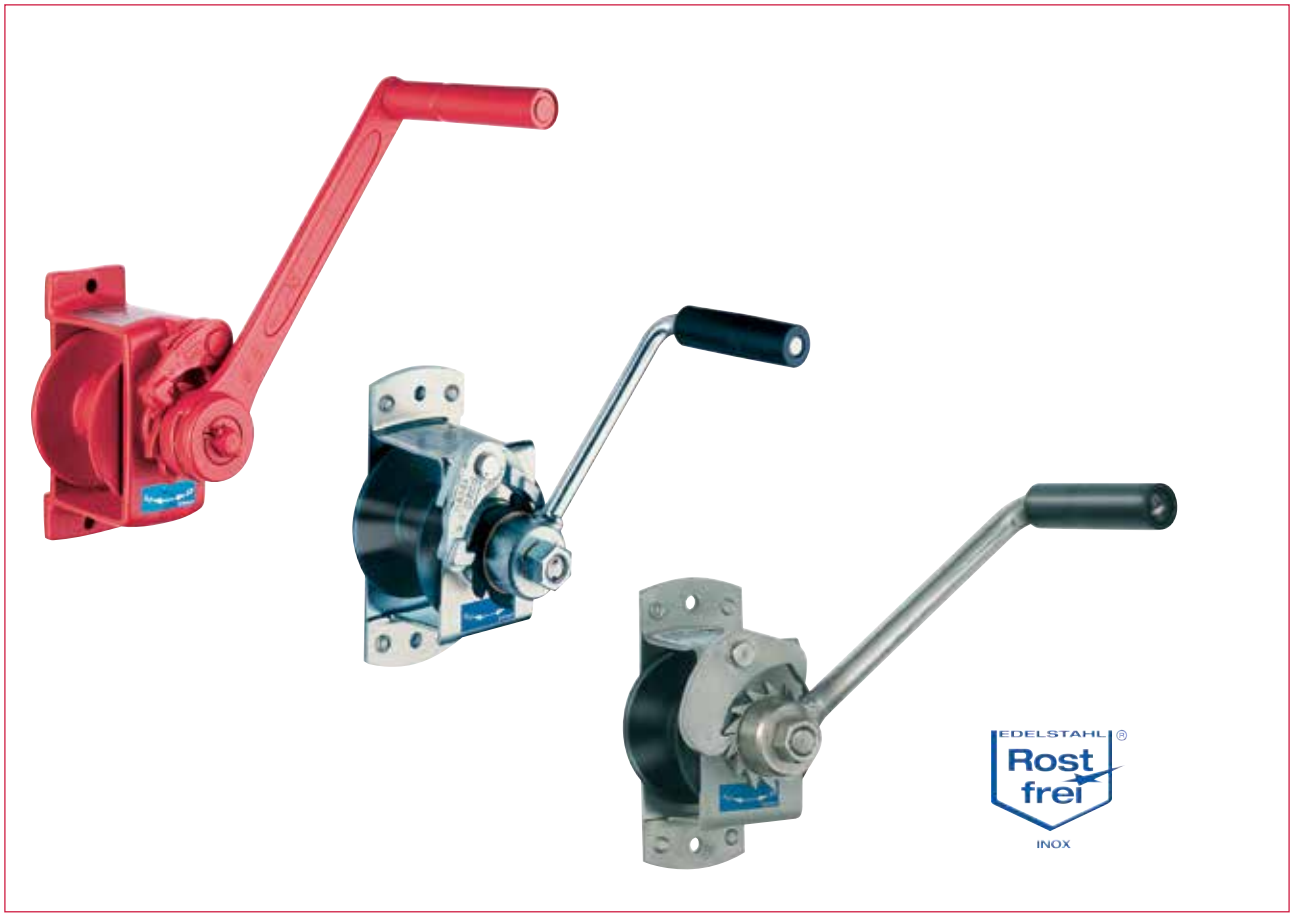

Handseilwinden mit Sicherheitskurbel
- **einfache, sichere Handhabung**
- **problemlose Befestigung auf kleinem Raum**
- **korrosionsgeschützt**
- **selbsthemmende, rückschlagfreie Sicherheitskurbel mit drehbarem bzw. klappbarem Kurbelgriff**
  wahlweise:
  — *verzinkt oder Edelstahl: Typ 4210*
  — *Guss: Typ 421*

Hand rope winches with safety crank
- easy and safe operation
- easy and space-saving mounting
- corrosion resistant
- turning respectively foldable crank
  optional:
  — *zinc plated or stainless steel: type 4210*
  — *cast iron: type 421*

Treuils à câble avec manivelle de sécurité
- manipulation simple et sûre
- montage simple et peu encombrant
- résistant à la corrosion
- manivelle repliable
  option :
  — *éléctro zingué ou inox : type 4210*
  — *coulé : type 421*

haacon hebetechnik gmbh
Josef-Haamann-Str. 6
D-97896 Freudenberg/Main
Tel.: + 49 (0) 93 75 / 84-0
Fax: + 49 (0) 93 75 / 84-66
hebetechnik@haacon.com
DMSZ Zertifiziert nach ISO 9001 QM 00414

Technische Daten
Technical data
Caractéristiques techniques

Typ(e) 4210.0,08 + 4210.0,125

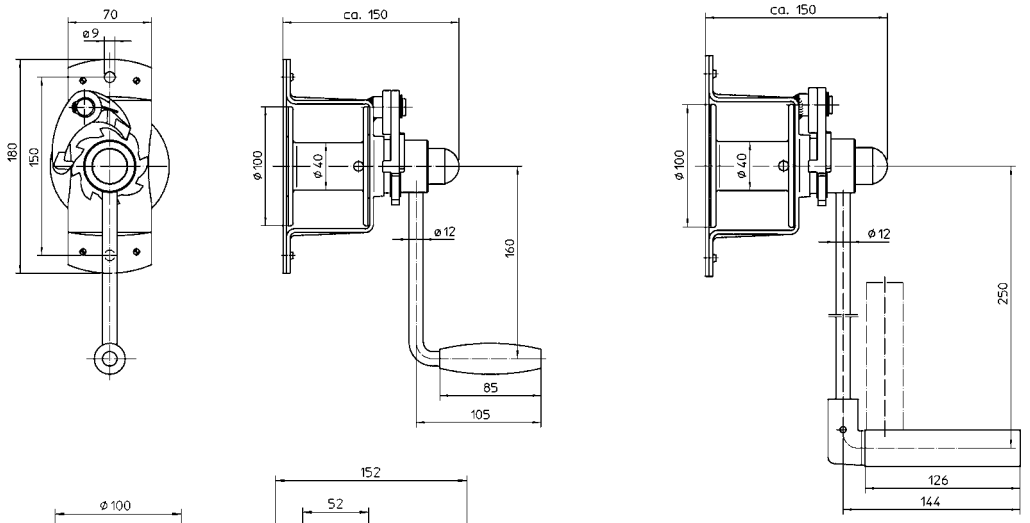

Typ(e) 421.0,125

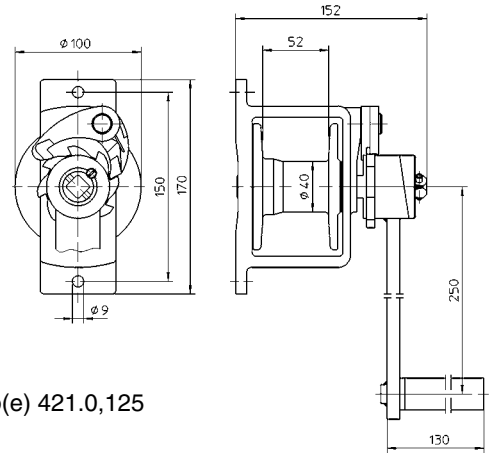

Passende Seile finden sie auf Seite 78/
Please find suitable ropes on page 78/
Trouvez des câbles convenables sur page 78

Bestell-Nr. Order N° N° Code	**Typ** Type Type	**Befestigung** Mounting Fixation	**Material** Material Finition
203 717	**4210.0,08**	Wand / wall / murale	verzinkt / zinc plated / éléctro zingué
203 718	**4210.0,125**		verzinkt / zinc plated / éléctro zingué
210 712	**4210.0,125**		Edelstahl/ stainless steel / inox
200 044	**421.0,125**		Guss lackiert / cast iron / coulée

Technische Daten	**Technical data**	**Caractéristiques techniques**	**4210.0,08**	**4210.0,125**	**421.0,125**
Zuglast 1. Seillage	capacity 1st rope position	charge autorisée sur la 1ère couche	80 kg	125 kg	125 kg
Zuglast oberste Seillage	capacity final rope position	ch. autorisée sur la dernière couche	40 kg	64 kg	64 kg
Hub/Kurbelumdrehung	lift/crank turn	course/tour manivelle	135 mm	135 mm	135 mm
Kurbeldruck	crank force	effort sur manivelle	170 N	170 N	170 N
Seilaufnahme	rope capacity	cap. d'enroulement du câble	20 m	15 m	15 m
empfohlenes Drahtseil: EN 12385-6x19M-FC 1770 B sZ	recommended wire rope: EN 12385-6x19M-FC 1770 B sZ	câble métallique récommandé : EN 12385-6x19M-FC 1770 B sZ	Ø 3 mm	Ø 4 mm	Ø 4 mm
Gewicht (ohne Seil)	weight (w/o rope)	poids (sans câble)	2,5 kg	2,5 kg	4 kg

Maße und Konstruktionsänderungen vorbehalten.
We reserve the right to amend specifications without notice or obligation.
haacon se réserve le droit de modifier les caractéristiques de son matériel.

Handseilwinde 220.0,3; 220.0,5 **300 kg / 500 kg**
Hand rope winch 220.0,3; 220.0,5 300 kg / 500 kg
Treuil à câble 220.0,3; 220.0,5 300 kg / 500 kg

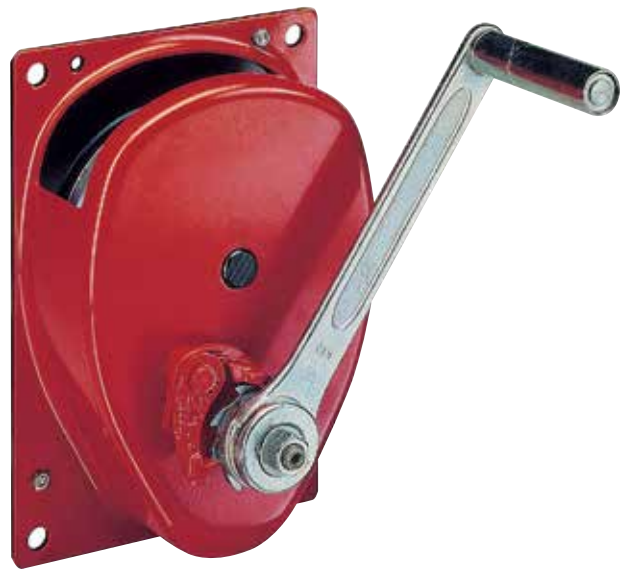

Handseilwinden mit Stirnradgetriebe:
- **selbsthemmende, rückschlagfreie Sicherheitskurbel mit Klappgriff**
- **Lastdruckbremse gegen ungewolltes Ablaufen der Last**
- **korrosionsgeschützt**
- **wahlweise pulverbeschichtet oder verzinkt**
- **einfache, platzsparende Wandmontage**

Hand rope winch with spur gear:
- self-locking, blow-back proof safety crank with folding handle
- load reaction brake
- corrosion resistant
- finish powder coated or zinc plated
- easy, space saving installation

Treuil à câble manuel à engrenage :
- auto-frein, manivelle de sécurité à double cliquet et repliable
- frein automatique
- traitement anti-corrosion
- au choix traitement de surface par peinture à poudre ou zingué
- installation murale simple, faible encombrement

haacon hebetechnik gmbh
Josef-Haamann-Str. 6
D-97896 Freudenberg/Main
Tel.: + 49 (0) 93 75 / 84-0
Fax: + 49 (0) 93 75 / 84-66
hebetechnik@haacon.com
DMSZ
Zertifiziert nach
ISO 9001
QM 00414

Technische Daten
Technical data
Caractéristiques techniques

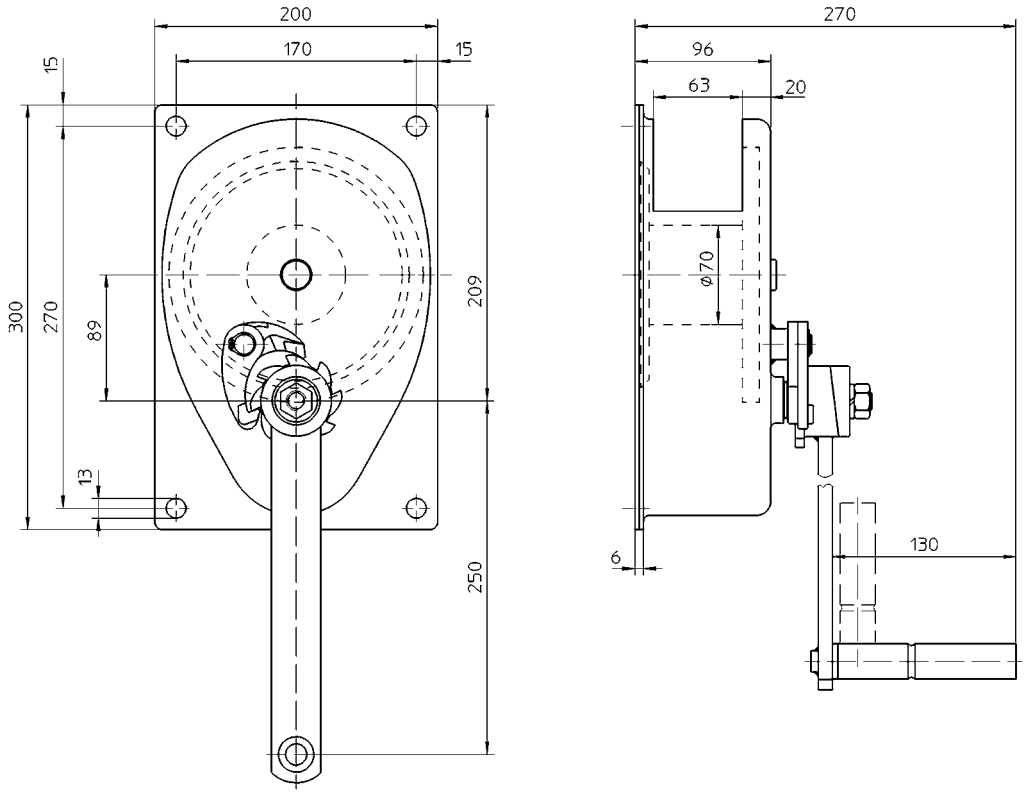

Passende Seile finden sie auf Seite 78 / Please find suitable ropes on page 78 / Trouvez des câbles convenables sur page 78

Bestell-Nr. Order N° N° Code	**Typ** Type Type	**Befestigung** Mounting Fixation	**Material** Material Finition
200 047	**220.0,3**	**Wand** / wall / murale	pulverbeschichtet/ powder coated/ peinture à poudre
200 335	**220.0,3 V**		verzinkt / zinc plated / éléctro zingué
200 048	**220.0,5**		pulverbeschichtet/ powder coated/ peinture à poudre
200 336	**220.0,5 V**		verzinkt / zinc plated / éléctro zingué

Technische Daten	**Technical data**	**Caractéristiques techniques**	**220.0,3**	**220.0,5**
Zuglast:	capacity:	charge autorisée :		
- 1. Seillage	- 1st rope position	- sur la 1ère couche	300 kg	500 kg
- 4. Seillage	- 4th rope position	- sur la 4ème couche	203 kg	330 kg
Hub/Kurbelumdrehung	lift/crank turn	course/tour de manivelle		
1. Seillage	1st rope position	sur la 1ère couche	74 mm	30 mm
Kurbeldruck	crank force	effort sur manivelle	190 N	210 N
Seilaufnahme	rope capacity	cap. d'enroulement du câble	11 m	10 m
Gewicht (ohne Seil)	weight (w/o rope)	poids (sans câble)	10 kg	10 kg
Drahtseil*	wire rope*	câble métallique*	Ø 6 mm	Ø 6,5 mm
Mindestbruchkraft	breaking load min.	charge minimale de rupture	9,5 kN	16 kN

***empfohlenes Drahtseil:** / recommended wire rope: / câble métallique recommandé : EN 12385-6x19M-FC 1770 B sZ

Maße und Konstruktionsänderungen vorbehalten.
We reserve the right to amend specifications without notice or obligation.
haacon se réserve le droit de modifier les caractéristiques de son matériel.

Handseilwinde 220.0,75; 220.1 **750 kg / 1000 kg**
Hand rope winch 220.0,75; 220.1 750 kg / 1000 kg
Treuil à câble 220.0,75; 220.1 750 kg / 1000 kg

Handseilwinden mit Stirnradgetriebe:
- **selbsthemmende, rückschlagfreie Sicherheitskurbel mit Klappgriff**
- **Lastdruckbremse gegen ungewolltes Ablaufen der Last**
- **korrosionsgeschützt**
- **wahlweise pulverbeschichtet oder verzinkt**
- **einfache, platzsparende Wandmontage**

Hand rope winch with spur gear:
- self-locking, blow-back proof safety crank with folding handle
- load reaction brake
- corrosion resistant
- finish powder coated or zinc plated
- easy, space saving installation

Treuil à câble manuel à engrenage :
- auto-frein, manivelle de sécurité à double cliquet et repliable
- frein automatique
- traitement anti-corrosion
- au choix traitement de surface par peinture à poudre ou zingué
- installation murale simple, faible encombrement

haacon hebetechnik gmbh
Josef-Haamann-Str. 6
D-97896 Freudenberg/Main
Tel.: + 49 (0) 93 75 / 84-0
Fax: + 49 (0) 93 75 / 84-66
hebetechnik@haacon.com
DMSZ
Zertifiziert nach
ISO 9001
QM 00414

Technische Daten
Technical data
Caractéristiques techniques

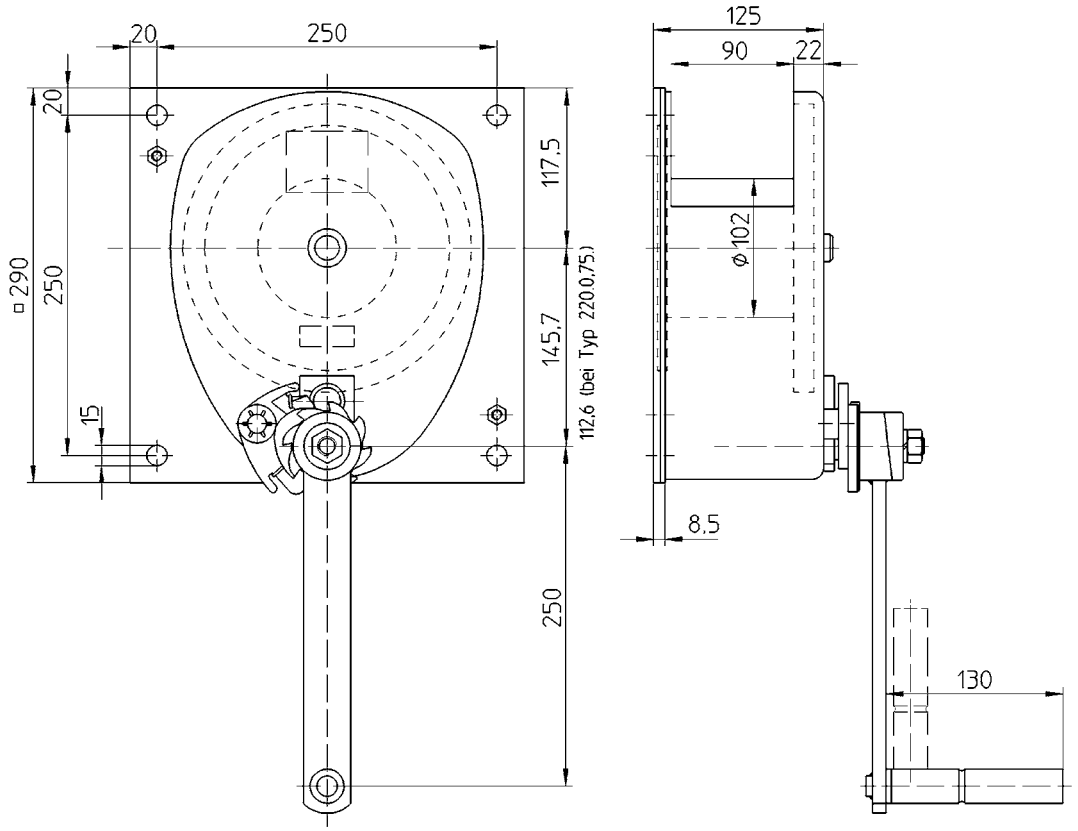

Passende Seile finden sie auf Seite 78 / Please find suitable ropes on page 78 / Trouvez des câbles convenables sur page 78

Bestell-Nr. Order N° N° Code	**Typ** Type Type	**Befestigung** Mounting Fixation	**Material** Material Finition
205 047	**220.075**	**Wand** / wall / murale	pulverbeschichtet/ powder coated / peinture à poudre
200 049	**220.075**		verzinkt / zinc plated / éléctro zingué
200 815	**220.1**		pulverbeschichtet/ powder coated / peinture à poudre
203 241	**220.1**		verzinkt / zinc plated / éléctro zingué

Technische Daten	**Technical data**	**Caractéristiques techniques**	**220.0,75**	**220.1**
Zuglast:	capacity:	charge autorisée :		
- 1. Seillage	- 1st rope position	- sur la 1ère couche	750 kg	1000 kg
- 3. Seillage	- last rope position	- sur la dernière couche	580 kg	750 kg
Hub/Kurbelumdrehung:	lift/crank turn:	course/tour de manivelle :		
1. Seillage	1st rope position	sur la 1ère couche	28 mm	19 mm
Kurbeldruck	crank force	effort sur manivelle	200 N	180 N
Seilaufnahme	rope capacity	cap. d'enroulement du câble	12 m	10 m
Gewicht (ohne Seil)	weight (w/o rope)	poids (sans câble)	14 kg	15 kg
Drahtseil*	wire rope*	câble métallique*	Ø 8 mm	Ø 9 mm
Mindestbruchkraft	breaking load min.	charge minimale de rupture	24 kN	32 kN

***empfohlenes Drahtseil:** / recommended wire rope: / câble métallique recommandé : EN 12385-6x19M-FC 1770 B sZ

Handseilwinde 220.2 **2000 kg**
Hand rope winch 220.2 2000 kg
Treuil à câble 220.2 2000 kg

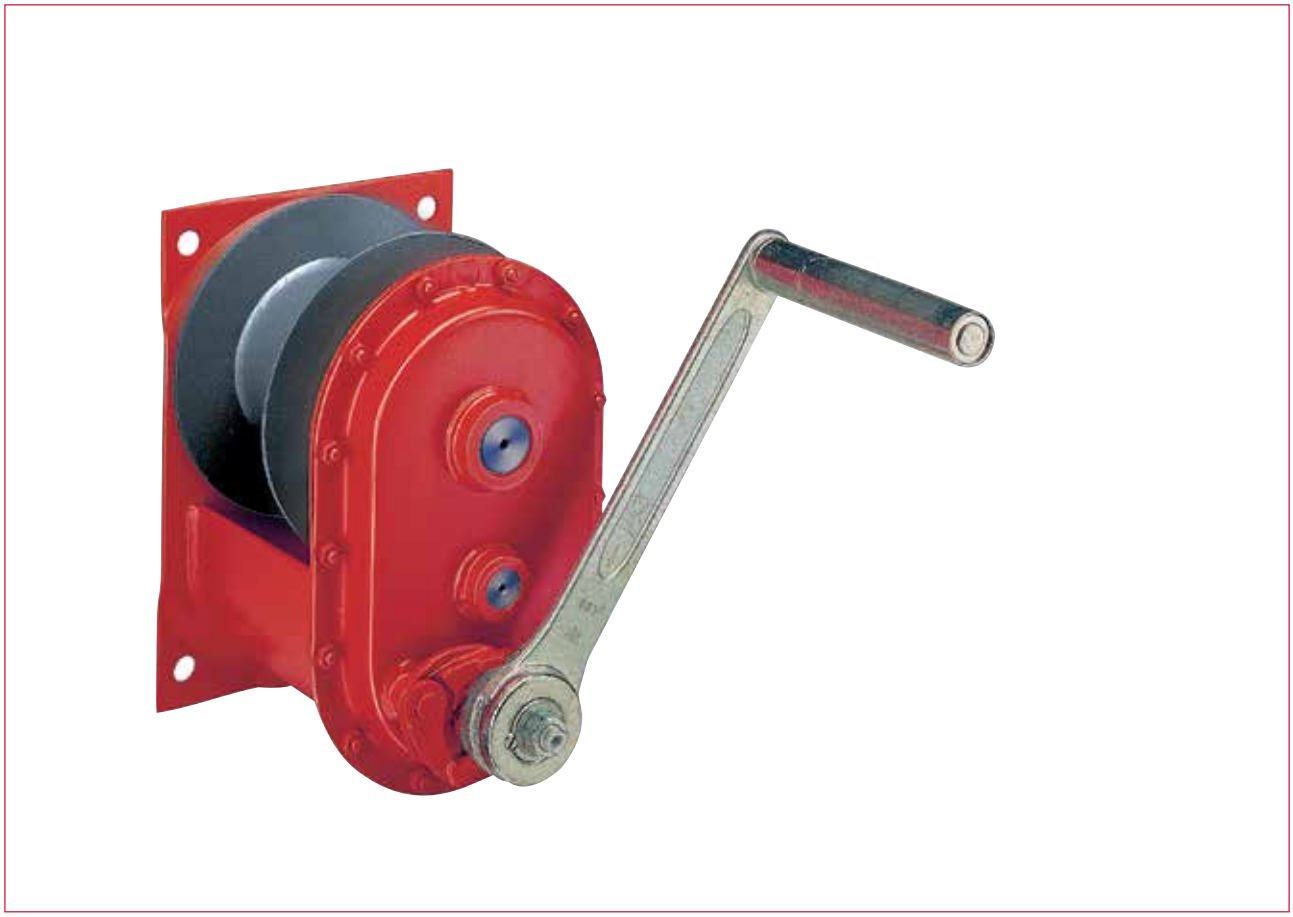

Handseilwinden mit mehrstufigem Untersetzungsgetriebe zum Anheben schwerer Lasten:
- **hoher Wirkungsgrad**
- **selbsthemmende, rückschlagfreie Sicherheitskurbel mit Klappgriff**
- **Lastdruckbremse gegen ungewolltes Ablaufen der Last**
- **korrosionsgeschützt**
- **einfache, platzsparende Wandmontage**

Hand rope winch with transmission gear box for heavy loads:
- high efficiency
- self-locking, blow-back proof safety crank with folding handle
- load reaction brake
- corrosion resistant
- easy, space saving installation

Treuil à câble avec démultiplicateur pour le levage de charges lourdes :
- meilleure rendement
- auto-frein, manivelle de sécurité à double cliquet et repliable
- frein automatique
- traitement anti-corrosion
- installation murale simple, faible encombrement

haacon hebetechnik gmbh
Josef-Haamann-Str. 6
D-97896 Freudenberg/Main
Tel.: + 49 (0) 93 75 / 84-0
Fax: + 49 (0) 93 75 / 84-66
hebetechnik@haacon.com

Technische Daten
Technical data
Caractéristiques techniques

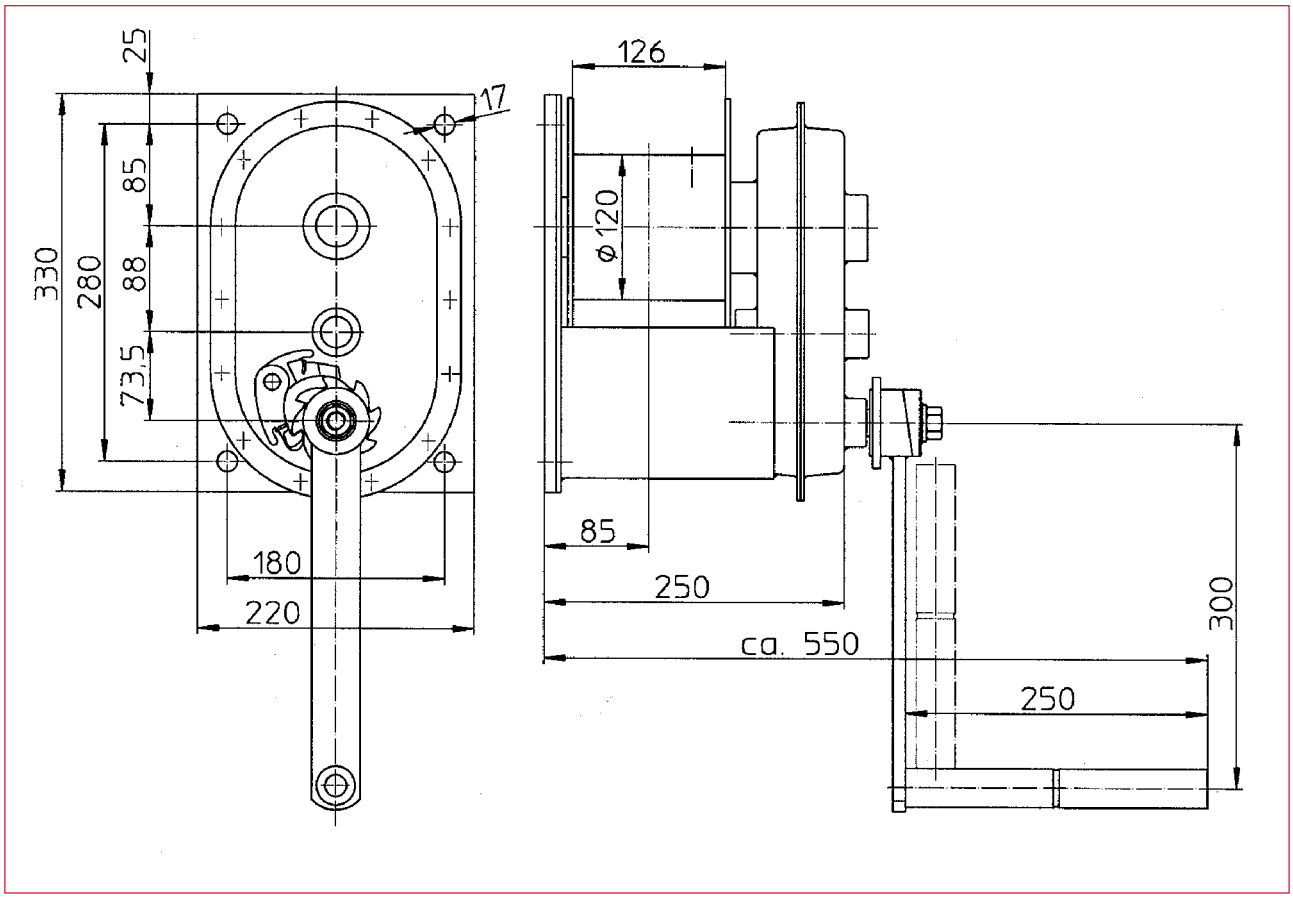

Bestell-Nr. Order N° N° Code	**Typ** Type Type	**Befestigung** Mounting Fixation	**Material** Material Finition
200 051	**220.2**	Wand / wall / murale	lackiert / finish painted / laqué

Technische Daten	**Technical data**	**Caractéristiques techniques**	**220.2**
Zuglast:	capacity:	charge autorisée :	
- 1. Seillage	- 1st rope position	- sur la 1ère couche	2000 kg
- 2. Seillage	- 2nd rope position	- sur la 2ème couche	1700 kg
Hub/Kurbelumdrehung:	lift/crank turn:	course/tour de manivelle :	
1. Seillage	1st rope position	sur la 1ère couche	16 mm
Kurbeldruck	crank force	effort sur manivelle	320 N
Seilaufnahme	rope capacity	cap. d'enroulement du câble	8 m
empfohlenes Drahtseil: EN 12385 6x36 1960 N	recommended wire rope: EN 12385 6x36 1960 N	câble métallique récommandé : EN 12385 6x36 1960 N	Ø 12 mm
Gewicht (ohne Seil)	weight (w/o rope)	poids (sans câble)	23 kg

Handseilwinde 220.3 **3000 kg**
Hand rope winch 220.3 3000 kg
Treuil à câble 220.3 3000 kg

Handseilwinden mit mehrstufigem Untersetzungsgetriebe zum Anheben schwerer Lasten:
- **hoher Wirkungsgrad**
- **selbsthemmende, rückschlagfreie Sicherheitskurbel mit Klappgriff**
- **Lastdruckbremse gegen ungewolltes Ablaufen der Last**
- **korrosionsgeschützt**
- **einfache, platzsparende Wandmontage**

Hand rope winch with transmission gear box for heavy loads:
- high efficiency
- self-locking, blow-back proof safety crank with folding handle
- load reaction brake
- corrosion resistant
- easy, space saving installation

Treuil à câble avec démultiplicateur pour le levage de charges lourdes :
- meilleure rendement
- auto-frein, manivelle de sécurité à double cliquet et repliable
- frein automatique
- traitement anti-corrosion
- installation murale simple, faible encombrement

haacon hebetechnik gmbh
Josef-Haamann-Str. 6
D-97896 Freudenberg/Main
Tel.: + 49 (0) 93 75 / 84-0
Fax: + 49 (0) 93 75 / 84-66
hebetechnik@haacon.com

Technische Daten
Technical data
Caractéristiques techniques

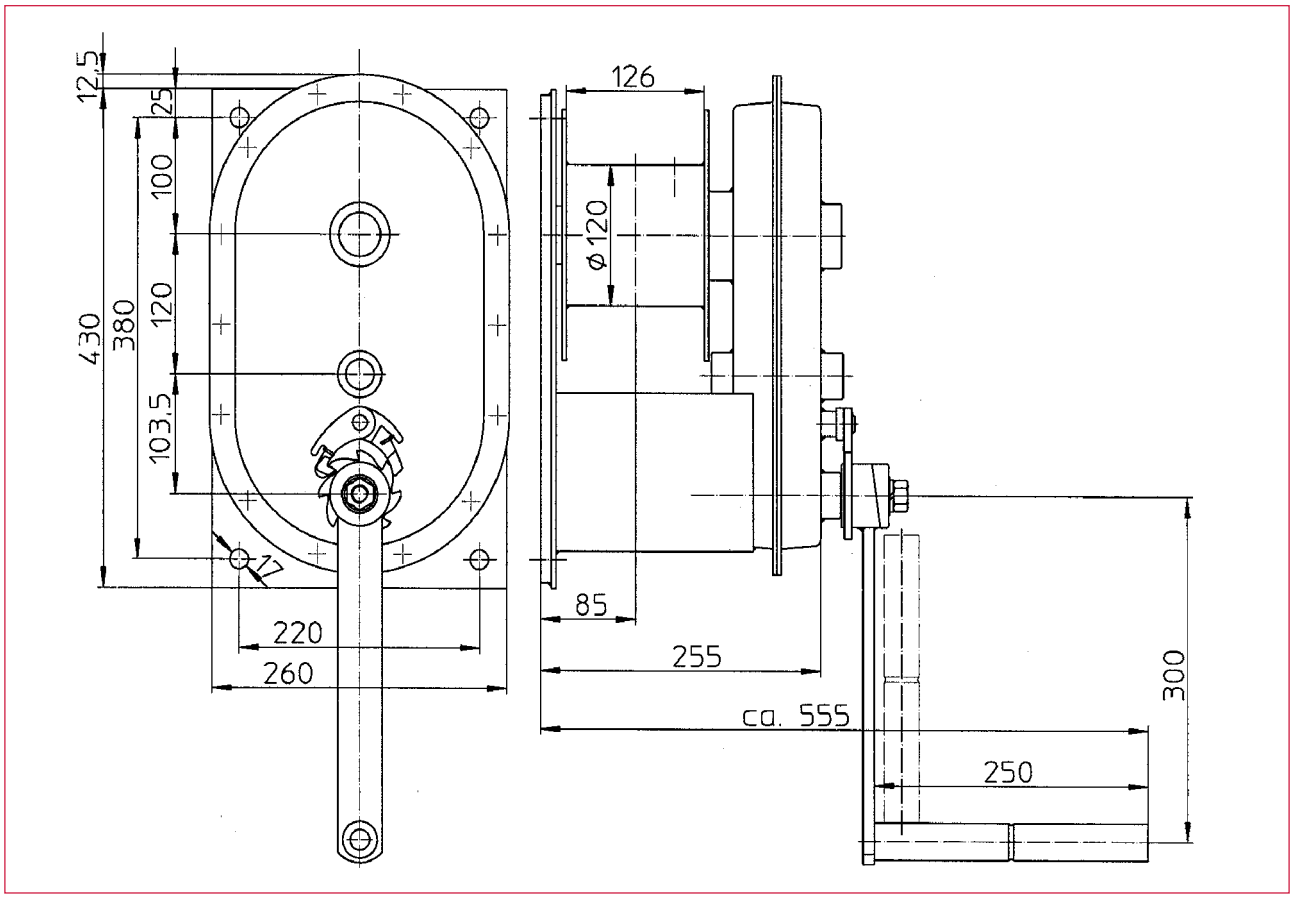

Bestell-Nr. Order N° N° Code	**Typ** Type Type	**Befestigung** Mounting Fixation	**Material** Material Finition
200 052	**220.3**	Wand / wall / murale	lackiert / finish painted / laqué

Technische Daten	**Technical data**	**Caractéristiques techniques**	**220.3**
Zuglast:	capacity:	charge autorisée :	
- 1. Seillage	- 1st rope position	- sur la 1ère couche	3000 kg
- 2. Seillage	- 2nd rope position	- sur la 2ème couche	2500 kg
Hub/Kurbelumdrehung:	lift/crank turn:	course/tour de manivelle :	
1. Seillage	1st rope position	sur la 1ère couche	10 mm
Kurbeldruck	crank force	effort sur manivelle	300 N
Seilaufnahme	rope capacity	cap. d'enroulement du câble	7 m
empfohlenes Drahtseil:	recommended wire rope:	câble métallique récommandé :	
EN 12385 6x36 1960 N	EN 12385 6x36 1960 N	EN 12385 6x36 1960 N	Ø 13 mm
Gewicht (ohne Seil)	weight (w/o rope)	poids (sans câble)	37 kg

Maße und Konstruktionsänderungen vorbehalten.
We reserve the right to amend specifications without notice or obligation.
haacon se réserve le droit de modifier les caractéristiques de son matériel.

Handseilwinde 4216.0,25; 4216.0,5 250 kg / 500 kg
Hand rope winch 4216.0,25, 4216.0,5 250 kg / 500 kg
Treuil à câble 4216.0,25; 4216.0,5 250 kg / 500 kg

Flach bauende, beidseitig bedienbare Stirnrad-Seilwinde
- **abnehmbare Kurbel**
- **lautlos arbeitend**
- **Freilauf gegen Falschaufspulen des Seiles**
- **automatische Schlaffseilverhinderung**

Space saving rope winch easily installed on flat surfaces, handle fitting on both sides
- removable crank
- quiet running
- free wheel against wrong winding-up of rope
- slack rope inhibiter

Treuil à câble spécialement conçu pour les activités théâtrales ou sportives :
- manivelle amovible avec opération possible sur les deux faces
- fonctionnement silencieux
- roue libre contre le mauvais enroulement du câble
- équipé d'un dispositif anti-mou

haacon hebetechnik gmbh
Josef-Haamann-Str. 6
D-97896 Freudenberg/Main
Tel.: + 49 (0) 93 75 / 84-0
Fax: + 49 (0) 93 75 / 84-66
hebetechnik@haacon.com
DMSZ Zertifiziert nach ISO 9001 QM 00414

Technische Daten
Technical data
Caractéristiques techniques

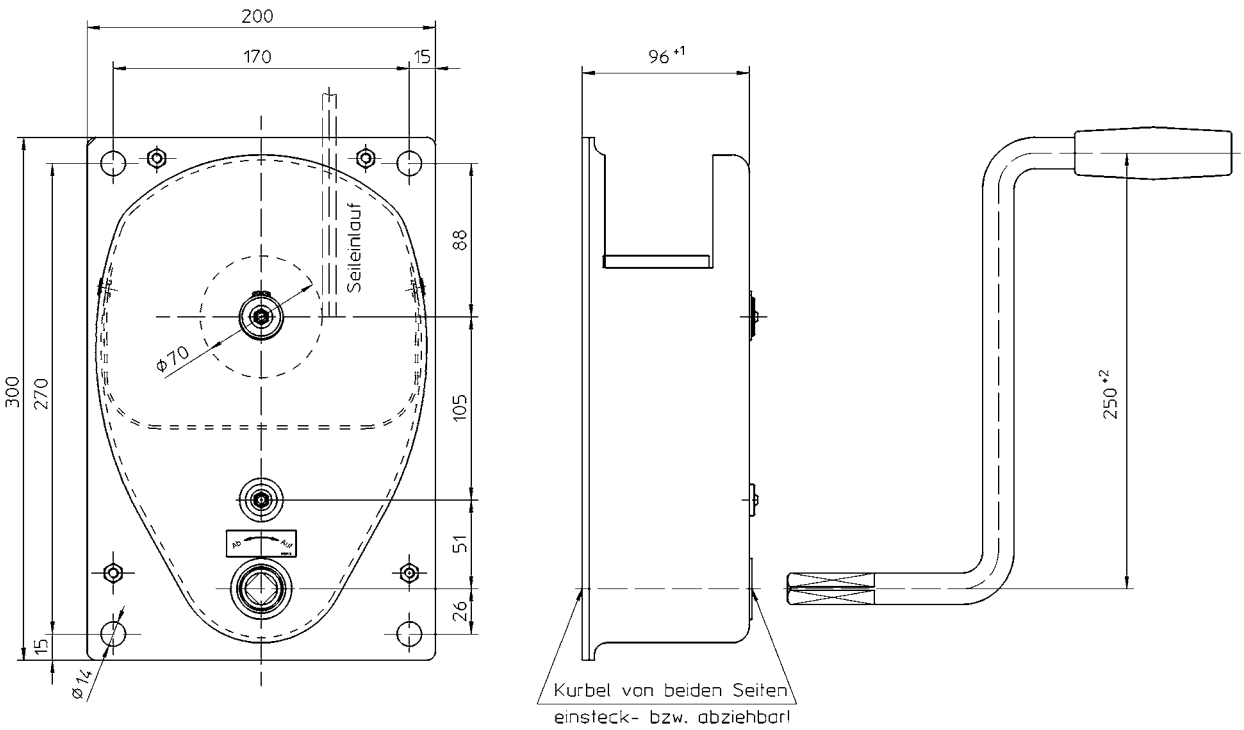

Bestell-Nr. Order N° N° Code	**Typ** Type Type	**Befestigung** Mounting Fixation	**Material** Material Finition
200 053	**4216.0,25**	Wand / wall / murale	pulverbeschichtet / powder coated / peinture à poudre
200 054	**4216.0,5**	Wand / wall / murale	pulverbeschichtet / powder coated / peinture à poudre

Technische Daten	**Technical data**	**Caractéristiques techniques**	**4216.0,25**	**4216.0,5**
Zuglast 1. Seillage	capacity 1st rope position	charge autorisée sur la 1ère couche	250 kg	500 kg
Zuglast oberste Seillage	capacity final rope position	charge autorisée sur la dernière couche	160 kg	330 kg
Hub / Kurbelumdrehung 1. Seillage	lift / crank turn 1st rope position	course / tour de manivelle sur la 1ère couche	25 mm	25 mm
Kurbeldruck	crank force	effort sur manivelle	70 N	140 N
Seilaufnahme	rope capacity	cap. d'enroulement du câble	15 m	10 m
empfohlenes Drahtseil: EN 12385-6x19M-FC 1770 B sZ	recommended wire rope: EN 12385-6x19M-FC 1770 B sZ	câble métallique récommandé : EN 12385-6x19M-FC 1770 B sZ	Ø 5 mm	Ø 6,5 mm
Gewicht (ohne Seil)	weight (w/o rope)	poids (sans câble)	12 kg	12 kg

Handseilwinde KWV 300 / KWE 250
Hand rope winch KWV 300 / KWE 250
Treuil à câble KWV 300 / KWE 250

Konsolenwinde mit Lastdruckbremse
- **Robuste Ausführung**
- **Offene Bauart**
- **Hohe Seilkapazität**
- **klappbarer Kurbelgriff**
- **Korrosionsbeständig**

wahlweise:
— *Verzinkte oder Edelstahlausführung (V2A)*
— *abnehmbare Kurbel, Freischaltkurbel, radiusverstellbare Kurbel*

Bracket winch with self-actuating load brake
- Sturdy designed
- Open construction
- High rope capacity
- Folding crank handle
- Corrosion resistant

optional:
— *Zinc-plated or stainless steel (304)*
— *detachable crank, rope pay-off function, crank radius adjustable*

Treuil à console avec Frein autobloquant
- Treuil robuste et fiable
- Carter ouvert permettant de multiples sorties de câble
- Capacité d'enroulement de câble importante
- Manivelle repliable
- Résistant à la corrosion

option :
— *zingué ou inox (304)*
— *Manivelle amovible, tambour débrayable, manivelle avec rayon réglable*

haacon hebetechnik gmbh
Josef-Haamann-Str. 6
D-97896 Freudenberg/Main
Tel.: + 49 (0) 93 75 / 84-0
Fax: + 49 (0) 93 75 / 84-66
hebetechnik@haacon.com

Technische Daten
Technical data
Caractéristiques techniques

KWE 250

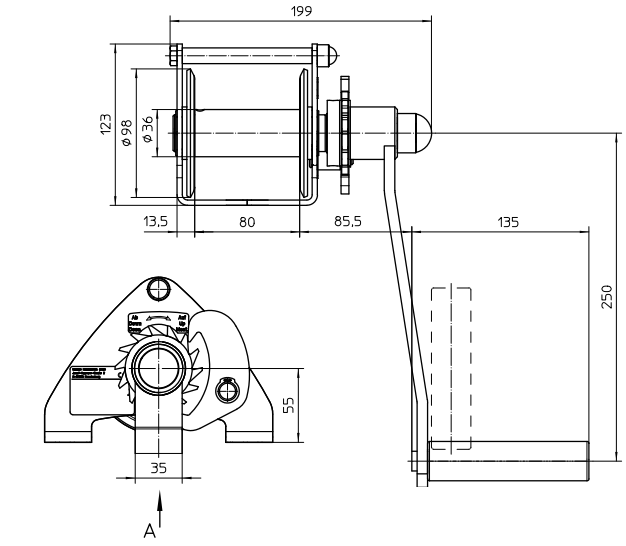

Ansicht A

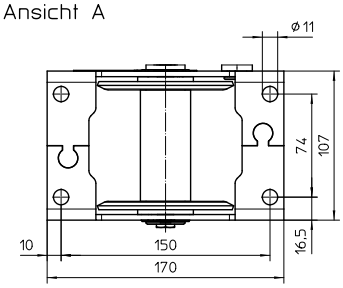

KWV 300

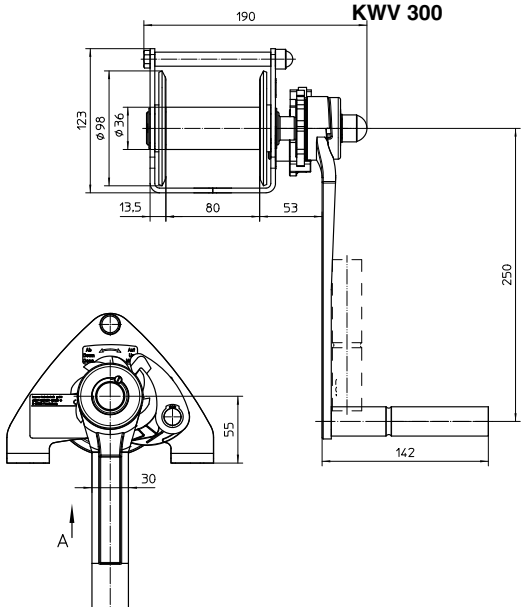

Ansicht A

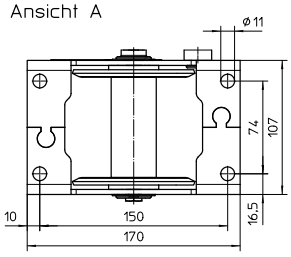

KWV 300		
Best.-Nr. O/N° / N° Code		
232006	feste Kurbel mit Klappgriff	verzinkt
232614	feste Kurbel, radiusverstellbar	verzinkt
232611	Kurbel abnehmbar & radiusverstellbar	verzinkt
232617	feste Kurbel, freischaltbar	verzinkt
KWE 250		
Best.-Nr. O/N° / N° Code		
232007	feste Kurbel mit Klappgriff	Edelstahl
232691	feste Kurbel, radiusverstellbar	Edelstahl
232690	Kurbel abnehmbar & radiusverstellbar	Edelstahl

Technische Daten	Technical data	Caract. techniques	KWV 300	KWE 250
Zuglast:	capacity:	charge autorisée :		
1. Seillage	1st rope position	sur la 1ère couche	300 kg	250 kg
Oberste Seillage	final rope position	sur la dernière couche	150 kg	125 kg
Kurbeldruck	crank force	effort manivelle	270 N	220 N
Hub / Kurbelumdr.	lift / crank turn	course / tour de manivelle	126 mm	126 mm
Seil Ø*	rope Ø*	Ø du câble*	4 mm	4 mm
Seil-Kapazität	rope capacity	cap. d'enroulement du câble	22 m	22 m
Gewicht (ohne Seil)	weight (w/o rope)	poids (sans câble)	4 kg	4 kg

*__empfohlenes Drahtseil:__ / recommended wire rope: / câble métallique recommandé : EN 12385-6x19M-FC 1770 B sZ
*__empf. Edelstahl Drahtseil:__ / recomm. stainless steel wire rope: / câble métallique inoxidable recommandé : EN 12385-7x19-1570N

Maße und Konstruktionsänderungen vorbehalten.
We reserve the right to amend specifications without notice or obligation.
haacon se réserve le droit de modifier les caractéristiques de son matériel.

Handseilwinde KWV 650 / KWE 650
Hand rope winch KWV 650 / KWE 650
Treuil à câble KWV 650 / KWE 650

Konsolenwinde mit Lastdruckbremse
- **Robuste Ausführung**
- **Offene Bauart**
- **Hohe Seilkapazität**
- **klappbarer Kurbelgriff**
- **Korrosionsbeständig**

wahlweise:
— *Verzinkte oder Edelstahlausführung (V2A)*
— *abnehmbare Kurbel, Freischaltkurbel, radiusverstellbare Kurbel*

Bracket winch with self-actuating load brake
- Sturdy designed
- Open construction
- High rope capacity
- Folding crank handle
- Corrosion resistant

optional:
— *Zinc-plated or stainless steel (304)*
— *detachable crank, rope pay-off function, crank radius adjustable*

Treuil à console avec Frein autobloquant
- Treuil robuste et fiable
- Carter ouvert permettant de multiples sorties de câble
- Capacité d'enroulement de câble importante
- Manivelle repliable
- Résistant à la corrosion

option :
— *zingué ou inox (304)*
— *Manivelle amovible, tambour débrayable, manivelle avec rayon réglable*

haacon hebetechnik gmbh
Josef-Haamann-Str. 6
D-97896 Freudenberg/Main
Tel.: + 49 (0) 93 75 / 84-0
Fax: + 49 (0) 93 75 / 84-66
hebetechnik@haacon.com

Technische Daten
Technical data
Caractéristiques techniques

KWV 650

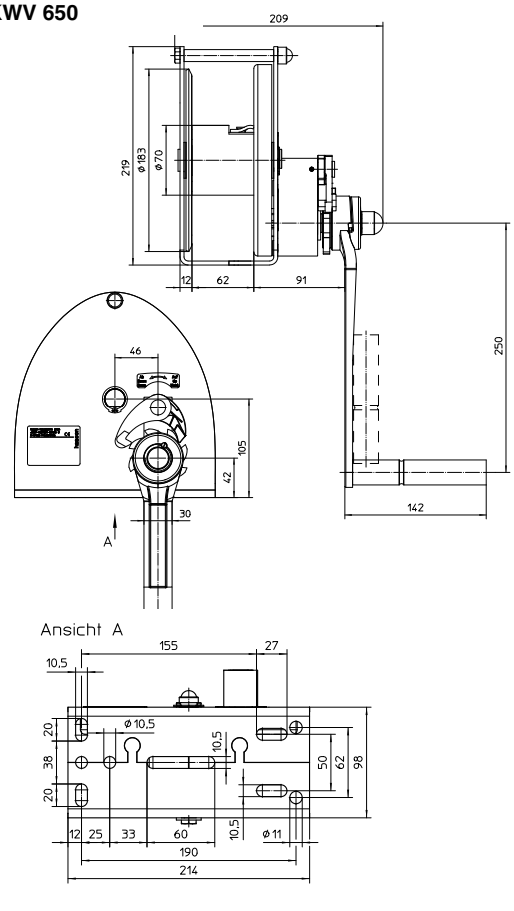

KWE 650

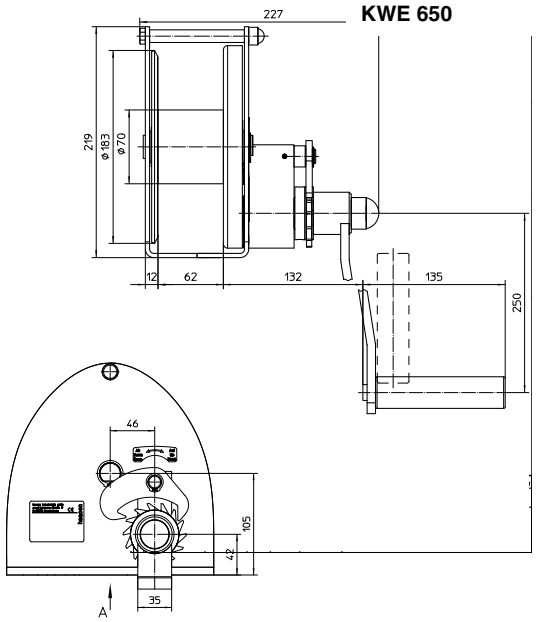

KWV 650		
Best.-Nr. O/N° / N° Code		
232008	feste Kurbel mit Klappgriff	verzinkt
232615	feste Kurbel, radiusverstellbar	verzinkt
232612	Kurbel abnehmbar & radiusverstellbar	verzinkt
232618	feste Kurbel, freischaltbar	verzinkt
KWE 650		
Best.-Nr. O/N° / N° Code		
232009	feste Kurbel mit Klappgriff	Edelstahl
232693	feste Kurbel, radiusverstellbar	Edelstahl
232692	Kurbel abnehmbar & radiusverstellbar	Edelstahl

Technische Daten	Technical data	Caract. techniques	KWV 650	KWE 650
Zuglast:	capacity:	charge autorisée :		
1. Seillage	1st rope position	sur la 1ère couche	650 kg	650 kg
Oberste Seillage	final rope position	sur la dernière couche	330 kg	340 kg
Kurbeldruck	crank force	effort manivelle	240 N	240 N
Hub/ Kurbelumdr.	lift/crank turn	course/tour de manivelle	39 mm	39 mm
Seil Ø*	rope Ø*	Ø du câble*	6 mm	7 mm
Seil-Kapazität	rope capacity	cap. d'enroulement du câble	23 m	16 m
Gewicht (ohne Seil)	weight (w/o rope)	poids (sans câble)	9 kg	9,3 kg

***empfohlenes Drahtseil:** / recommended wire rope: / câble métallique recommandé : EN 12385-6x19M-FC 1770 B sZ
***empf. Edelstahl Drahtseil:** / recomm. stainless steel wire rope: / câble métallique inoxidable recommandé : EN 12385-7x19-1570N

Handseilwinde KWV 1250 / KWE 1000
Hand rope winch KWV 1250 / KWE 1000
Treuil à câble KWV 1250 / KWE 1000

haacon
Competence in lifting technology

Konsolenwinde mit Lastdruckbremse
- **Robuste Ausführung**
- **Offene Bauart**
- **Hohe Seilkapazität**
- **klappbarer Kurbelgriff**
- **Korrosionsbeständig**

wahlweise:
— *Verzinkte oder Edelstahlausführung (V2A)*
— *abnehmbare Kurbel, Freischaltkurbel, radiusverstellbare Kurbel*

Bracket winch with self-actuating load brake
- Sturdy designed
- Open construction
- High rope capacity
- Folding crank handle
- Corrosion resistant

optional:
— *Zinc-plated or stainless steel (304)*
— *detachable crank, rope pay-off function, crank radius adjustable*

Treuil à console avec Frein autobloquant
- Treuil robuste et fiable
- Carter ouvert permettant de multiples sorties de câble
- Capacité d'enroulement de câble importante
- Manivelle repliable
- Résistant à la corrosion

option :
— *zingué ou inox (304)*
— *Manivelle amovible, tambour débrayable, manivelle avec rayon réglable*

haacon hebetechnik gmbh
Josef-Haamann-Str. 6
D-97896 Freudenberg/Main
Tel.: + 49 (0) 93 75 / 84-0
Fax: + 49 (0) 93 75 / 84-66
hebetechnik@haacon.com
DMSZ
Zertifiziert nach ISO 9001
QM 00414

Technische Daten
Technical data
Caractéristiques techniques

KWV 1250 / KWE 1000

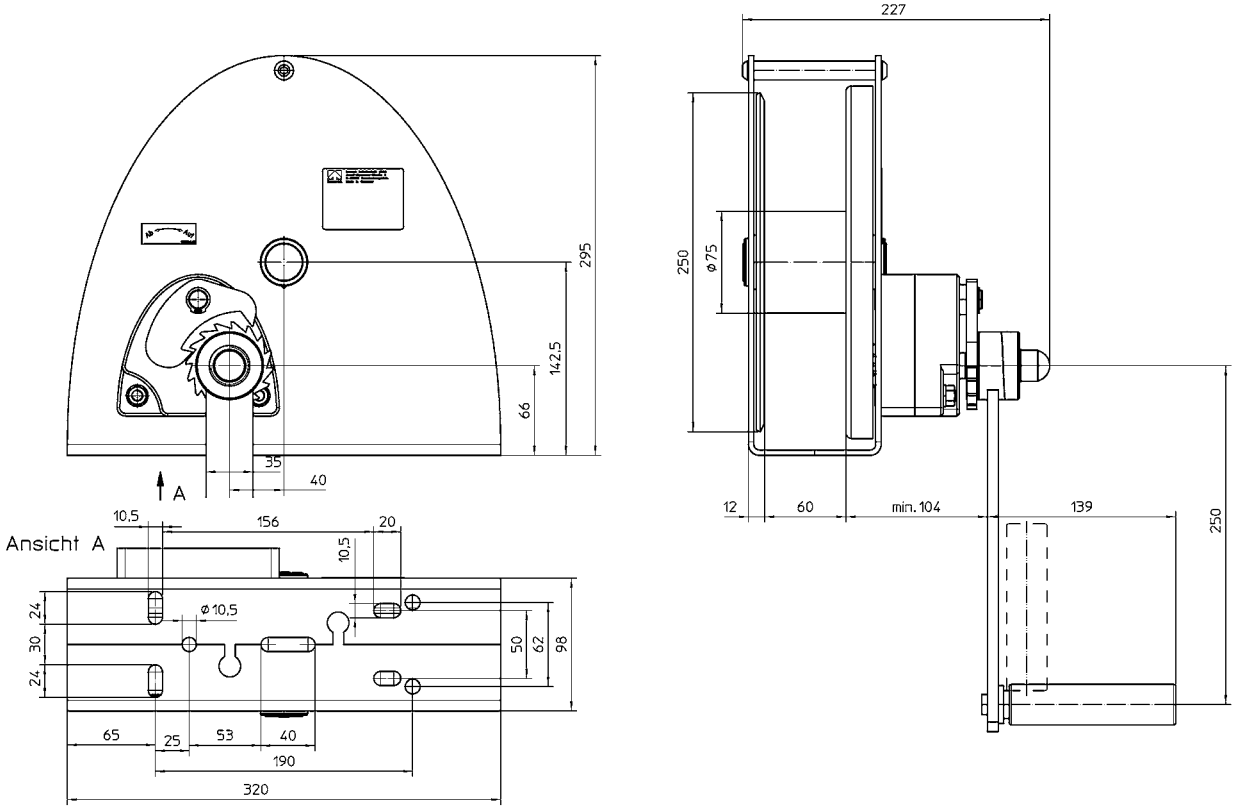

KWV 1250		
Best.-Nr. O/N° / N° Code		
230273	feste Kurbel mit Klappgriff	verzinkt
230843	feste Kurbel, radiusverstellbar	verzinkt
230886	Kurbel abnehmbar & radiusverstellbar	verzinkt
230663	feste Kurbel, freischaltbar	verzinkt
KWE 1000		
Best.-Nr. O/N° / N° Code		
230272	feste Kurbel mit Klappgriff	Edelstahl
230892	feste Kurbel, radiusverstellbar	Edelstahl
230885	Kurbel abnehmbar & radiusverstellbar	Edelstahl

Technische Daten	Technical data	Caract. techniques	KWV1250	KWE 1000
Zuglast: 1. Seillage	capacity: 1st rope position	charge autorisée : sur la 1ère couche	1250 kg	1000 kg
Oberste Seillage	final rope position	sur la dernière couche	490 kg	390 kg
Kurbeldruck	crank force	effort manivelle	240 N	200 N
Hub / Kurbelumdr.	lift / crank turn	course / tour de manivelle	16 mm	16 mm
Seil Ø*	rope Ø*	Ø du câble*	8 mm	8 mm
Seil-Kapazität	rope capacity	cap. d'enroulement du câble	28,5 m	28,5 m
Gewicht (ohne Seil)	weight (w/o rope)	poids (sans câble)	16 kg	16 kg

***empfohlenes Drahtseil:** / recommended wire rope: / câble métallique recommandé : EN 12385-6x19M-FC 1770 B sZ
***empf. Edelstahl Drahtseil:** / recomm. stainless steel wire rope: / câble métallique inoxidable recommandé : EN 12385-7x19-1570N

Handseilwinde 4585.0,5 / 0,75 **500 kg / 750 kg**
Hand rope winch 4585.0,5 / 0,75 500 kg / 750 kg
Treuil à câble 4585.0,5 / 0,75 500 kg / 750 kg

Hochwertige Seilwinde aus Edelstahl Rostfrei (1.4301) für vielfältige Einsatzbereiche, wie Anlagenbau, Schifffahrt, Chemie- und Lebensmittelindustrie, Kläranlagen, Sondermüllbeseitigung, etc.

- **günstige Montagemaße**
- **gekapselte Lastdruckbremse**
- **große Seilaufnahme**
- **hoher Wirkungsgrad**
- **abnehmbare Kurbel mit Abziehsicherung**

High quality rope winch made of stainless steel (304) for multiple applications, such as machine construction, marine applications, chemical and food industry clarification plants, special refuse disposal, etc.

- space saving
- internal self actuating load brake
- large rope capacity
- high efficiency
- detachable safety crank

Treuil d'accastillage inoxydable (304) pour diverses applications, telles que la mécanique, la navigation, l'industrie chimique et alimentaire, stations d'épuration, etc. :

- peu encombrant
- carter étanche avec frein automatique
- grande capacité d'enroulement
- grand rendement
- manivelle de sécurité démontable

haacon hebetechnik gmbh
Josef-Haamann-Str. 6
D-97896 Freudenberg/Main
Tel.: + 49 (0) 93 75 / 84-0
Fax: + 49 (0) 93 75 / 84-66
hebetechnik@haacon.com
DMSZ Zertifiziert nach ISO 9001 QM 00414

Technische Daten
Technical data
Caractéristiques techniques

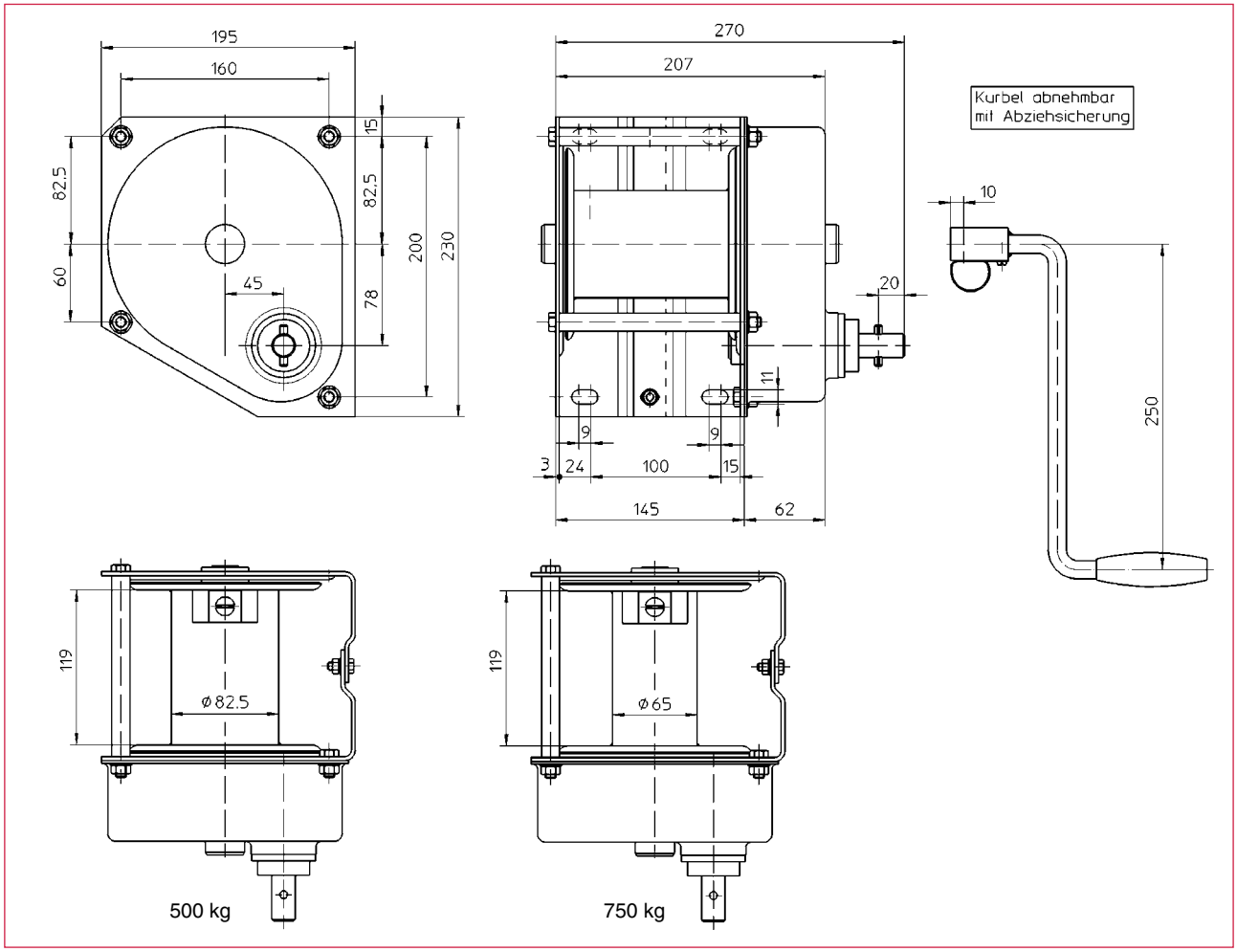

Bestell-Nr. Order N° N° Code	**Typ** Type Type	**Befestigung** Mounting Fixation	**Material** Material Finition
205 804	**4585.0,5**	Konsole / bracket / console	Edelstahl / stainless steel / inox
209 541	**4585.0,75**	Konsole / bracket / console	Edelstahl / stainless steel / inox

Technische Daten	**Technical data**	**Caractéristiques techniques**	**4585.0,5**	**4585.0,75**
Zuglast:	capacity:	charge autorisée :		
1. Seillage	1st rope position	sur la 1ère couche	500 kg	750 kg
4. Seillage	4th rope position	sur la 4ème couche	350 kg	445 kg
Hub/Kurbelumdrehung	lift/crank turn	course/tour de manivelle	37 mm	30 mm
Kurbeldruck	crank force	effort sur manivelle	170 N	180 N
Seilaufnahme	rope capacity	cap. d'enroulement du câble	25 m	26 m
empfohlenes Drahtseil: EN 12385-6x19M-FC 1770 B sZ	recommended wire rope: EN 12385-6x19M-FC 1770 B sZ	câble métallique récommandé : EN 12385-6x19M-FC 1770 B sZ	Ø 6 mm	Ø 6 mm
Gewicht (ohne Seil)	weight (w/o rope)	poids (sans câble)	10 kg	10 kg

Handseilwinde 4202.0,5 **500 kg**
Hand rope winch 4202.0,5 500 kg
Treuil à câble 4202.0,5 500 kg

Hochwertige Seilwinde aus Edelstahl Rostfrei (1.4301) für vielfältige Einsatzbereiche, wie Anlagenbau, Schifffahrt, Chemie- und Lebensmittelindustrie, Kläranlagen, Sondermüllbeseitigung, etc.

- **günstige Montagemaße**
- **gekapselte Lastdruckbremse**
- **große Seilaufnahme**
- **Last- / Schnellgang mit Trommelfreilauf, zum schnellen Abziehen des unbelasteten Seiles**

High quality rope winch made of stainless steel (304) for multiple applications, such as machine construction, marine applications, chemical and food industry clarification plants, special refuse disposal, etc.

- space saving
- internal self actuating load brake
- large rope capacity
- high and low speed gears with declutchable rope drum

Treuil d'accastillage inoxydable (304) pour diverses applications, telles que la mécanique, la navigation, l'industrie chimique et alimentaire, stations d'épuration, etc.

- peu encombrant
- carter étanche avec frein automatique
- grande capacité d'enroulement
- deux vitesses d'enroulement avec tambour de câble débrayable

haacon hebetechnik gmbh
Josef-Haamann-Str. 6
D-97896 Freudenberg/Main
Tel.: + 49 (0) 93 75 / 84-0
Fax: + 49 (0) 93 75 / 84-66
hebetechnik@haacon.com

Technische Daten
Technical data
Caractéristiques techniques

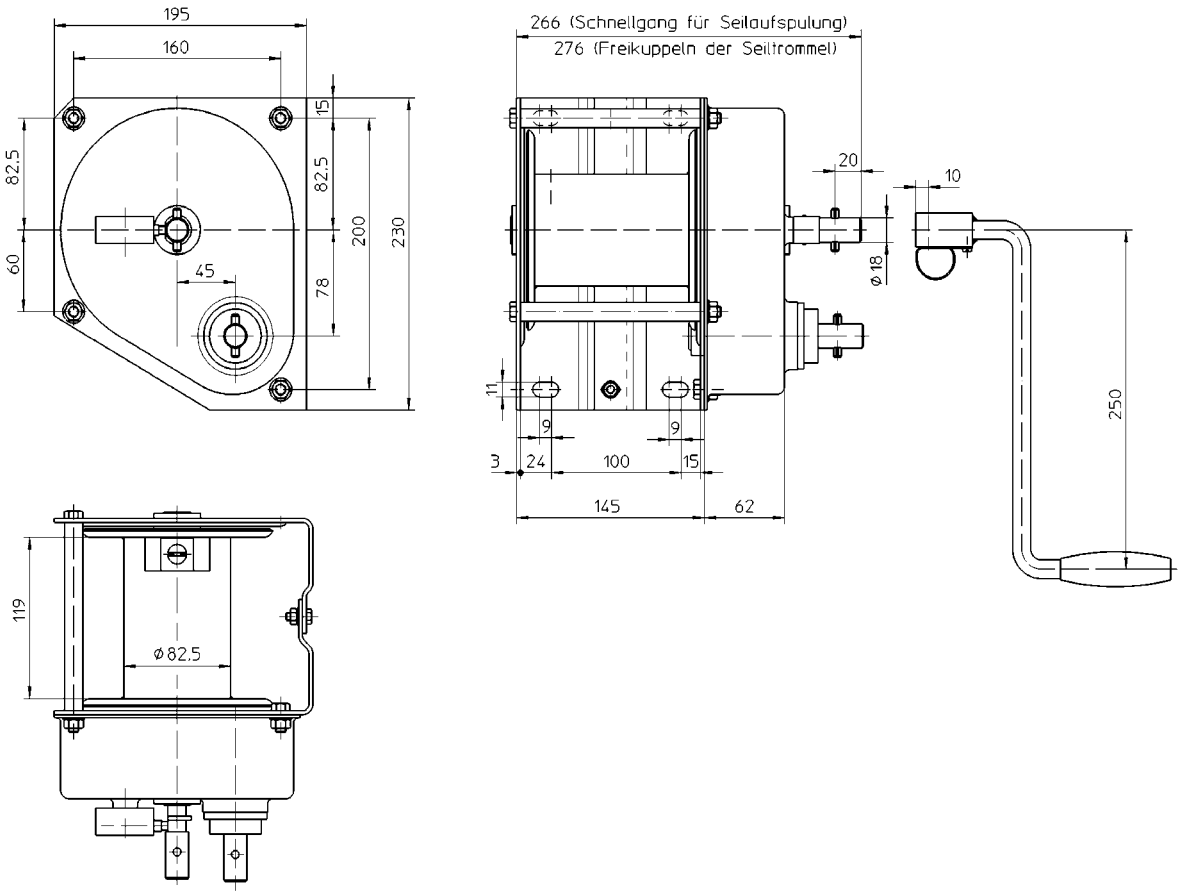

Bestell-Nr. Order N° N° Code	**Typ** Type Type	**Befestigung** Mounting Fixation	**Material** Material Finition
205 124	**4202.0,5**	Konsole / bracket / console	Edelstahl / stainless steel / inox

Technische Daten	**Technical data**	**Caractéristiques techniques**	**4202.0,5**
Zuglast - Lastgang:	pulling capacity low gear :	charge autorisée - petite vitesse :	
1. Seillage	capacity 1st rope position	charge autorisée sur la 1ère couche	500 kg
Oberste Seillage	capacity final rope position	charge autorisée sur la dernière couche	335 kg
Kurbeldruck - Lastgang	crank force low gear	effort manivelle - petite vitesse	170 N
Hub/Kurbelumdrehung:	lift/crank turn:	course/tour de manivelle :	
- Lastgang	- low gear	- petite vitesse	37 mm
- Schnellgang	- fast gear	- grande vitesse	280 mm
Seilaufnahme	rope capacity	cap. d'enroulement du câble	25 m
empfohlenes Drahtseil: EN 12385-6x19M-FC 1770 B sZ	recommended wire rope: EN 12385-6x19M-FC 1770 B sZ	câble métallique récommandé : EN 12385-6x19M-FC 1770 B sZ	Ø 6 mm
Gewicht (ohne Seil)	weight (w/o rope)	poids (sans câble)	11 kg

Maße und Konstruktionsänderungen vorbehalten.
We reserve the right to amend specifications without notice or obligation.
haacon se réserve le droit de modifier les caractéristiques de son matériel.

Handseilwinde 4483.0,65 **650 kg**
Hand rope winch 4483.0,65 650 kg
Treuil à câble 4483.0,65 650 kg

Handseilwinde verzinkt, mit großer Seilaufnahme
- **korrosionsbeständig**
- **wartungsfrei**
- **18 m Seilaufnahme**
- **Sicherheitskurbel mit Klappgriff**

wahlweise:
- *Sicherheitskurbel mit Klappgriff und verstellbarem Kurbelradius (Foto)*
- *Sicherheitskurbel zum Freischalten der Seiltrommel: Seil lose abziehbar*
- *besonders geeignet für Boots- und PKW-Anhänger*

Hand-rope winch zinc-plated, with high rope capacity
- corrosion resistant
- maintenance free
- universal application
- rope capacity: 18 m
- proven security crank with turning handle

optional:
- *security crank with foldable handle and adjustable crank radius (photo)*
- *security crank to declutch rope drum: rope can be pulled off*
- *especially suitable for boat trailers*

Treuil manuel électro-zingué avec capacité d'enroulement elevée
- résistant contre la corrosion
- sans entretien
- capacité d'enroulement : 18 m
- manivelle de sécurité avec poignée repliable

option :
- *manivelle de sécurité avec poignée repliable et rayon réglable (photo)*
- *manivelle de sécurité avec frein débrayable*
- *particulièrement adapté pour les remorques et aux bateau*

haacon hebetechnik gmbh
Josef-Haamann-Str. 6
D-97896 Freudenberg/Main
Tel.: + 49 (0) 93 75 / 84-0
Fax: + 49 (0) 93 75 / 84-66
hebetechnik@haacon.com

Technische Daten
Technical data
Caractéristiques techniques

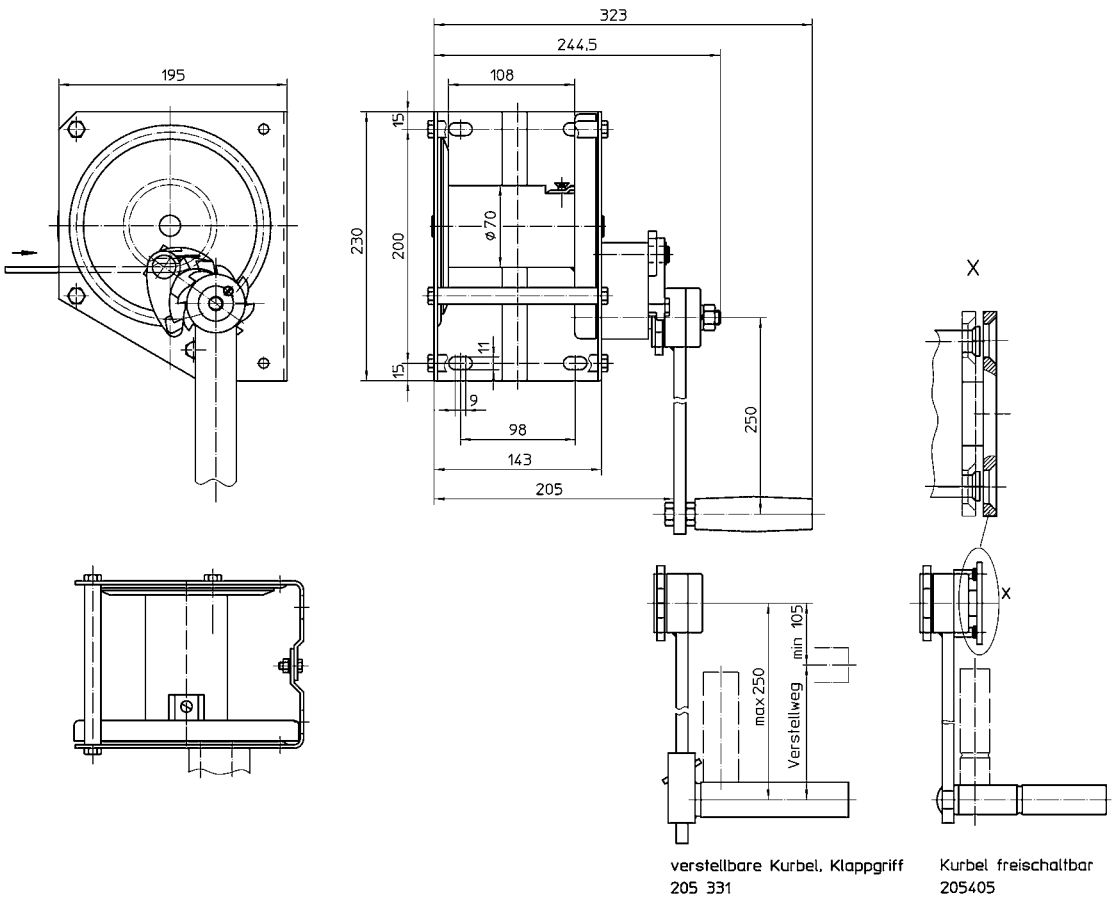

Bestell-Nr. Order N° N° Code	**Typ** Type Type		**Befestigung** Mounting Fixation	**Material** Material Finition
205 347	**4483**	feste Kurbel / crank with fixed handle / manivelle fixe	Konsole / bracket / console	Stahl, verzinkt / Steel, zinc plated / Acier, éléctro zingué
205 331	**4483**	Kurbel verstellbar, mit Klappgriff / ajustable crank radius, foldable handle / manivelle de sécurité avec poignée repliable et rayon réglable		
205 405	**4483**	Kurbel zum Freischalten / security crank to declutch rope drum / manivelle de sécurité avec frein débrayable		

Technische Daten	**Technical data**	**Caractéristiques techniques**	**4483.0,65**
Zuglast:	capacity:	charge autorisée :	
1. Seillage	1st rope position	sur la 1ère couche	650 kg
4. Seillage	4th rope position	sur la 4ème couche	400 kg
Hub/Kurbelumdrehung:	lift/crank turn:	course/tour de manivelle :	
1. Seillage	1st rope position	sur la 1ère couche	39 mm
4. Seillage	4th rope position	sur la 4ème couche	60 mm
Kurbeldruck	crank force	effort sur manivelle	195 N
Seilaufnahme	rope capacity	cap. d'enroulement du câble	18 m
Seil-Ø*	rope Ø*	Ø du câble*	7 mm
Gewicht (ohne Seil)	weight (w/o rope)	poids (sans câble)	8,8 kg

*__empfohlenes Drahtseil:__ / recommended wire rope: / câble métallique recommandé : EN 12385-6x19M-FC 1770 B sZ

Handseilwinde 4751.0,4; 4185.0,5 400 kg / 500 kg
Hand rope winch 4751.0,4; 4185.0,5 400 kg / 500 kg
Treuil à câble 4751.0,4; 4185.0,5 400 kg / 500 kg

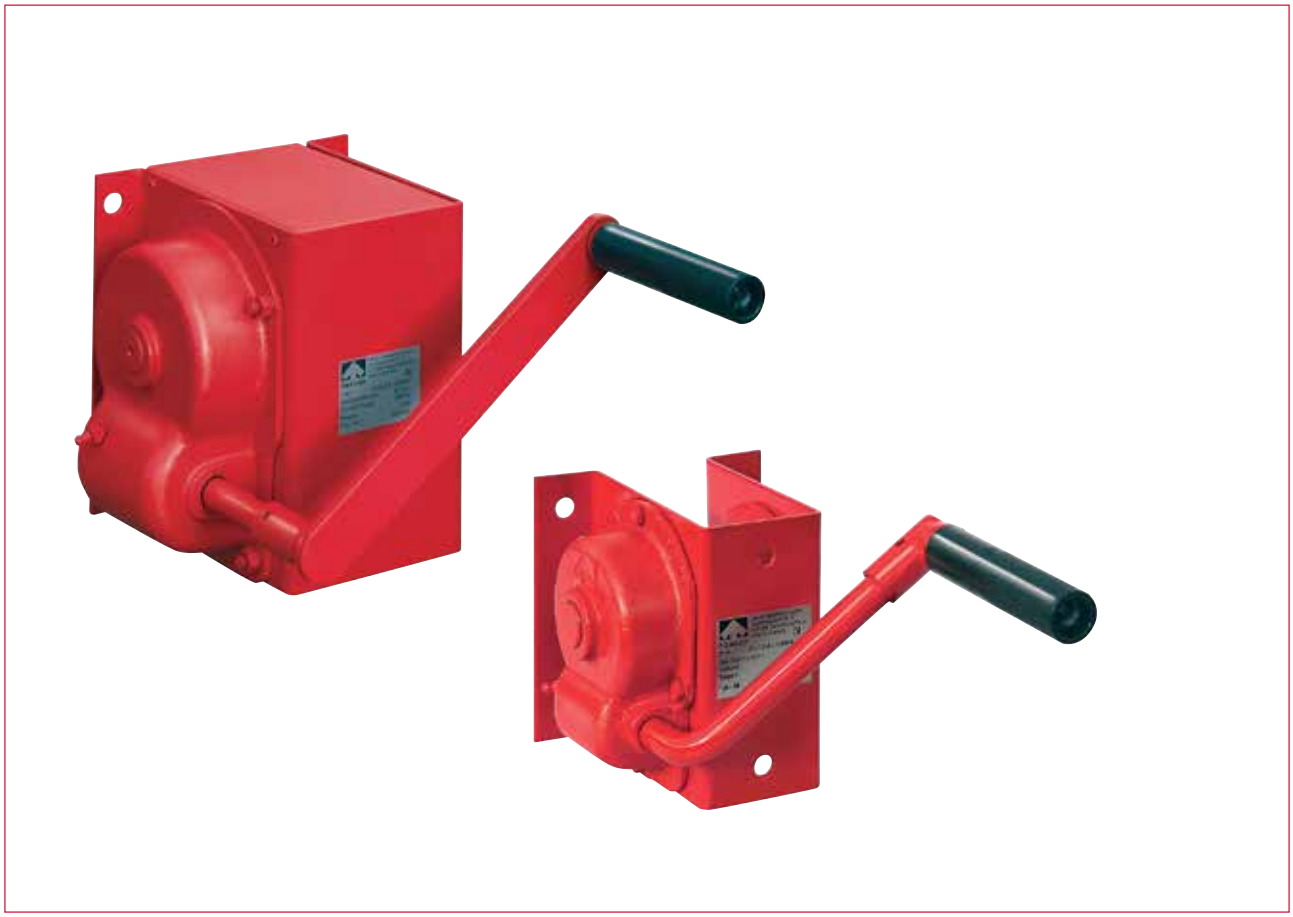

Handseilwinde mit selbsthemmendem Schneckengetriebe
- **geringer Platzbedarf**
- **spritzwassergeschützt**
- **Kurbel mit Klappgriff**

Hand rope winch with self locking worm gear
- space saving
- splash proved
- folding handle

Treuil à câble à roue et vis sans fin
- peu encombrant
- protégé contre les éclats d'eau
- manivelle repliable

haacon hebetechnik gmbh
Josef-Haamann-Str. 6
D-97896 Freudenberg/Main
Tel.: + 49 (0) 93 75 / 84-0
Fax: + 49 (0) 93 75 / 84-66
hebetechnik@haacon.com

Technische Daten
Technical data
Caractéristiques techniques

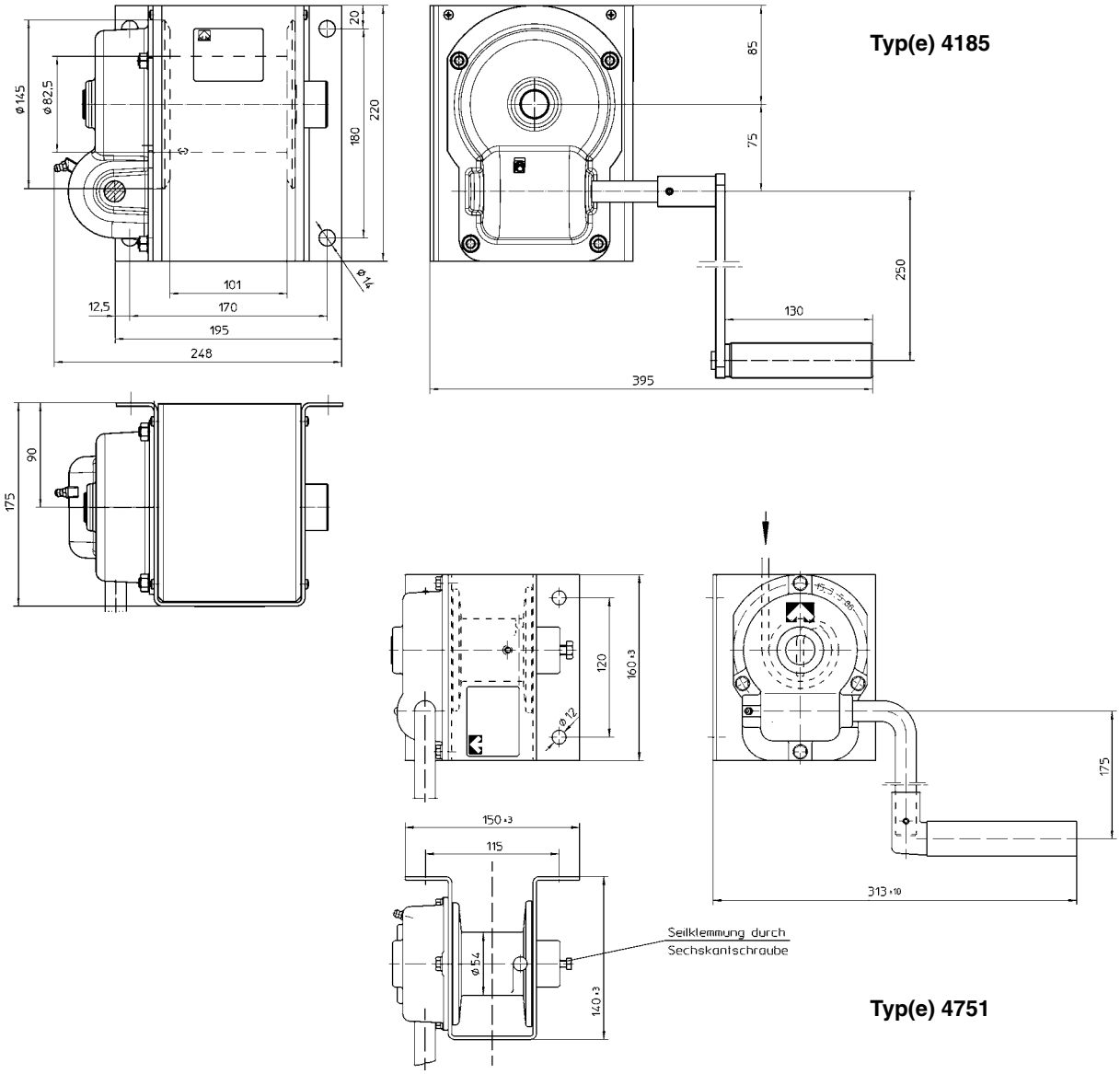

Bestell-Nr. Order N° N° Code	Typ Type Type	Befestigung Mounting Fixation
200 046	**4185.0,5**	Wand / wall / murale
200 045	**4751.0,4**	Wand / wall / murale

Technische Daten	Technical data	Caractéristiques techniques	4185.0,5	4751.0,4
Zuglast:	capacity:	charge autorisée :		
- 1. Seillage	- 1st rope position	- sur la 1ère couche	500 kg	400 kg
Hub/Kurbelumdrehung:	lift/crank turn:	course/tour de manivelle :	13 mm	7,5 mm
Kurbeldruck	crank force	effort sur manivelle	138 N	180 N
Seilaufnahme	rope capacity	cap. d'enroulement du câble	14 m	4 m
empfohlenes Drahtseil:	recommended wire rope:	câble métallique récommandé :		
EN 12385-6x19M-FC 1770 B sZ	EN 12385-6x19M-FC 1770 B sZ	EN 12385-6x19M-FC 1770 B sZ	Ø 6 mm	Ø 6 mm
Gewicht (ohne Seil)	weight (w/o rope)	poids (sans câble)	12 kg	6 kg

Handseilwinde 468.0,25 **250 kg**
Hand rope winch 468.0,25 250 kg
Treuil à câble 468.0,25 250 kg

Handseilwinde mit Schneckenradgetriebe
- **robuste, leichtgängige Winde**
- **selbsthemmendes, spritzwassergeschütztes Schneckenradgetriebe**
- **für Betrieb mit Stahl- oder Kunststoffseil**

Hand rope winch with worm gear drive
- robust, easy to operate winch
- self locking worm gear drive, waterproof
- for use with steel rope or polyamide rope

Treuil à câble à vis sans fin
- treuil solide, facile à utiliser
- méchanisme du treuil à vis sans fin autobloquant et étanche
- pour utilisation avec câble en acier ou synthétique

haacon hebetechnik gmbh
Josef-Haamann-Str. 6
D-97896 Freudenberg/Main
Tel.: + 49 (0) 93 75 / 84-0
Fax: + 49 (0) 93 75 / 84-66
hebetechnik@haacon.com

Technische Daten
Technical data
Caractéristiques techniques

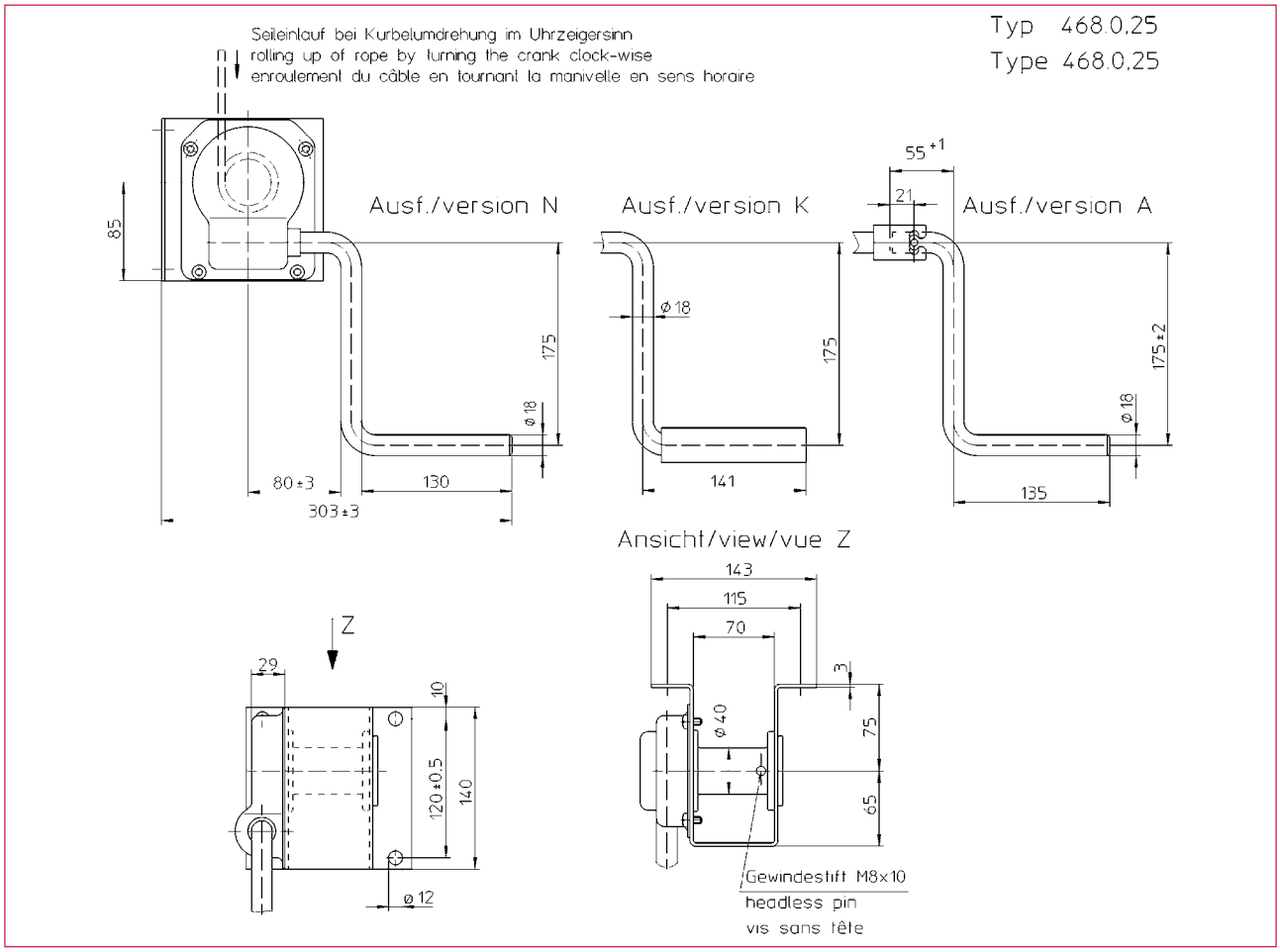

Best. Nr. 0 / N° N° Code	Typ Type Type	
213 150	468. 0,25	Kurbelgriff starr / fixed handle / manivelle fixe
213 151	468. 0,25K	Kurbelgriff klappbar / folding handle / manivelle repliable
213 158	468. 0,25A	Kurbel abnehmbar / removable handle / manivelle démontable
200 230	462. 0,25	Ratschenkurbel / ratchet lever / manivelle à rochet

Technische Daten	**Technical data**	**Caractéristiques techniques**	**Typ 468.0,25**
zul. Last	admissible load	charge admissible	0,25 t
Seil Ø (Stahl)*	rope Ø (Steel)*	Ø du câble (acier)*	4 mm
Seilaufnahme	rope length	longueur du câble	3,3 m
Seil Ø (Kunststoff)	rope Ø (Polyamide)	Ø du câble (synthétique)	8 mm
Seilaufnahme	rope length	longueur du câble	0,8 m
Kurbeldruck	crank force	effort sur manivelle	66 N
Übersetzung	gear ratio	rapport de vitesses	25 : 1
Hub/Kurbelumdrehung	lift/crank turn	course/tour de manivelle	5,8 mm
Wirkungsgrad	efficiency	rendement	0,2
Gewicht ca.	weight (approx.)	poids appr.	4,1 kg

*__empfohlenes Drahtseil:__ / recommended wire rope: / câble métallique recommandé : EN 12385-6x19M-FC 1770 B sZ

Seilwindenzubehör
Winches Accessories
Accessoires pour treuils à câble

Best.-Nr. **O/N°** N° Code		**Type** **Type** Typ	**Beschreibung** **Description** Désignation
200 303 **200 304** **200 305**		Ø 75 Ø 100 Ø 130	**Seilrolle, Stahl, verzinkt** Pulley, galvanised steel Poulie en acier galvanisé
205 353 **207 069** **205 354** **209 464** **210 914**			**Rollenbock komplett** Idling roller Poulie avec support

Konfektionierte Seile, ab Lager lieferbar
Converted ropes ex stock
Câbles assemblés sur stock

Best.-Nr. **O/N°** N° Code	Ø mm	**Länge in m** Length m Longueur m	**Werkstoff** Material Matériau	**Konfektion** Conversion Confection	**passend zu Seilwinde Typ** suitable to winch typ convenable à treuil type	
120 895	2	12	**(1)**	**(2)**	WA 50	
120 896	3	8	**(1)**	**(2)**	WA 100	
126 568	4	12	**(1)**	**(2)**	421/4210	
126 569	4	12	1.4401 / A 316*	**(2)**	4210	
206 016	4	29	**(1)**	**(3)**	TANGO WV/ KV 300	KWE 300
206 088	4	29	1.4401 / A 316*	**(4)**	TANGO WE/ KE 300	KWE 250
209 580	5	15	**(1)**	**(3)**	TANGO WV/ KV 500	
209 581	5	15	1.4401 / A 316*	**(4)**	TANGO WE/ KE 500	
206 116	5	22	**(1)**	**(3)**	TANGO WV/ KV 500	
206 273	5	22	1.4401 / A 316*	**(4)**	TANGO WE/ KE 500	
206 322	6	11	**(1)**	**(3)**	220.0,3	KWV 650
206 323	6,5	10	**(1)**	**(3)**	220.0,5	
206 324	8	12	**(1)**	**(3)**	220.0,75	
206 325	9	10	**(1)**	**(3)**	220.1	
*1.4401 / A 316 - V4A - X5 CrNiMo17-12-2						

(1)	**verzinkt** zinc coated zinguée	
(2)	**Seil EN 12385-6x7-1770 mit eingepreßtem Lasthaken** Rope according to EN 12385-6x7-1770 with pressed-in rope hook Câble d'après EN 12385-6x7-1770 avec crochet	
(3)	**Seil EN 12385-6x19 -1770 mit eingepreßtem Sicherheits- Lasthaken** Rope according to EN 12385-6x19 -1770 with pressed-in safety rope hook Câble d'après EN 12385-6x19 -1770 avec crochet de sécurité	
(4)	**wie (2), jedoch Seil analog zu EN 12385-6x19 -1770** as (2), but rope according to EN 12385-6x19 -1770 comme (2), mais câble selon EN 12385-6x19 -1770	

Abweichende Längen und Qualitäten sind auf Anfrage lieferbar
Different lengths and qualities are deliverable upon request
Des longueurs et qualitées divergentes livrables sur demande

haacon hebetechnik gmbh
Josef-Haamann-Str. 6
D-97896 Freudenberg/Main
Tel.: + 49 (0) 93 75 / 84-0
Fax: + 49 (0) 93 75 / 84-66
hebetechnik@haacon.com
DMSZ
Zertifiziert nach ISO 9001
QM 00414

Technische Daten
Technical data
Caractéristiques techniques

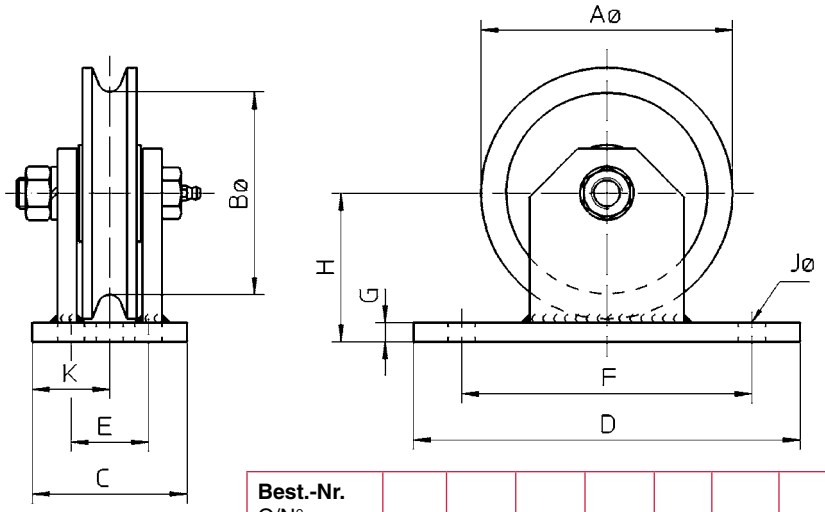

Best.-Nr. O/N° N° Code	A	B	C	D	E	F	G	H	J	K	
205 353	100	80	60	150	-	100	10	62	14	30	mm
207 069	100	80	60	150	-	100	10	62	14	30	mm
205 354	130	102	80	200	40	160	10	77	14 x 25	-	mm

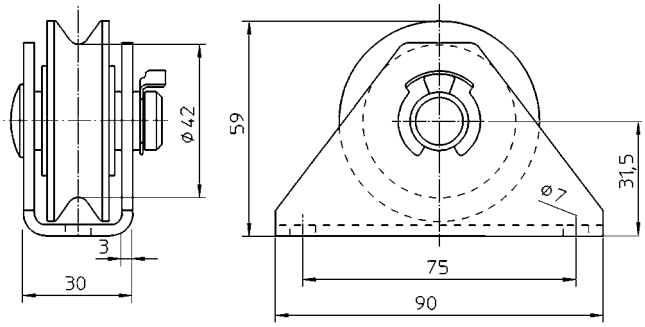

Best.-Nr. 209 464 / 210 914

Best.-Nr. O/N° N° Code	**Max. Seillast** max. rope load Charge maxi	**für Seil Ø** for rope dia. Epaisseur du câble	**Gewicht** Weight Poids	**Werkstoff Rolle** Rope pulley material Matériau poulie	**Werkstoff Rollenbock** Bracket material Matériau chape
205 353	500 kg	5 - 6,5 mm	2 kg	Stahl, verzinkt Steel, zinc coated Acier, zinguée	Stahl, pulverbeschichtet Steel, powder coated Acier, recouverte par poudrage électrostatique
207 069	500 kg	5 - 6,5 mm	2 kg	Edelstahl rostfrei V2A Stainless steel Acier inox	Edelstahl rostfrei 1.4301 Stainless steel 1.4301 / A 304 Acier, inox 1.4301 / A 304
205 354	1000 kg	8 - 10 mm	4 kg	Stahl, verzinkt Steel, zinc coated Acier, zinguée	Stahl, pulverbeschichtet Steel, powder coated Acier, recouverte par poudrage électrostatique
209 464	125 kg	2 - 4 mm	0,25 kg	Polyamide	Stahl, verzinkt Steel, zinc coated Acier, zinguée
210 914	125 kg	2 - 4 mm	0,25 kg	Polyamide	Edelstahl rostfrei 1.4301 Stainless steel 1.4301 / A 304 Acier, inox 1.4301 / A 304

Elektroseilwinde ESF **150 kg - 500 kg**
Electric rope winch ESF 150 kg - 500 kg
Treuil électrique à câble ESF 150 kg - 500 kg

haacon
Competence in lifting technology

Bitte Gesamtprogramm anfordern oder downloaden!

Please order our comprehensive brochure or download it!

Demandez toute la gamme "Treuils à câble entraîné" ou faisez le téléchargement !

Seilwinden- Baureihe für Zuglasten von 150 kg bis 500 kg:
- **hochwertige Getriebe und Drehstrommotoren 230/400 V oder Wechselstrommotoren 230 V/50 Hz**
- **für kurze Seillängen, kompakte Bauform**
- **vielfältige Optionen (Liste Ausführungs- und Anbauvarianten für Elektro-Seilwinden)**
- **Sonderausführungen auf Anfrage (Checkliste - angetriebene Seilwinden)**

Range of electric wire rope winches with capacities from 150 to 500 kg:
- high quality geared 3 phase motor 230/400 V or ~ 230 V/50 Hz motor
- suitable for short rope lengths, compact design
- various options (see sheet Rope winch accessories)
- special versions available on request (Checklist - driven winches)

Gamme de treuils électriques pour charges de 150 à 500 kg :
- transmission de qualité supérieure et moteur à courant triphasé 230/400 V ou ~230 V/50 Hz
- pour des câbles courts, dessin peu encombrant
- équipements complémentaires (voir liste d'accessoires)
- fabrication spéciale sur demande (voir bordereau d'étude pour treuils à câble)

haacon hebetechnik gmbh
Josef-Haamann-Str. 6
D-97896 Freudenberg/Main
Tel.: + 49 (0) 93 75 / 84-0
Fax: + 49 (0) 93 75 / 84-66
hebetechnik@haacon.com
DMSZ
Zertifiziert nach
ISO 9001
QM 00414

Technische Daten
Technical data
Caractéristiques techniques

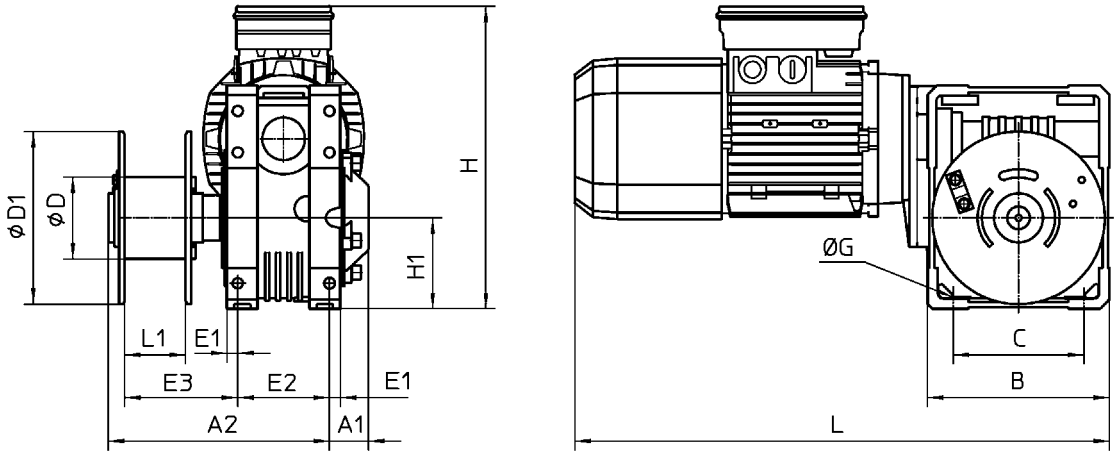

Maß	A1	A2	B	C	D	D1	E1	E2	E3	L1	G	H	H1	L
Typ/Type														
ESF 150	45	205	145	102	70	140	9	76	111	61	9	265	72,5	455
ESF 200	45	205	145	102	70	140	9	76	111	61	9	280	72,5	470
ESF 250	45	205	145	102	70	140	9	76	111	61	9	278	72,5	485
ESF 400	45	245	200	144	90	190	12	101	125	67	11,5	345	100	550
ESF 500	45	245	200	144	90	190	12	101	125	67	11,5	335	100	590

Bei Bestellung bitte angeben: Typ + Zubehör-Nr. (Seite 87)
For order please indicate type + No. of Accessories (page 87)
Pour une commande veuillez indiquer le type et le N° d'accessoires (page 87)

Technische Daten / Technical data / Caractéristiques techniques

Spannung / Voltage / Courant					400 V 50 Hz / 3-Phasen			230 V / 50 Hz ~	
1. Seillage 1st Layer 1ère Couche	$F_{Seilzug}$	W.L.L	$F_{Capacité\ de\ levage}$	kg	**150**	**250**	**500**	**200**	**400**
	Seilaufnahme	Storage	Cap. d'enroulement	m	3,4	2,8	3,2	3,4	3,2
	V_{Seil}	V_{Rope}	$V_{Câble}$	m/min	7,2	7,2	7,5	7,2	7,5
3. Seillage 3rd Layer 3ième Couche	$F_{Seilzug}$	W.L.L	$F_{Capacité\ de\ levage}$	kg	125	200	400	165	325
	Seilaufnahme	Storage	Cap. d'enroulement	m	11,5	9,6	11,0	11,5	11,0
	V_{Seil}	V_{Rope}	$V_{Câble}$	m/min	8,6	9,1	9,4	8,6	9,4
	max. mögl. Seilkap.	max. Storage	Cap. d'enroulement maxi	m	26	17,8	20	26	20
Seil Ø [5] Rope dia. Ø du câble	nicht drehungsfrei	Ordinary rope	Câble non équilibré	mm	4 [1]	5 [1]	6 [1]	4 [1]	6 [1]
	Triebwerksgruppe [4]	Rating [4]	Groupe FEM [4]		2m	^{1}Am	^{1}Bm	^{1}Am	^{1}Am
	drehungsarm	non twisting	anti-giratoire	mm	4 [1]	5 [1]	6 [2]	4 [1]	6 [1]
	Triebwerksgruppe [4]	Rating [4]	Groupe FEM [4]		^{1}Am	^{1}Bm	^{1}Bm	^{1}Bm	^{1}Bm
	Motorleistung	Power rating	Puissance	kW	0,37	0,55	1,1	0,55	1,1
	Nennstrom	Current	Courant nom.	A	1,05	1,43	2,7	4,5	7,5
	Gewicht ohne Seil	Weight wo. rope	Poids sans câble	kg	18	21,5	38	23	43,5
	Typ	**Type**	**Type**	**ESF**	**150**	**250**	**500**	**200**	**400**

[1] Drahtfestigkeit / Single strain strength / Résistance nominale pour câbles à un brin min. 1570 N/mm²
[2] Drahtfestigkeit / Single strain strength / Résistance nominale pour câbles à un brin min. 1770 N/mm²
[3] Standardlagenzahl / Regular No. of layers / Quandité des couches ordinaire : 3
[4] Triebwerksgruppe nach / Rating according to / Classification selon DIN 15020 bzw. FEM 9.511
[5] Seil nicht im Lieferumfang / Rope not included / Câble à commander séparement

Elektroseilwinde ESG **150 kg - 2100 kg**
Electric rope winch ESG 150 kg - 2100 kg
Treuil électrique à câble ESG 150 kg - 2100 kg

haacon
Competence in lifting technology

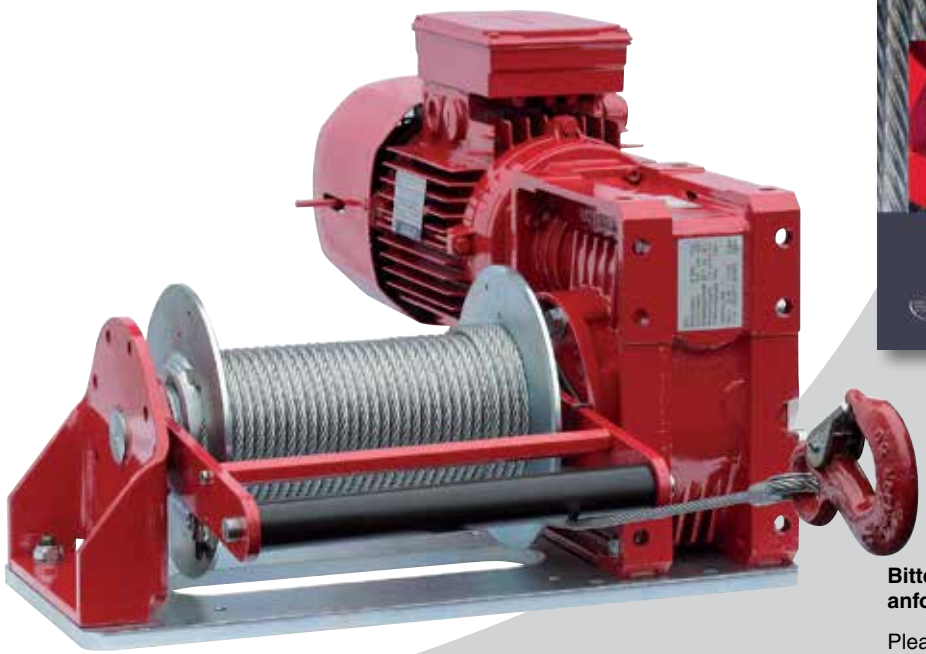

Bitte Gesamtprogramm anfordern oder downloaden!

Please order our comprehensive brochure or download it!

Demandez toute la gamme "Treuils à câble entraîné" ou faisez le téléchargement !

Seilwinden- Baureihe für Zuglasten von 150 bis 2100 kg:
- **hochwertige Getriebe mit Bremsmotoren 400 V oder ~ 230 V/ 50 Hz**
- **Breite Seiltrommel für große Seillängen**
- **Überlastsicherung ab 1000 kg**
- **vielfältige Optionen (Liste Ausführungs- und Anbauvarianten für Elektro-Seilwinden)**
- **Sonderausführungen auf Anfrage (Checkliste - angetriebene Seilwinden)**

— *Abb.: ESG 500, Option gerillte Seiltrommel und Schlaffseilschalter*

Range of electric wire rope winches with capacities from 150 to 2100 kg:
- high quality geared 3 phase 400 V brake motor or ~230V/50 Hz motor
- long drum with high rope capacity
- overload protection for loads exceeding 1000 kg
- various options (see sheet Rope winch accessories)
- special versions available on request (Checklist - driven winches)

— *Picture shows ESG 500, option grooved drum and slack rope device*

Gamme de treuils électriques pour charges de 150 à 2100 kg :
- transmission de qualité supérieure et moteurs freinés à courant triphasé 400V ou ~ 230 V/ 50 Hz
- tambour large pour une capacité de câble maxi.
- limiteur de charge plus de 1000 kg
- équipements complémentaires (voir liste d'accessoires)
- fabrication spéciale sur demande (voir bordereau d'étude Treuils à câble entraînés)

— *Figure : ESG 500, option Tambour rainuré, Interrupteur de mou de câble*

haacon hebetechnik gmbh
Josef-Haamann-Str. 6
D-97896 Freudenberg/Main
Tel.: + 49 (0) 93 75 / 84-0
Fax: + 49 (0) 93 75 / 84-66
hebetechnik@haacon.com
DMSZ Zertifiziert nach ISO 9001 QM 00414

Technische Daten
Technical data
Caractéristiques techniques

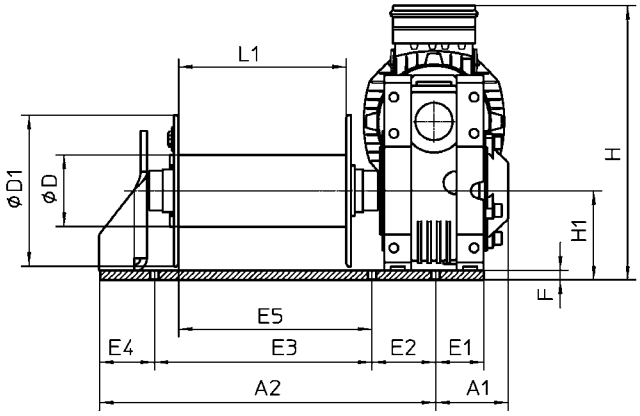

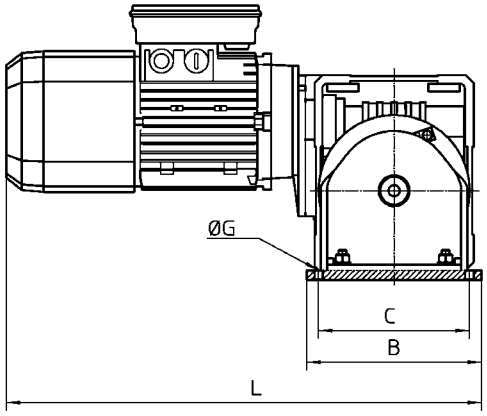

Maß	A1	A2	B	C	D	D1	E1	E2	E3	E4	E5	L1	F	G	H	H1	L
ESG 150	82	370	190	170	70	140	48	60	267	43	218	181	12	9	280	84,5	480
ESG 200	82	370	190	170	70	140	48	60	267	43	218	181	12	9	290	84,5	500
ESG 250	82	370	190	170	70	140	48	60	267	43	218	181	12	9	290	84,5	510
ESG 400	424	92	220	190	90	190	61	80	274	70	243,5	211	12	10,5	356	112	560
ESG 500	424	92	220	190	90	190	61	80	274	70	243,5	211	12	10,5	345	112	600
ESG 650	106	510	260	230	110	248	71	90	350	70	312	282	15	13	410	140	630
ESG 750	106	510	260	230	110	248	71	90	350	70	312	282	15	13	400	140	635
ESG 990/1000	106	510	260	230	110	248	71	90	350	70	312	282	15	13	410	140	680
ESG 1100	23	722,5	380	340	168	275	22,5	250	450	22,5	333	278	25	17	307	165	862
ESG 1500	23	722,5	380	340	168	275	22,5	250	450	22,5	333	278	25	17	305	165	903
ESG 2100	23	722,5	380	340	168	275	22,5	250	450	22,5	333	278	25	17	335	165	950

Bei Bestellung bitte angeben: Typ + Zubehör-Nr. (Seite 87)
For order please indicate type + No. of Accessories (page 87)
Pour une commande veuillez indiquer le type et le N° d'accessoires (page 87)

Technische Daten / Technical data / Caractéristiques techniques

	Spannung / Voltage / Courant				**400 V 50 Hz / 3-Phasen**							**230 V / 50 Hz ~**			
	$F_{Seilzug}$	W.L.L	$F_{Capacité\ de\ levage}$	kg	**150**	**250**	**500**	**750**	**990/1000**[6]	**1500**	**2100**	**200**	**400**	**650**	**1100**
	Seilaufnahme	Storage	Cap. d'enroulement	m	10	8	10,5	12,5	12	14	14	10	10,5	14	17
	V_{Seil}	V_{Rope}	$V_{Câble}$	m/min	7,2	7,2	7,5	5,1	4,2	5	5	7,2	7,5	4,2	5
	$F_{Seilzug}$	W.L.L	$F_{Capacité\ de\ levage}$	kg	125	200	400	590	775	1200	1650	165	320	520	910
	Seilaufnahme	Storage	Cap. d'enroulement	m	34	28	35	43	43	45	45	34	35	48	56
	V_{Seil}	V_{Rope}	$V_{Câble}$	m/min	8,6	9,1	9,4	6,5	5,3	5,9	6,1	8,6	9,4	5,3	5,9
	max. mögl. Seilkap.	max. Storage	Cap. d'enroulem. maxi	m	79	53	82	126	126	45	45	79	82	138	76
	nicht drehungsfrei	Ordinary rope	Câble non équilibré	mm	4 [1]	5 [1]	6 [1]	8 [1]	8 [2]	11 [1]	11 [2]	4 [1]	6 [1]	7 [1]	9 [2]
	Triebwerksgruppe [4]	Rating [4]	Groupe FEM [4]		2m	1Am	1Bm	1Bm	1Bm	1Am	1Cm	1Am	1Am	1Am	1Am
	drehungsarm	non twisting	anti-giratoire	mm	4 [1]	5 [1]	6 [2]	8 [2]	8 [2]	11 [1]	11 [3]	4 [1]	6 [2]	7 [2]	9 [2]
	Triebwerksgruppe [4]	Rating [4]	Groupe FEM [4]		1Am	1Bm	1Bm	1Bm	1Cm	1Bm	1Cm	1Bm	1Bm	1Bm	1Bm
	Motorleistung	Power rating	Puissance	kW	0,37	0,55	1,1	1,5	1,5	1,5	2,2	0,55	1,1	1,1	1,1
	Nennstrom	Current	Courant nom.	A	1,05	1,43	2,7	3,6	3,6	3,6	5,2	4,5	7,5	7,5	7,5
	Gewicht o. Seil	Weight wo. rope	Poids sans câble	kg	29	32,5	52,5	90	98	193	198	34	58	100	195
	Typ	**Type**	**Type**	**ESG**	**150**	**250**	**500**	**750**	**990/1000**	**1500**	**2100**	**200**	**400**	**600**	**1100**

[1] Drahtfestigkeit / Single strain strength / Résistance nominale pour câbles à un brin min. 1570 N/mm²
[2] Drahtfestigkeit / Single strain strength / Résistance nominale pour câbles à un brin min. 1770 N/mm²
[3] Drahtfestigkeit / Single strain strength / Résistance nominale pour câbles à un brin min. 1960 N/mm²
[4] Triebwerksgruppe nach / Rating according to / Classification selon DIN 15020 bzw. FEM 9.511
[5] Seil nicht im Lieferumfang / Rope not included / Câble à commander séparement
[6] mit Überlastsicherung ab 1000 kg / with overload protection over 1000 kg / avec limiteur contre surcharge au dessus 1000 kg

Elektroseilwinde C1 (DGUV 17) **160 kg - 1000 kg**
Electric rope winch C1 (DGUV 17) 160 kg - 1000 kg
Treuil électrique à câble C1 (DGUV 17) 160 kg - 1000 kg

Elektroseilwinden für Einsatzbereiche, in denen sich Personen unter der schwebenden Last (Vorschrift DGUV 17) aufhalten. Typische Anwendungen sind Heben von Leuchtern, Werbemitteln, Kulissen, Lautsprechern, Abdeckungen:
- **Stirnradgetriebemotor 400 V 50 Hz mit redundanter Bremse**
- **Steuerung nach SIL 3 - erhöhte Sicherheit**
- **Baumusterprüfung durch TÜV für Winde und Steuerung**
- **sehr leiser Betrieb**
- **für Wand- oder Konsolenbefestigung**
- **Sonderausführungen auf Anfrage**
  - *mehrfache Seilaufnahme, größere Seillänge, höhere Lasten*
  - *Funkfernbedienung nach SIL 3, höhere Schutzklasse*

Electric wire rope winches for use in areas where people stay under suspended load. (German safety regulations DGUV 17). Typical applications are those as lifting of candleholders, advertising material, scenery, loudspeakers, covers:
- high quality spur gear 3 phase 400 V 50 Hz motor with redundant brake
- Control according to SIL 3 rules - extended security
- Type examination test by technical control authority both for winch and control
- low noise operation
- Wall or console mounting
- special versions on request
  - *multiple rope acceptance, enlarged rope capacity, higher loads*
  - *radio control according to SIL 3, increased protection class*

Treuils électriques pour le levage de charges sous lesquelles se situent des personnes (selon les réglementations allemandes DGUV 17). Exemples d'applications : activités scéniques et sportives, lustres, oriflammes ou panneaux publicitaires, haut-parleurs suspendus, …
- Moteur à engrenage droit à courant triphasé 400 V 50 Hz avec double système de freinage
- Boîtier de commande conforme aux directives de sécurité SIL 3
- Contrôlé et certifié par l'organisme de contrôle allemand TÜV
- Fonctionnement quasiment silencieux
- Fixation murale ou en console
- Fabrication spéciale sur demande : par ex. :
  - *double tambour, capacité d'enroulement importante, charges plus importantes,*
  - *télécommande radio fréquence conforme à la norme SIL 3, protection IP élevée*

haacon hebetechnik gmbh
Josef-Haamann-Str. 6
D-97896 Freudenberg/Main
Tel.: + 49 (0) 93 75 / 84-0
Fax: + 49 (0) 93 75 / 84-66
hebetechnik@haacon.com
DMSZ Zertifiziert nach ISO 9001 QM 00414

Technische Daten
Technical data
Caractéristiques techniques

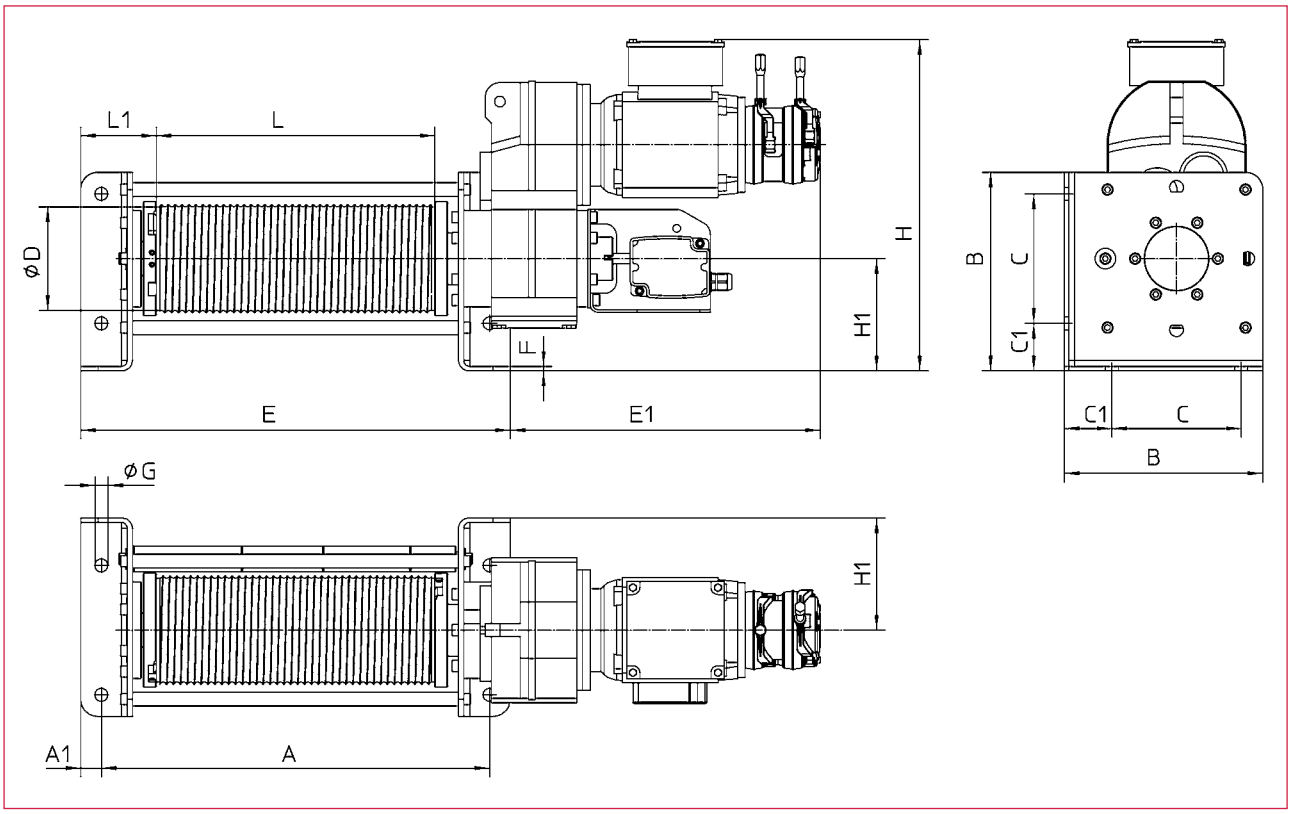

	A	A1	B	C	C1	D	E	E1	F	G	H	H1	L	L1
C1 160	450	20	200	120	20	85	490	345	5	13	352	120	347	74
C1 300	450	24	230	150	25	120	498	360	5	15	384	130	323	87,5
C1 490	470	30	270	180	30	153	530	403	7	15	438	150	331	100
C1 1000	560	40	360	240	80	206	640	519	9	21	600	200	370	135

Technische Daten / Technical data / Caractéristiques techniques

	Typ / Type				**C1 160**		**C1 300**		**C1 490**		**C1 1000**	
	Bestellnr.	Order no.	Article N°		**231377**	**231378**	**231379**	**231380**	**231381**	**231382**	**231783**	**231784**
	V_{Seil}	V_{Rope}	$Vitesse_{Câble}$	m/min	5,2	7,6	5,2	8	5,1	7,6	4,8	8,5
	$F_{Seilzug}$	W.L.L	$F_{Capacité\ de\ levage}$	kg	160		300		490		1000	
	Seilaufnahme	Storage	Cap. d'enroulement	m	15		15		15		15	
	drehungsarm	non twisting	Câble anti-giratoire	mm	5		7		9		12*	
d^2	Triebwerks-gruppe[1]	Rating[1]	Groupe FEM [1]		2_m/M 5		2_m/M 5		2_m/M 5		2_m/M 5	
	Motorleistung	Power rating	Puissance	kW	0,25		0,37	0,55	0,55	0,75	1,1	2,2
	Einschaltdauer	Duty ratio	Temps d'enclenchement		S2 - 10 min		S2 - 10 min		S2 - 10 min		S2 - 10 min	
	Schutzart	Protection class	Degré de protection IP		IP 54		IP 54		IP 54		IP 54	
	Nennstrom	Current	Courant nominal	A	0,8		1,0	1,5	1,5	1,9	2,7	4,8
	Gewicht o. Seil[2]	Weight wo. rope[2]	Poids (sans câble)[2]	kg	48		66		97		232	245

Drahtfestigkeit / Single strain strength / Résistance nominale du câbles à un brin min. 1960 N/mm²

[1)] Triebwerksgruppe nach / Rating according to / Classification selon (DIN 15020) FEM 9.511 / ISO

[2)] Seil nicht im Lieferumfang / Rope not included / Câble à commander séparement

* Seil MBL / minimum breaking load of a lifting rope / charge min. de rupture de câble 119 kN

Angetriebene Seilwinden bis 50 t
Driven rope winches up to 50 t
Treuils à câble entraîné jusqu'à 50 t

- **Lastbereich 100 kg - 50 t**
- **Elektroseilwinden**
- **Hydraulische Seilwinden**
- **Pneumatische Seilwinden**

Auf Ihren Einsatzfall abgestimmt:
- **— Seilkapazität**
- **— gerillte Seiltrommel**
- **— auskuppelbare Seiltrommel**
- **— geteilte Seiltrommel**
- **— Seileinweiser oder Seilanpreßrolle**
- **— Seilgeschwindigkeiten**
- **— einfache Handbedienung bis zu komplexen Steuerungen**
- **— Sonderausstattung wie Hubbegrenzung, Überlastschalter oder Schlaffseilschalter**
- **— Für speziellen Einsatz z. B. DGUV 17 oder Seeschiffe**
- **— erhöhte Anforderungen an Staub- und Spritzwasserschutz**

- Lifting capacity 100 kg - 50 t
- Electric rope winches
- Hydraulic rope winches
- Pneumatic rope winches

Adapted to your requirements:
- — Rope capacity
- — grooved drum
- — Disengager / clutch
- — devided rope drum
- — Rope guide or rope pressure-pad
- — Rope speed
- — simple hand operation or complex control systems
- — additional accessories like limiting switch, overload protection or slack rope switch
- — For special application (e.g. for stages and studios) or marine application
- — better dust-proof and weatherproof protection

Bitte Gesamtkatalog anfordern oder downloaden!
Please order our comprehensive program brochure or download!
Demandez notre catalogue détaillé " Treuils à câble entraîné " ou faisez le téléchargement !

- Capacité de levage 100 kg - 50 t
- Treuils électriques
- Treuils hydrauliques
- Treuils pneumatiques

Adapté à votre emploi :
- — Résistance du câble
- — Tambour à câble rainuré
- — Tambour débrayable
- — Tambour divisé
- — Guidage de câble ou rouleau presse câble
- — Vitesse du câble
- — Commande manuelle ou commande complexe
- — Options telles que limiteur en fin de course, limiteur de charge ou interrupteur de mou de câble
- — Pour utilisations particulières, (p. ex. pour des scènes/studios ou la navigation maritime)
- — meilleure étanchéité et protection anti-poussière

haacon hebetechnik gmbh
Josef-Haamann-Str. 6
D-97896 Freudenberg/Main
Tel.: + 49 (0) 93 75 / 84-0
Fax: + 49 (0) 93 75 / 84-66
hebetechnik@haacon.com
DMSZ Zertifiziert nach ISO 9001 QM 00414

Ausführungs- und Anbauvarianten für Elektro-Seilwinden
Rope winch accessories
Accessoires pour treuils à câble

	Bezeichnung Nomination Dénomination
1	**Hängetaster mit Zuleitung** Cable pendant remote control Boîte de commande avec câble
2	**Drucktaster zur Wandmontage** Auxiliary switch for wall mounting Combineur fixation au mur
3	**Schützsteuerung** Auxiliary control box Commande supplémentaire
4	**Funksteuerung** Radio control Contrôle radio
5	**Variable Seilgeschwindigkeit** Variable rope speed Vitesse du câble ajustable
6	**Hubbegrenzungsschalter** Limiting switch Limiteur fin de course
7	**Schlaffseilschalter** Slack rope device Interrupteur de mou de câble
8	**Elektrischer Überlastungsschutz/Lastbegrenzer** Electrical overload protection Limiteur électronique de charge
9	**Gerillte Seiltrommel** Grooved rope drum Tambour à câble rainuré
10	**Andruckrolle** Pressure roller Rouleau presse-câble
11	**Auskuppelbare Seiltrommel** Disengageable rope drum Tambour débrayable
12	**Not- Handantrieb** Emergency drive Entraînement manuel (en mode d'urgence)
13	**Geteilte Trommel - Seilabgang und Seilaufnahme angeben** Devided rope drum - pls. indicate pay-off direction and storage Tambour divisé - s.v.p. indiquer la direction du câble et la capacité d'enroulement
14	**Seiltrommelverlängerung - Seilaufnahme angeben** Prolonged rope drum - pls. indicate storage Tambour prolongé - s.v.p. indiquer la capacité d'enroulement

Schützsteuerung (3) erforderlich bei / Auxiliary control box required at /
Commande supplémentaire obligatoire chez **(4), (5), (6), (7), (8), (12)**

Angetriebene Seilwinden Beispiele
Driven rope winches - example
Treuils à câble entraîné - versions diverses

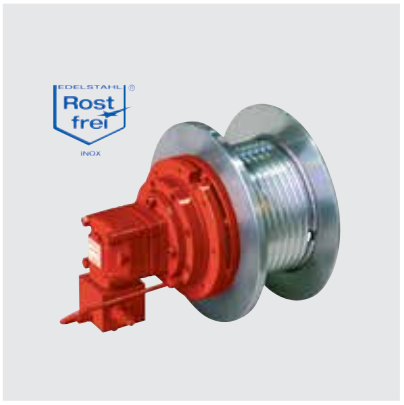

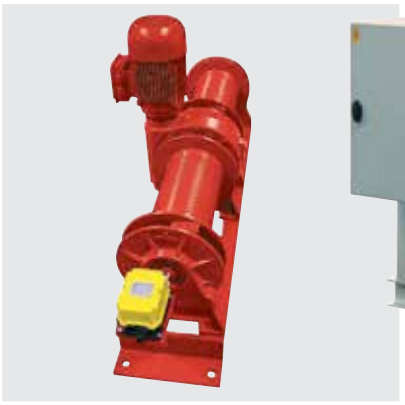

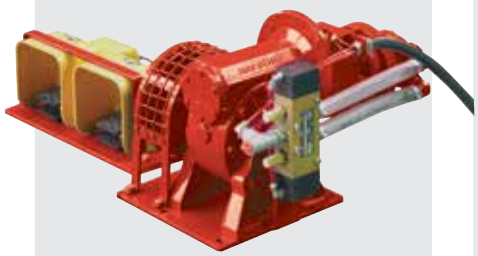
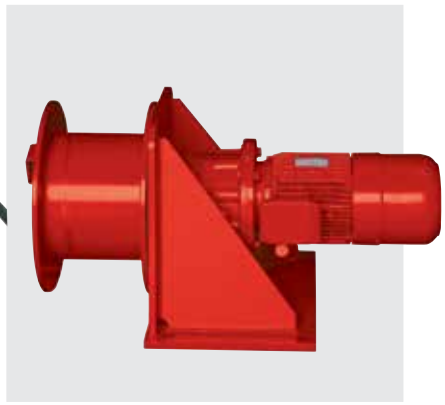

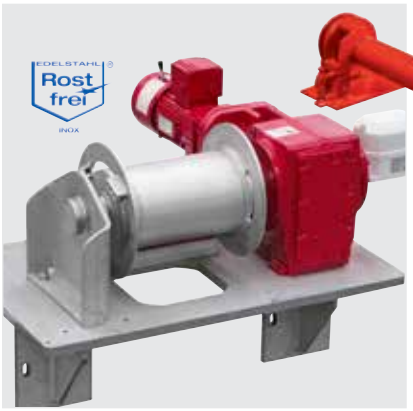

haacon hebetechnik gmbh
Josef-Haamann-Str. 6
D-97896 Freudenberg/Main
Tel.: + 49 (0) 93 75 / 84-0
Fax: + 49 (0) 93 75 / 84-66
hebetechnik@haacon.com
DMSZ
Zertifiziert nach
ISO 9001
QM 00414

Fax an 0049 (0) 9375- 8486
oder an hebetechnik@haacon.de

Firma ..... Datum.....

Straße..... Tel. .....

PLZ / Ort..... Fax.....

Ansprechpartner:..... Email .....

Benötigte Stückzahl.....

ANFORDERUNGEN:

❑ Hublast (vertikal) .....kg
❑ Zuglast (horizontal) .....kg
Seilaufnahme .....m
Seilgeschwindigkeit .....m/min
❑ DGUV 54[1] ❑ DGUV 17[2]

Temperaturbereich .....°C

ANTRIEB:

❑ elektrisch
❑ 400 V - AC ❑230 V - AC ❑24 V - DC
Schutzart IP..... Einschaltdauer .....
❑ Inneneinsatz
❑ Außeneinsatz

❑ hydraulisch
Öldruck..... bar
Durchfluß .....l/min.
❑ pneumatisch
Luftdruck ..... bar
Luftverbrauch .....l/s.

ZUSATZAUSSTATTUNG:

❑ Hubbegrenzung / Endabschaltung
❑ Schlaffseilschalter
❑ Überlastschutz / Lastbegrenzung
❑ auskuppelbare Seiltrommel (nur bei Zugwinden zulässig)
❑ Seilandruckrolle
❑ gerillte Seiltrommel
❑ geteilte Seiltrommel
❑ sonstiges.....

BEDIENELEMENTE:

❑ Hängetaster
❑ Drucktaster zur Wandmontage
❑ sonstiges.....

OBERFLÄCHE / LACKIERUNG:

❑ Standard Enzianblau RAL 5010
❑ Sonderlackierung RAL-Nr.:.....

Dokumentation/Typschild

❑ deutsch
❑ englisch
❑ französisch
❑ andere

Einsatzfall:

.....

.....

.....

.....

[1] nach den deutschen Unfallschutzbestimmungen der Berufsgenossenschaft (DGUV) für Winden, Hub- und Zuggeräte

[2] nach den deutschen Unfallschutzbestimmungen der BG für Veranstaltungs- und Produktionsstätten für szenische Darstellung

Maße und Konstruktionsänderungen vorbehalten.
We reserve the right to amend specifications without notice or obligation.
haacon se réserve le droit de modifier les caractéristiques de son matériel.

haacon
Competence in lifting technology

Fax to 0049 (0) 9375- 8486
by email to hebetechnik@haacon.de

Company ..... Date .....

Street ..... Phone .....

PO Box ..... Fax .....

Official in charge ..... Email .....

Pieces .....

REQUIREMENTS:

❑ Hoisting (vertical) .....kg
❑ Pulling (horizontal) .....kg
Rope capacity .....m
Line speed .....m/min
❑ DGUV 54[1] ❑ DGUV 17[2]
Temperature .....°C

MOTOR:

❑ Electric
❑ 400 V - AC ❑230 V - AC ❑24 V - DC
Protection IP..... duty ratio.....
❑ Indoor use
❑ Outdoor use

❑ Hydraulic
Pressure..... bar
Flow rate .....l/min
❑ Pneumatic
Air pressure..... bar
Air capacity .....l/s

OPTION:

❑ Limit switch
❑ Slack wire switch
❑ Load limiter
❑ Disengager/clutch (applicable for pulling winches only)
❑ Pressure roller
❑ Grooved drum
❑ Devided drum
❑ others.....

CONTROLS:

❑ Pendant remote control
❑ Control box with push-buttons
❑ others.....

PAINTING:

❑ Standard RAL 5010 Gentian blue
❑ Special RAL-N°. .....

Documentation/Type plate
❑ english
❑ german
❑ french
❑ other

Application: .....

.....

.....

[1] German Accident Prevention Regulations (DGUV) for winches, lifting- and pulling equipment
[2] German Accident Prevention Regulations (DGUV) for event areas, studios and scenes

haacon hebetechnik gmbh
Josef-Haamann-Str. 6
D-97896 Freudenberg/Main
Tel.: + 49 (0) 93 75 / 84-0
Fax: + 49 (0) 93 75 / 84-66
hebetechnik@haacon.com
DMSZ Zertifiziert nach ISO 9001 QM 00414

Veuillez nous faire parvenir votre demande par

Fax au +33-(0)3.90.40.30.14

par e-mail haaconfrance@haacon.com

Société :..... Date.....

Adresse :..... Fax .....

..... Tél. .....

Contact ..... E-mail .....

Quantité .....

SPÉCIFICATIONS :

❑ Charge en levage (vertical).....kg
❑ Charge en halage (horizontal) .....kg
Capacité d'enroulement du câble ..... m
Vitesse d'enroulement du câble ..... m/min
❑ DGUV 54[1] ❑ DGUV 17[2]
Température ..... °C

MOTORISATION :

❑ Électrique
❑ 400 V - AC ❑ 230 V - AC ❑ 24 V - DC
Protection IP .....
Temps de fonctionnement .....
❑ Installation intérieure
❑ Installation extérieure

❑ Hydraulique
Pression d'huile..... bar
Débit..... l/min
❑ Pneumatique
Pression d'air ..... bar
Débit..... l/s

OPTIONS :

❑ Système de fin de course
❑ Interrupteur de mou de câble
❑ Limitation de charge
❑ Tambour débrayable
(uniquement admissible pour halage)
❑ Rouleau presse-câble
❑ Tambour rainuré
❑ Tambour divisé
❑ autres.....

COMMANDE :

❑ Commande par boîte à boutons
❑ Commande murale
❑ autres.....

FINITION :

❑ Peinture standard bleu RAL 5010
❑ Peinture spéciale RAL N° :.....

Documentation / plaque d'identification

❑ français
❑ allemand
❑ anglais

Utilisation :.....

.....

.....

[1] selon les réglementations allemandes (DGUV) pour les appareils de levage et de halage en matière de prévention d'accident

[2] selon les réglementations allemandes (DGUV) pour les appareils de levage et de halage en matière de prévention d'accident, dans le domaine des activités scéniques.

Maße und Konstruktionsänderungen vorbehalten.
We reserve the right to amend specifications without notice or obligation.
haacon se réserve le droit de modifier les caractéristiques de son matériel.

haacon hebetechnik gmbh
Josef-Haamann-Str. 6
D-97896 Freudenberg/Main

Tel.: + 49 (0) 93 75 / 84-0
Fax: + 49 (0) 93 75 / 84-66
hebetechnik@haacon.com

DMSZ
Zertifiziert nach
ISO 9001
QM 00414

Drehkran - Einsatz
Swivel jib crane - Application
Potence pour stations d'épuration - Application

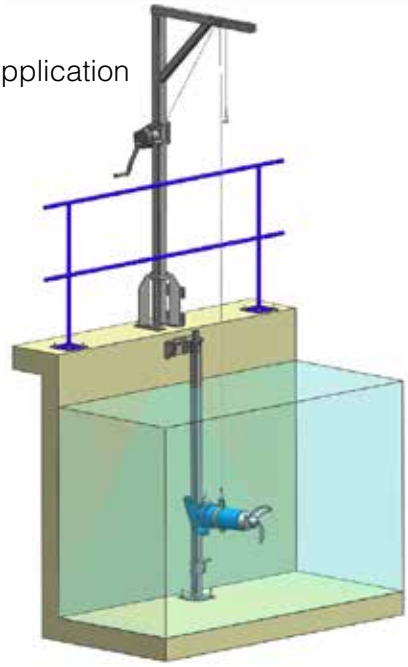

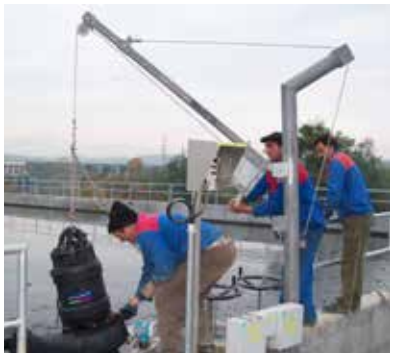

Drehkran **150 kg - 0,78 m**
Swivel jib crane 150 kg - 0,78 m
Potence pour stations d'épuration 150 kg - 0,78 m

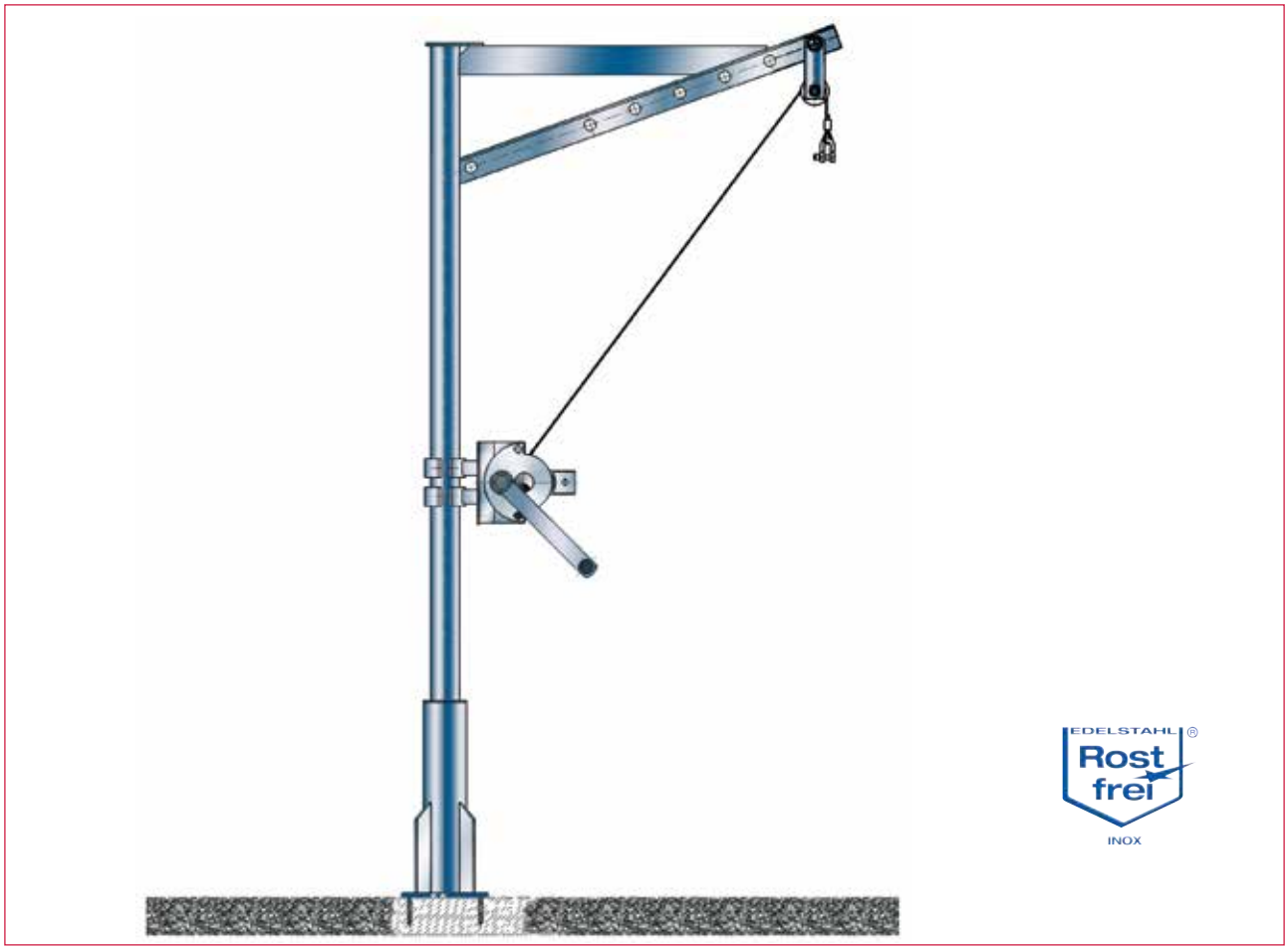

Universeller Drehkran, spezieller Einsatzbereich: Kläranlagen
- **Kran feuerverzinkt, wahlweise V4A**
- **wahlweise Wand- oder Bodenbefestigung**
- **Drehbereich: 360°**
- **Kranausleger 305 - 775 mm**
- **Drahtseil rostfrei 1.4401**

Swivel jib crane especially made for waste water treatment plants
- corrosion resistant, Jib crane hot-dip galvanised or stainless steel 1.4751 / A 316
- wall or ground mounting
- turning capacity: 360°
- support arm 275 - 775 mm
- cable stainless steel 1.4401 / A 316

Potence pour stations d'épuration
- potence traitée anticorrosion, version zinguée ou inox 1.4751 / A 316
- fixation au sol ou au mur
- rotation : 360°
- portée de 275 à 775 mm
- treuil équipé de 12 m de câble inox 1.4401 / A 316 et manille

haacon hebetechnik gmbh
Josef-Haamann-Str. 6
D-97896 Freudenberg/Main
Tel.: + 49 (0) 93 75 / 84-0
Fax: + 49 (0) 93 75 / 84-66
hebetechnik@haacon.com

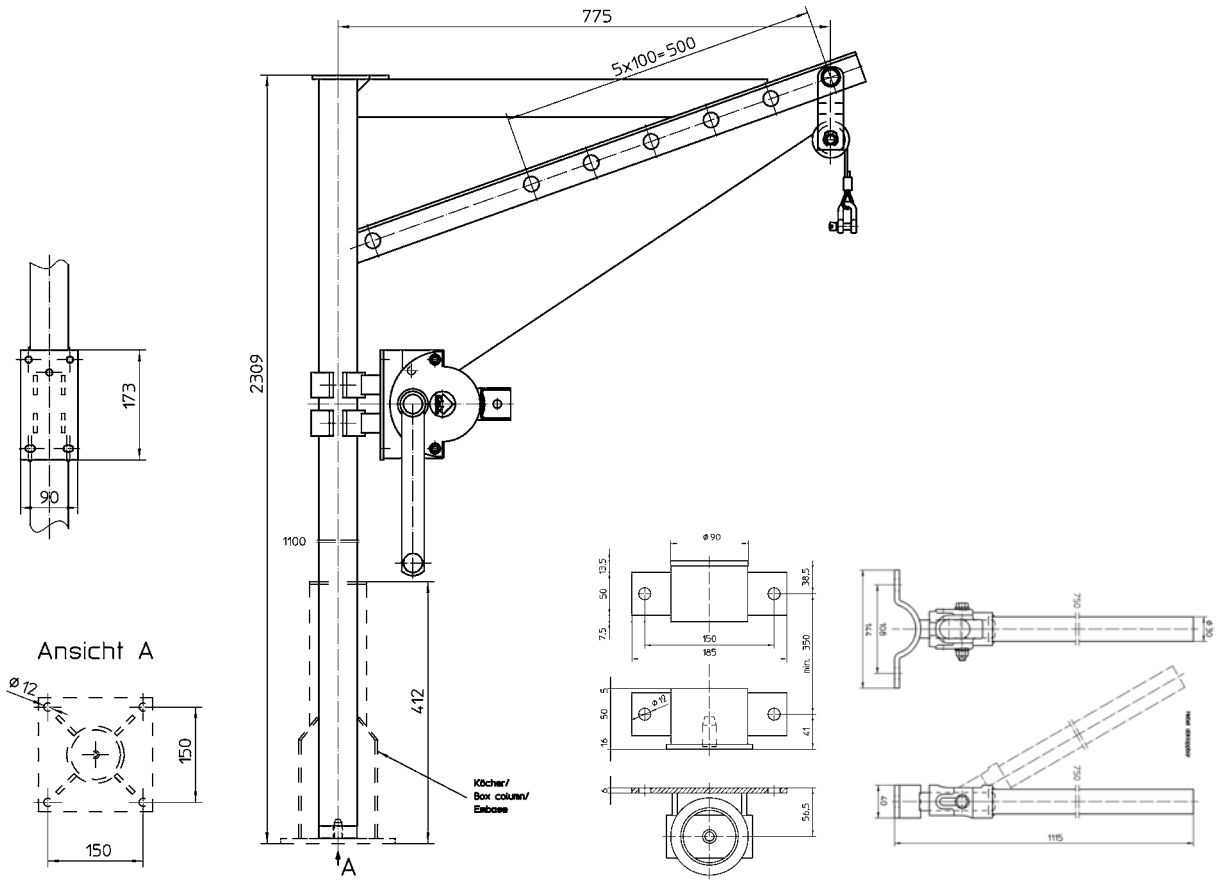

Köcher und Schwenkhebel separat bestellen
Order box column and lever separately
Embase et gouvernail à commander séparément

Best.-Nr. O/No. N° Code	**Typ** Type Type			
209 847	**4551.0,15**	**Drehkran komplett, feuerverzinkt**	Swivel jib crane, hot-dip galvanised	Potence, zinguée à chaud
209 848	**4571.0,15**	**Drehkran, V4A, Seilwinde V2A**	Swivel jib crane, stainless steel 1.4401 / A 316, winch 1.4301 / A 304	Potence, inox, Treuil Inox
209 767		**Drehkranmast, feuerverzinkt**	Post, hot-dip galvanised	Mât seul, zingué à chaud
209 805		**Drehkranmast, V4A**	Post, stainless steel 1.4401 / A 316	Mât seul, Inox
209 774		**Schwenkhebel, galvanisch verzinkt**	Swivelling lever, galvanised	Gouvernail, zingué
209 775		**Wandköcher, feuerverzinkt** Box column for mounting on wall, hot-dip galvanised Embase pour fixation au mur, zinguée		
209 768		**Bodenköcher, feuerverzinkt** box column for mounting on floor, hot-dip galvanised embase pour fixation au sol, zinguée		
209 809		**Bodenköcher, V4A** box column for mounting on floor, stainless steel embase pour fixation au sol, Inox		

Technische Daten	**Technical data**	**Caractéristiques techniques**	
zulässige Last	admissible load	charge autorisée	150 kg
Seillänge	rope length	longueur du câble	12 m
max. Seilaufnahme	rope capacity max.	cap. d'enroulement du câble	29 m
Seil-Ø	wire rope Ø	Ø du câble	5 mm
Kurbeldruck	crank force	effort manivelle	90 N
Hub/Kurbelumdrehung	lift/crank turn	course/tour de manivelle	64 mm
Gewicht	weight	poids	~ 29 kg

Drehkran aus Aluminiumlegierung **160 kg - 1 m**
Swivel jib crane made of aluminium alloy 160 kg - 1 m
Potence pour stations d'épuration en alliage d'aluminium 160 kg - 1 m

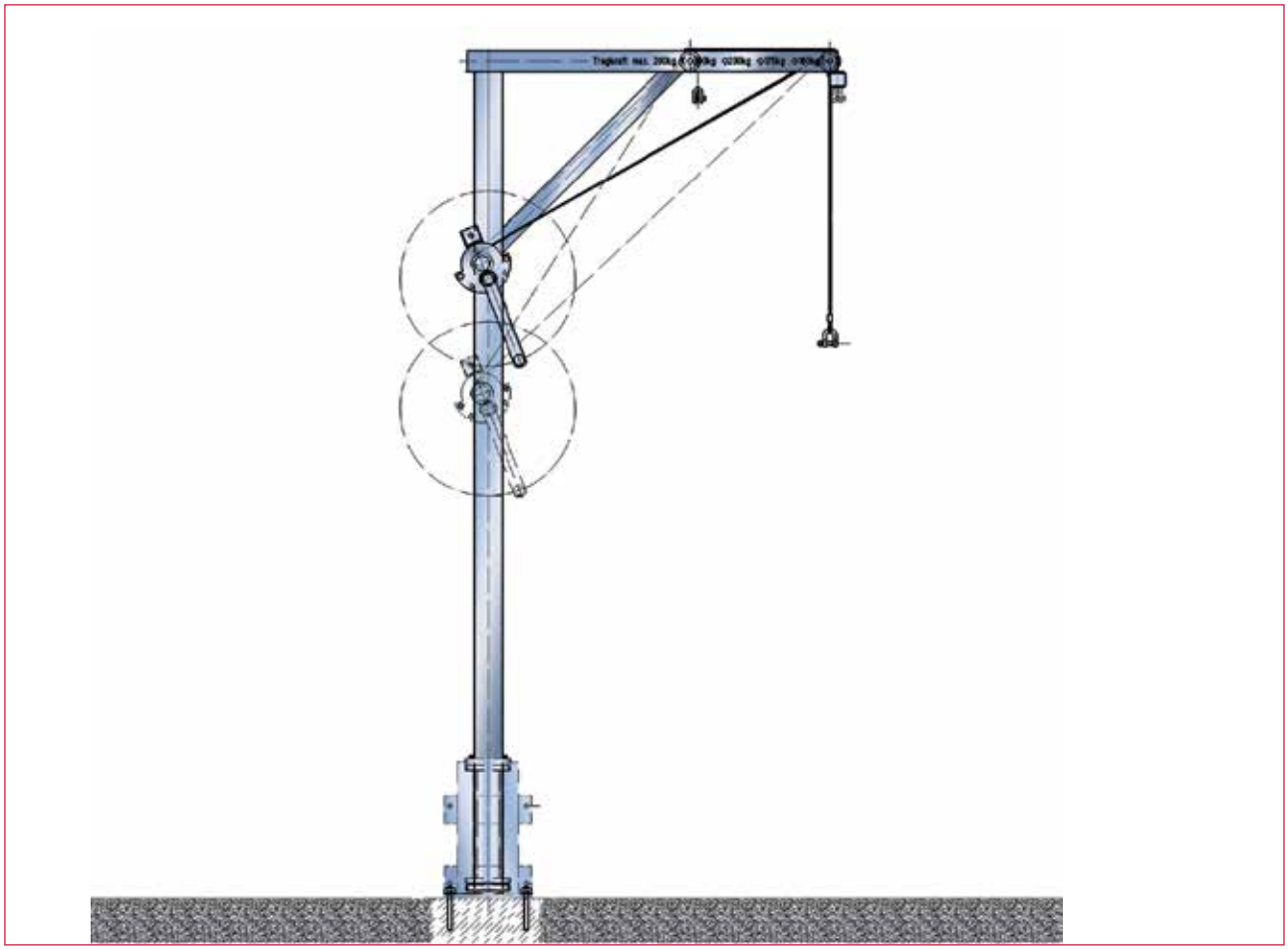

Universeller Drehkran, spezieller Einsatzbereich: Kläranlagen
- **Kran aus wetterfester Aluminiumlegierung**
- **wahlweise Wand- oder Bodenbefestigung**
- **Verstellbereich des Kranauslegers 600 - 1000 mm**
- **Drehbereich: 360°**
- **bewährte haacon-Seilwinde galvanisch verzinkt oder V2A mit zusätzlichem Drahtseil zum Umhängen der Last bei großen Hubhöhen**
- **Drahtseil rostfrei 1.4401**
- **Köcher für Wand- und Bodenbefestigung incl. Verbundankern**

Swivel jib crane especially made for waste water treatment plants
- corrosion resistant Jib crane made of Aluminium alloy
- wall or ground mounting
- adjustable support arm, regulating capacity: 600 - 1000 mm
- turning capacity: 360°
- incorporates haacon's proven rope winch galvanised or stainless steel 1.4301 / A 304 and an additional cable for extra lift
- cable stainless steel 1.4401 / A 316
- quiver for wall and ground mounting

Potence pour stations d'épuration
- potence anticorrosion, en alliage d'aluminium
- fixation au sol ou murale
- possibilité de réglage de la flèche: 600 - 1000 mm
- capacité de rotation : 360°
- treuil à câble éprouvé haacon électrozingué / Inox 1.4301 / A 304 avec câble en acier supplémentaire permettant le réglage en hauteur pour les charges élevées
- câble Inox 1.4401 / A 316
- embase pour fixation au sol et au mur selon besoin

haacon hebetechnik gmbh
Josef-Haamann-Str. 6
D-97896 Freudenberg/Main
Tel.: + 49 (0) 93 75 / 84-0
Fax: + 49 (0) 93 75 / 84-66
hebetechnik@haacon.com

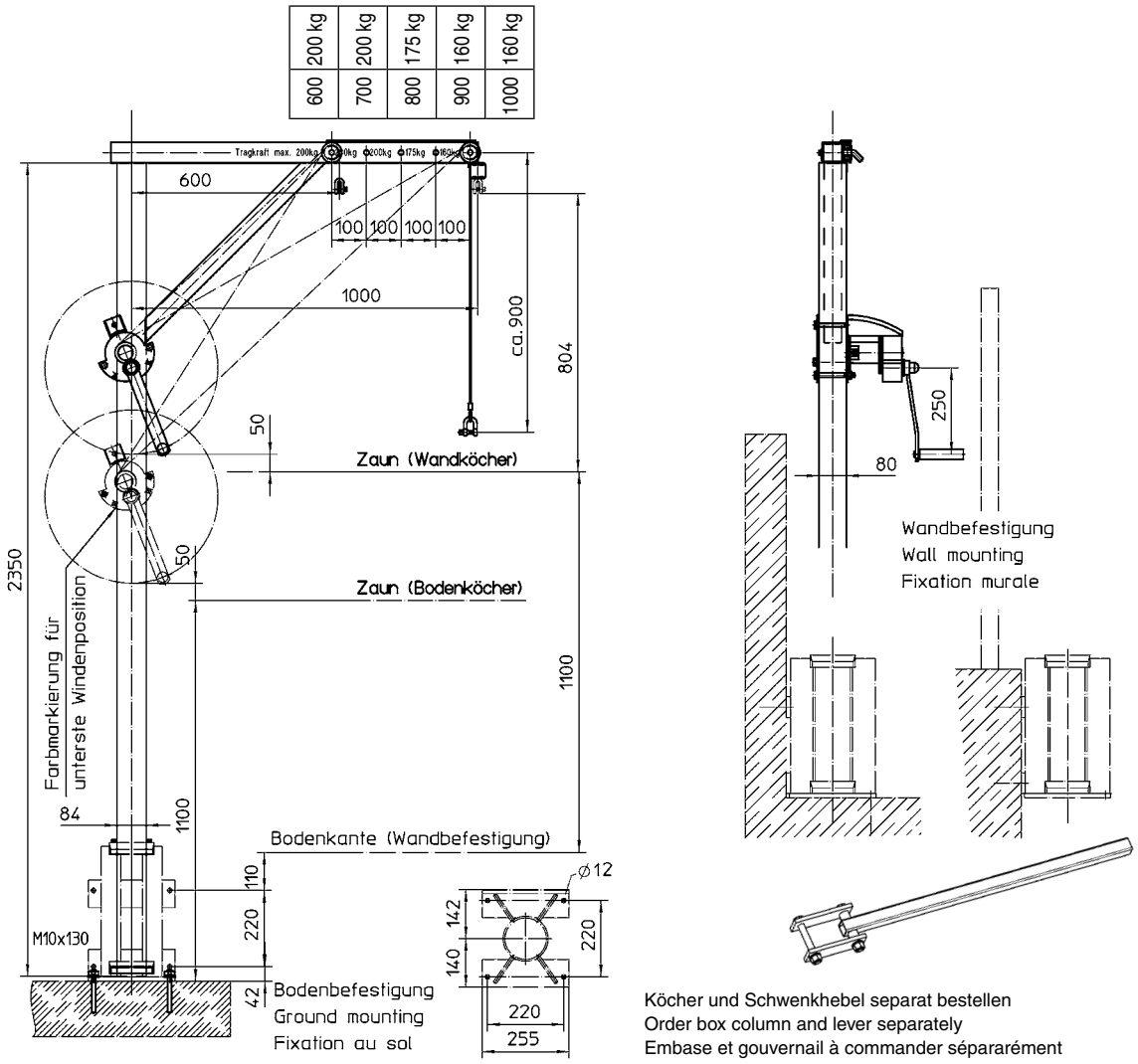

Köcher und Schwenkhebel separat bestellen
Order box column and lever separately
Embase et gouvernail à commander séparément

Best.-Nr. / O/No. / N° Code		
207 133	**Drehkran, Aluminiumlegierung** Swivel jib crane, Aluminium alloy Potence pour stations d'épuration, alliage d'aluminium	**Seilwinde galvanisch verzinkt** Manual winch galvanised Treuil manuel zingué
207 134	**Drehkran, Aluminiumlegierung** Swivel jib crane, Aluminium alloy Potence pour stations d'épuration, alliage d'aluminium	**Seilwinde Edelstahl rostfrei 1.4301 / A 304** Manual winch Stainless steel 1.4301 / A 304 Treuil manuel inox 1.4301 / A 304
207 135	**Köcher für Wand u. Boden incl. 4 Verbundankern, Aluminiumlegierung** box column for mounting on wall/floor incl. 4 shear connectors, Aluminium alloy Embase pour fixation au mur/au sol avec 4 clavettes, alliage d'aluminium	
215 956	**Schwenkhebel, klappbar, galvanisch verzinkt (Option)** Swivelling lever, foldable, galvanised (optional) Gouvernail, repliable, zingué (option)	
215 957	**Schwenkhebel, klappbar, Edelstahl rostfrei 1.4301 / A 304 (Option)** Swivelling lever, foldable, stainless steel 1.4301 / A 304 (optional) Gouvernail, repliable, inox 1.4301 / A 304 (option)	

Technische Daten	Technical data	Caractéristiques techniques	
zulässige Last	admissible load	charge autorisée	160 kg / 1000 mm 200 kg / 600 mm
Standard- Seillänge	standard rope length	longueur du câble (standard)	12 m
Seil-Ø	wire rope Ø	Ø du câble	5 mm
Kurbeldruck	crank force	effort manivelle	135 N
Hub/Kurbelumdrehung	lift/crank turn	course/tour de manivelle	65 mm
Gewicht - Kranmast	weight - crane jib	poids du mât	20 kg

Drehkran **250 kg - 2 m**
Swivel jib crane 250 kg - 2 m
Potence pour stations d'épuration 250 kg - 2 m

Universeller Drehkran, spezieller Einsatzbereich: Kläranlagen
- **Kran feuerverzinkt, wahlweise V2A**
- **wahlweise Wand- oder Bodenbefestigung**
- **zerlegbar in handliche Teile, für leichtes Umsetzen**
- **Drehbereich: 360°**
- **Verstellbereich des Kranauslegers 1400 - 2000 mm**
- **bewährte haacon-Seilwinde galvanisch verzinkt oder V2A mit zusätzlichem Drahtseil zum Umhängen der Last bei großen Hubhöhen**
- **Drahtseil rostfrei 1.4401**
- **Köcher für Wand- oder Bodenbefestigung incl. Verbundankern**

Swivel jib crane especially made for waste water treatment plants
- corrosion resistant, Jib crane zinc coated or stainless steel 1.4301 / A 304
- wall or ground mounting
- supplied in kit form to allow an easy shift
- turning capacity: 360°
- adjustable support arm, regulating capacity: 1400 - 2000 mm
- incorporates haacon's proven rope winch galvanised or stainless steel 1.4301 / A 304 and an additional cable for extra lift
- Cable stainless steel 1.4401 / A 316
- quiver for wall and ground mounting

Potence pour stations d'épuration
- Potence traitement anticorrosion, version zinguée ou inox 1.4301 / A 304
- fixation au sol ou murale
- éléments démontables permettant un déplacement facile
- capacité de rotation : 360°
- possibilité de réglage de la flèche : 1400 - 2000 mm
- treuil à câble éprouvé haacon électrozingué ou Inox 1.4301 / A 304 avec câble en acier supplémentaire permettant le réglage en hauteur pour les charges élevées
- Câble Inox 1.4401 / A 316
- embase pour fixation au sol ou au mur

haacon hebetechnik gmbh
Josef-Haamann-Str. 6
D-97896 Freudenberg/Main
Tel.: + 49 (0) 93 75 / 84-0
Fax: + 49 (0) 93 75 / 84-66
hebetechnik@haacon.com

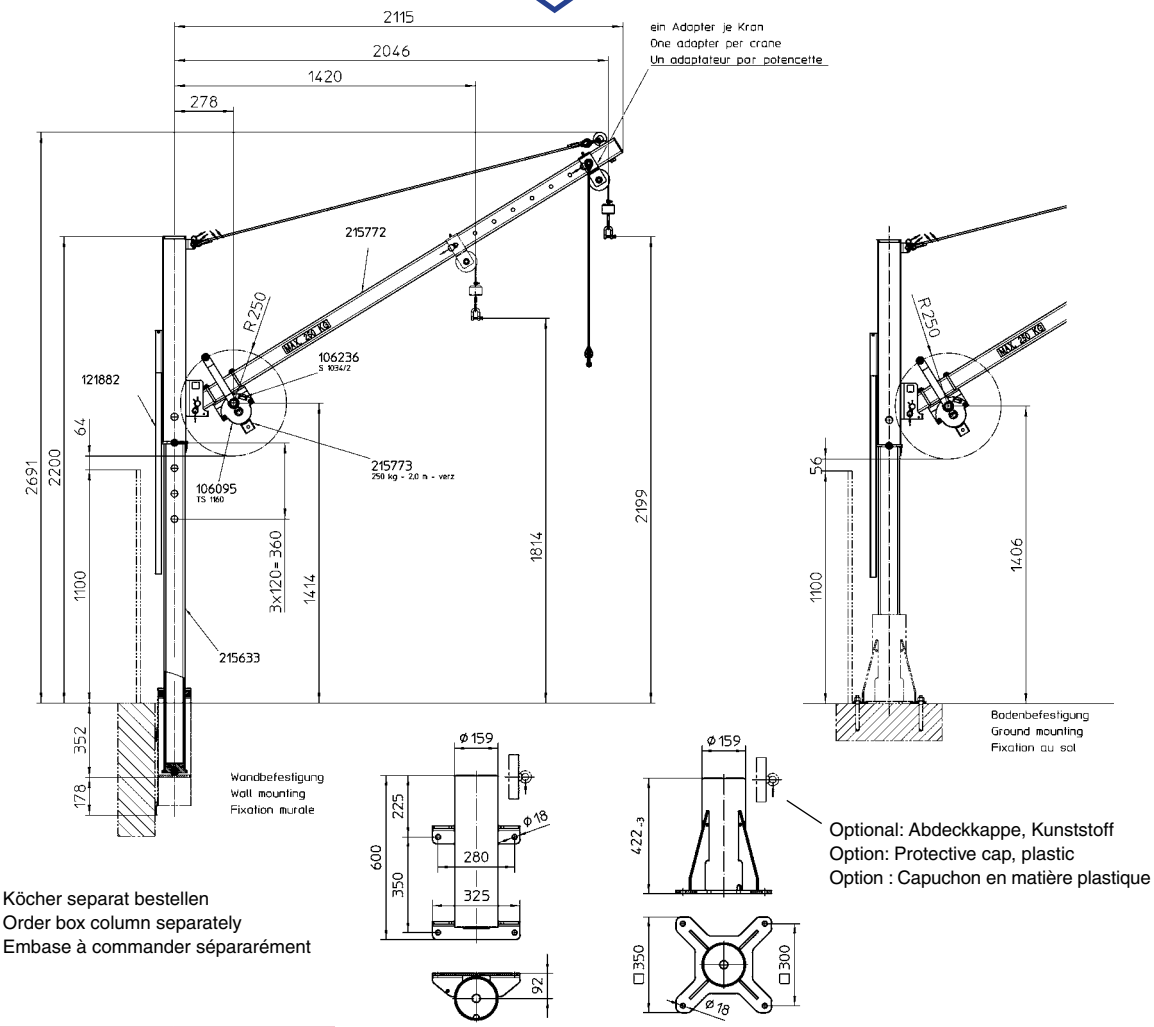

Köcher separat bestellen
Order box column separately
Embase à commander séparément

Optional: Abdeckkappe, Kunststoff
Option: Protective cap, plastic
Option : Capuchon en matière plastique

Best.-Nr. / O/No. / N° Code	Typ/Type		
231 173	**DKV250/2000**	**Drehkran, feuerverzinkt** Swivel jib crane, zinc coated Potence pour stations d'épuration, zinguée à chaud	**Seilwinde verzinkt** Manual winch galvanised Treuil manuel électrozingué
231 177	**DKV250/2000**	**Drehkran, feuerverzinkt** Swivel jib crane, zinc coated Potence pour stations d'épuration, zinguée à chaud	**Seilwinde Edelstahl rostrei** Manual winch Stainless steel Treuil manuel Inox
231 181	**DKE250/2000**	**Drehkran, Edelstahl rostfrei V2A** Swivel jib crane, stainless steel 1.4301 / A 304 Potence pour stations d'épuration, inox 1.4301 / A 304	**Seilwinde Edelstahl rostfrei** Manual winch Stainless steel Treuil manuel Inox
215 798	**DKWV**	**Wandköcher incl. 4 Verbundankern, feuerverzinkt** box column for mounting on wall incl. 4 shear connectors, galvanised embase pour fixation au mur avec 4 clavettes, zinguée	
215 799	**DKWE**	**Wandköcher incl. 4 Verbundankern, V2A** box column for mounting on wall incl. 4 shear connectors, stainless steel 1.4301 / A 304 embase pour fixation au mur avec 4 clavettes, Inox 1.4301 / A 304	
215 793	**DKBV**	**Bodenköcher incl. 4 Verbundankern, feuerverzinkt** box column for mounting on floor incl. 4 shear connectors, galvanised embase pour fixation au sol avec 4 clavettes, zinguée	
215 797	**DKBE**	**Bodenköcher incl. 4 Verbundankern, V2A** box column for mounting on floor incl. 4 shear connectors, stainless steel 1.4301 / A 304 embase pour fixation au sol avec 4 clavettes, Inox 1.4301 / A 304	
136 857		**Optional: Abdeckkappe für Köcher, Kunststoff** Option: Protective cap for box column, plastic Option : Capuchon embase en matière plastique	

Technische Daten	Technical data	Caractéristiques	
zulässige Last	admissible load	charge autorisée	250 kg
Seillänge (Standard)	rope length (standard)	longueur du câble (standard)	12 m
Seil Ø	wire rope Ø	Ø du câble	5 mm
Kurbeldruck	crank force	effort manivelle	100 N
Hub/Kurbelumdrehung 1. Seillage	lift/crank turn 1st layer	course/tour de manivelle 1ière couche	46 mm
Gesamtgewicht Kran - Schwerstes Einzelteil	total crane weight - max. part weight	poids totale de la potence - poids maxi d'une part	76 kg 34 kg

Maße und Konstruktionsänderungen vorbehalten.
We reserve the right to amend specifications without notice or obligation.
haacon se réserve le droit de modifier les caractéristiques de son matériel.

Drehkran **300 kg - 1,3 m**
Swivel jib crane 300 kg - 1,3 m
Potence pour stations d'épuration 300 kg - 1,3 m

haacon
Competence in lifting technology

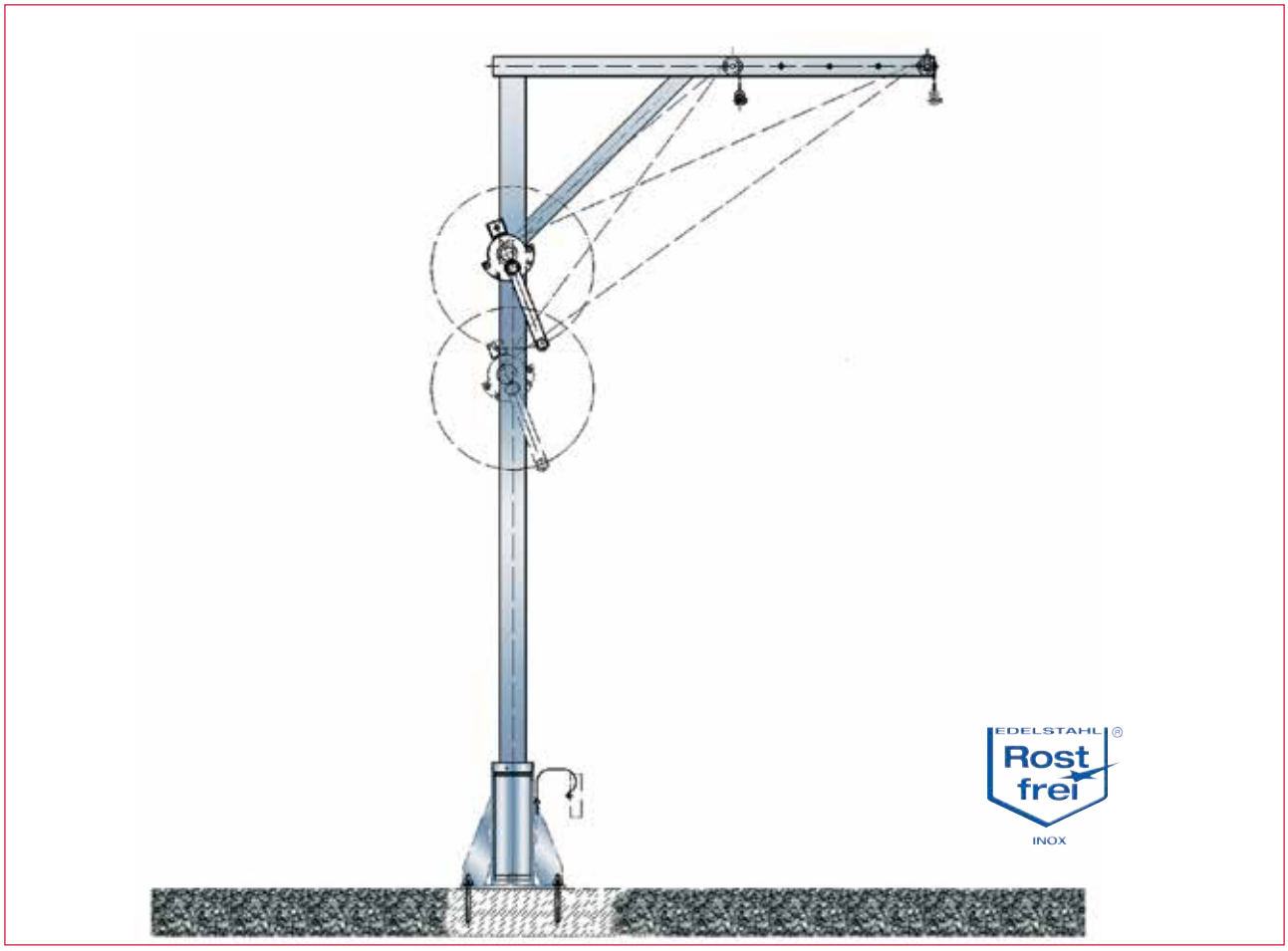

Universeller Drehkran, spezieller Einsatzbereich: Kläranlagen
- **Kran feuerverzinkt, wahlweise V4A**
- **wahlweise Wand- oder Bodenbefestigung**
- **Drehbereich: 360°**
- **Kranausleger 700-1300 mm**
- **Drahtseil rostfrei 1.4401**

Swivel jib crane especially made for waste water treatment plants
- corrosion resistant, Jib crane hot-dip galvanised or stainless steel 1.4571 / A 316
- wall or ground mounting
- turning capacity: 360°
- support arm 700-1300 mm
- Cable stainless steel 1.4401 / A 316

Potence pour stations d'épuration
- Potence zinguée à chaud ou inox 1.4571 / A 316
- fixation au sol ou au mur
- rotation : 360°
- portée de 700-1300 mm
- Treuil équipé de 12 m de câble inox 1.4401 / A 316 et manille

haacon hebetechnik gmbh
Josef-Haamann-Str. 6
D-97896 Freudenberg/Main
Tel.: + 49 (0) 93 75 / 84-0
Fax: + 49 (0) 93 75 / 84-66
hebetechnik@haacon.com
DMSZ
Zertifiziert nach ISO 9001
QM 00414

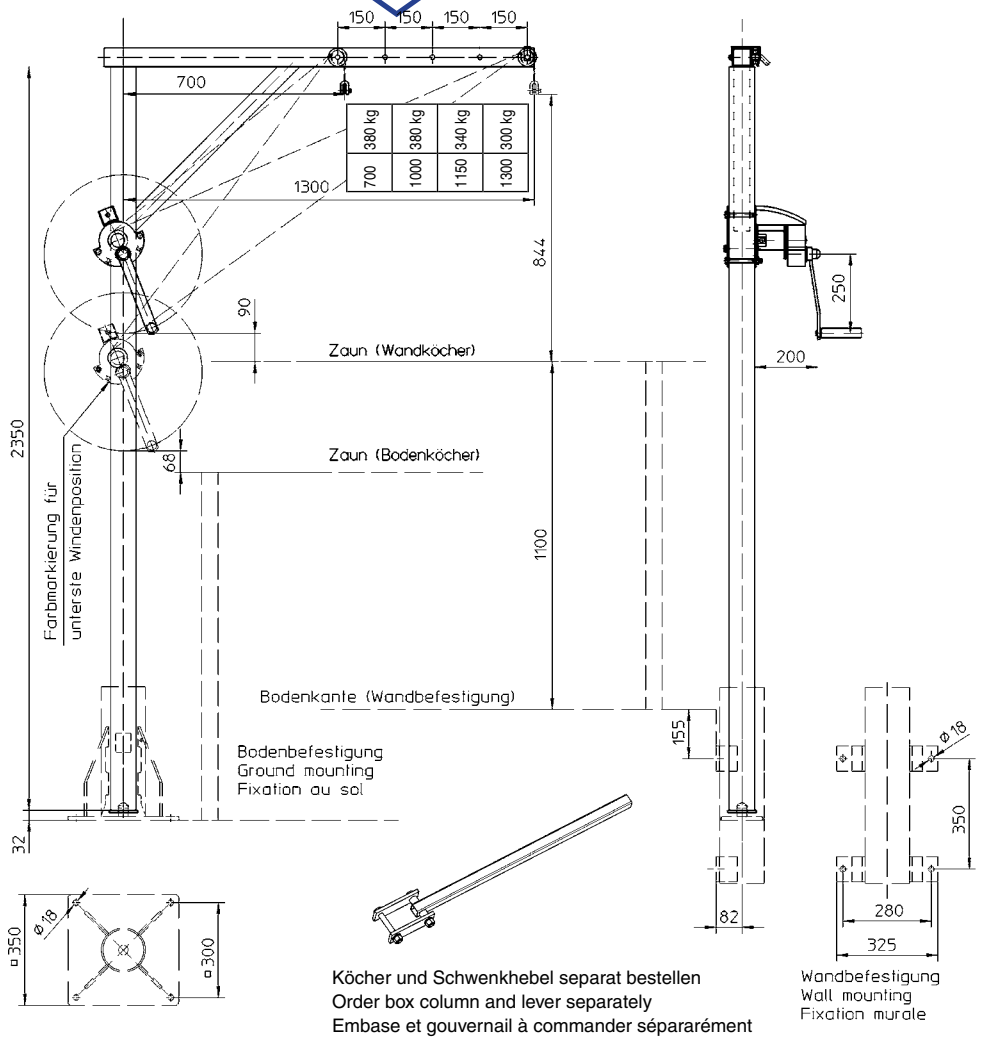

Köcher und Schwenkhebel separat bestellen
Order box column and lever separately
Embase et gouvernail à commander séparément

Wandbefestigung
Wall mounting
Fixation murale

Best.-Nr. O/No. N° Code	Typ Type Type			
209 769	**4551.0,3**	**Drehkran, verzinkt, Seilwinde verz.**	Swivel jib crane + winch galvanised	Potence et treuil zinguée
213 862	**4551.0,3**	**Drehkran, verzinkt, Seilwinde V2A**	Swivel jib crane, galv., winch Inox	Potence, zinguée, Treuil Inox
209 994	**4571.0,3**	**Drehkran V4A, Seilwinde V2A**	Swivel jib crane, winch Inox	Potence, inox, Treuil Inox
215 956		**Schwenkhebel, galvanisch verzinkt**	Swivelling lever, galvanised	Gouvernail, zingué
215 957		**Schwenkhebel, V2A**	Swivelling lever, inox	Gouvernail, inox
205 939	**4553.0,36W**	**Wandköcher feuerverzinkt** Box column for mounting on wall, hot-dip galvanised Embase pour fixation au mur, zinguée à chaud		
205 941	**4573.0,36W**	**Wandköcher incl. 4 Verbundankern, V2A*** box column for mounting on wall incl. 4 shear connectors, stainless steel embase pour fixation au mur avec 4 clavettes, Inox		
205 938	**4553.0,36 B**	**Bodenköcher, feuerverzinkt** Box column for mounting on floor, hot-dip galvanised Embase pour fixation au sol, zinguée à chaud		
205 940	**4573.0,36 B**	**Bodenköcher incl. 4 Verbundankern, V2A*** box column for mounting on floor incl. 4 shear connectors, stainless steel embase pour fixation au sol avec 4 clavettes, Inox		
118 199		**Optional: Abdeckkappe für Köcher, Kunststoff** Option: Protective cap for box column, plastic Option : Capuchon embase en matière plastique		

* V4A Köcher auf Anfrage / V4A box column on request / embase en V4A sur demand

Technische Daten	Technical data	Caractéristiques techniques	
zulässige Last	admissible load	charge autorisée	300 kg
Seillänge	rope length	longueur du câble	12 m
max. Seilaufnahme	rope capacity max.	cap. d'enroulement du câble	22 m
Seil-Ø	wire rope Ø	Ø du câble	5 mm
Kurbeldruck	crank force	effort manivelle	135 N
Hub/Kurbelumdrehung	lift/crank turn	course/tour de manivelle	46 mm
Gewicht	weight	poids	~ 55 kg

Maße und Konstruktionsänderungen vorbehalten.
We reserve the right to amend specifications without notice or obligation.
haacon se réserve le droit de modifier les caractéristiques de son matériel.

Drehkran **360 kg - 1,5 m**
Swivel jib crane 360 kg - 1,5 m
Potence pour stations d'épuration 360 kg - 1,5 m

haacon
Competence in lifting technology

Universeller Drehkran, spezieller Einsatzbereich: Kläranlagen
- **Kran feuerverzinkt, wahlweise V2A**
- **wahlweise Wand- oder Bodenbefestigung**
- **zerlegbar in handliche Teile, für leichtes Umsetzen**
- **Drehbereich: 360°**
- **Verstellbereich des Kranauslegers 800 - 1500 mm**
- **bewährte haacon-Seilwinde verzinkt oder Edelstahl rostfrei mit zusätzlichem Drahtseil zum Umhängen der Last bei großen Hubhöhen**
- **Drahtseil rostfrei 1.4401**
- **Köcher für Wand- oder Bodenbefestigung incl. Verbundankern**

Swivel jib crane especially made for waste water treatment plants
- corrosion resistant, Jib crane hot-dip galvanised or stainless steel 1.4301 / A 304
- wall or ground mounting
- supplied in kit form to allow an easy shift
- turning capacity: 360°
- adjustable support arm, regulating capacity: 800 - 1500 mm
- incorporates haacon's proven rope winch galvanised or stainless steel 1.4301 / A 304 and an additional cable for extra lift
- Cable stainless steel 1.4401 / A 316
- quiver for wall and ground mounting

Potence pour stations d'épuration
- Potence traitement anticorrosion, version zingué à chaud ou inox 1.4301 / A 304
- fixation au sol ou murale
- éléments démontables permettant un déplacement facile
- capacité de rotation : 360°
- possibilité de réglage de la flèche : 800 - 1500 mm
- treuil à câble éprouvé haacon zingué à chaud / Inox 1.4301 / A 304 avec câble en acier supplémentaire permettant le réglage en hauteur pour les charges élevées
- Câble Inox 1.4401 / A 316
- embase pour fixation au sol ou au mur

haacon hebetechnik gmbh
Josef-Haamann-Str. 6
D-97896 Freudenberg/Main
Tel.: + 49 (0) 93 75 / 84-0
Fax: + 49 (0) 93 75 / 84-66
hebetechnik@haacon.com
DMSZ Zertifiziert nach ISO 9001 QM 00414

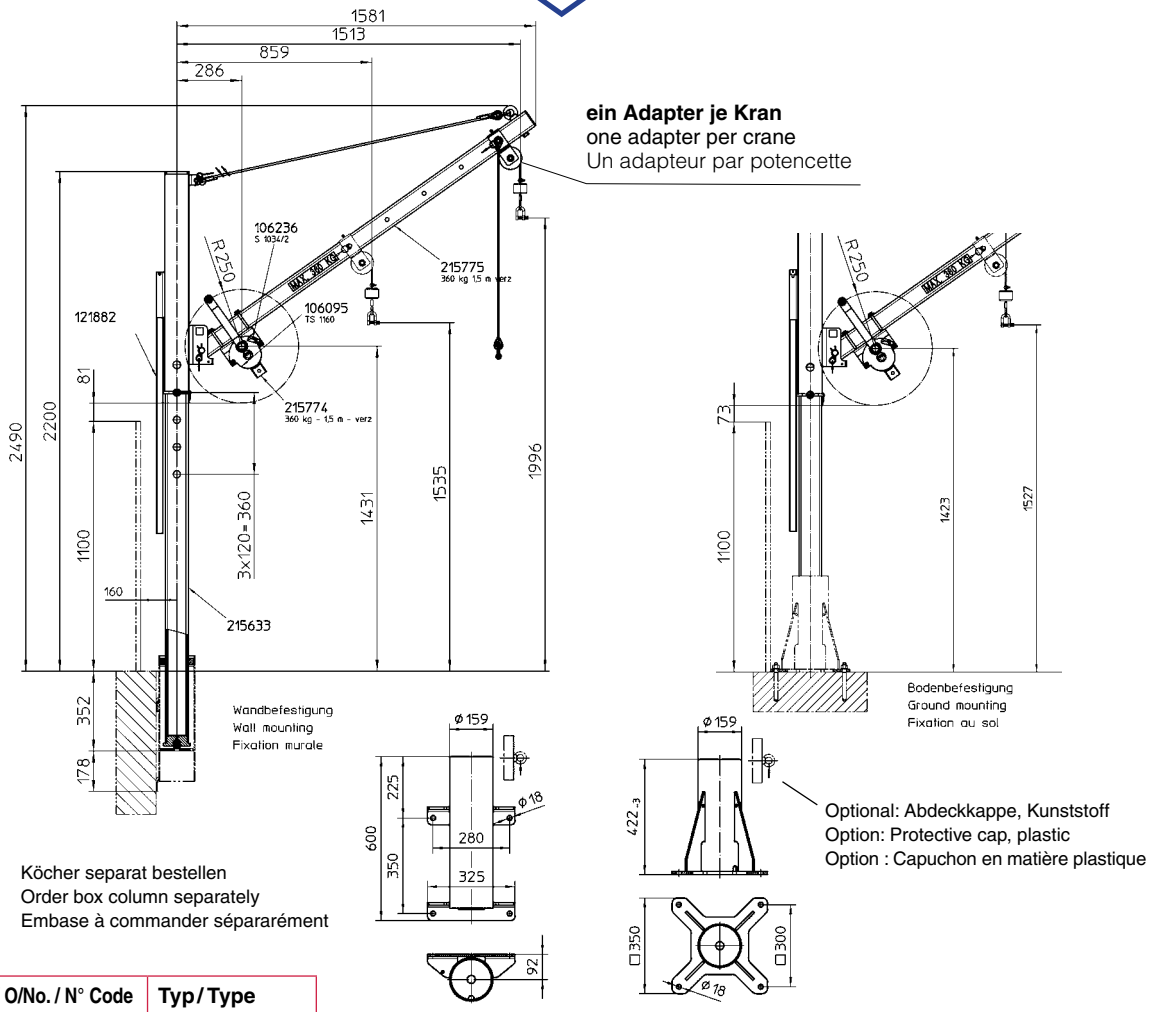

Köcher separat bestellen
Order box column separately
Embase à commander séparément

Best.-Nr. / O/No. / N° Code	Typ / Type		
231 172	**DKV360/1500**	**Drehkran, feuerverzinkt** Swivel jib crane, hot-dip galvanised Potence pour stations d'épuration, zinguée à chaud	**Seilwinde verzinkt** Manual winch galvanised Treuil manuel électrozingué
231 176	**DKV360/1500**	**Drehkran, feuerverzinkt** Swivel jib crane, hot-dip galvanised Potence pour stations d'épuration, zinguée à chaud	**Seilwinde Edelstahl rostfrei** Manual winch Stainless steel Treuil manuel Inox
231 180	**DKE360/1500**	**Drehkran, Edelstahl rostfrei** Swivel jib crane, stainless steel Potence pour stations d'épuration, inox	**Seilwinde Edelstahl rostfrei** Manual winch Stainless steel Treuil manuel Inox
215 798	**DKWV**	**Wandköcher incl. 4 Verbundankern, feuerverzinkt** box column for mounting on wall incl. 4 shear connectors, hot-dip galvanised embase pour fixation au mur avec 4 clavettes, zinguée à chaud	
215 799	**DKWE**	**Wandköcher incl. 4 Verbundankern, V2A** box column for mounting on wall incl. 4 shear connectors, stainless steel embase pour fixation au mur avec 4 clavettes, Inox	
215 793	**DKBV**	**Bodenköcher incl. 4 Verbundankern, feuerverzinkt** box column for mounting on floor incl. 4 shear connectors, hot-dip galvanised embase pour fixation au sol avec 4 clavettes, zinguée à chaud	
215 797	**DKBE**	**Bodenköcher incl. 4 Verbundankern, V2A** box column for mounting on floor incl. 4 shear connectors, stainless steel embase pour fixation au sol avec 4 clavettes, Inox	
136 857		**Optional: Abdeckkappe für Köcher, Kunststoff** Option: Protective cap for box column, plastic Option : Capuchon embase en matière plastique	

Technische Daten	Technical data	Caractéristiques	
zulässige Last	admissible load	charge autorisée	360 kg
Seillänge (Standard)	rope length (standard)	longueur du câble (standard)	12 m
Seil Ø	wire rope Ø	Ø du câble	5 mm
Kurbeldruck	crank force	effort manivelle	145 N
Hub / Kurbelumdrehung 1. Seillage	lift / crank turn 1st layer	course / tour de manivelle 1ière couche	46 mm
Gesamtgewicht Kran - Schwerstes Einzelteil	total crane weight - max. part weight	poids totale de la potence - poids maxi d'une part	76 kg 34 kg

Maße und Konstruktionsänderungen vorbehalten.
We reserve the right to amend specifications without notice or obligation.
haacon se réserve le droit de modifier les caractéristiques de son matériel.

Drehkran **360 kg - 2 m**
Swivel jib crane 360 kg - 2 m
Potence pour stations d'épuration 360 kg - 2 m

Universeller Drehkran, spezieller Einsatzbereich: Kläranlagen
- **korrosionsbeständig, wahlweise V2A oder verzinkt**
- **wahlweise Wand- oder Bodenbefestigung**
- **zerlegbar in handliche Teile, für leichtes Umsetzen**
- **Drehbereich: 360°**
- **Verstellbereich des Kranauslegers 1400 - 2000 mm**
- **bewährte haacon-Seilwinde mit zusätzlichem Drahtseil zum Umhängen der Last bei großen Hubhöhen**
- **Köcher für Wand- oder Bodenbefestigung incl. Verbundankern**

Swivel jib crane especially made for waste water treatment plants
- corrosion resistant, stainless steel 1.4301 / A 304 or hot-dip galvanised
- wall or ground mounting
- supplied in kit form to allow an easy shift
- turning capacity: 360°
- regulating capacity: 1400 - 2000 mm
- adjustable support arm
- incorporates haacon's proven rope winch and an additional cable for extra lift
- quiver for wall and ground mounting

Potence pour stations d'épuration
- traitement anticorrosion, version inox 1.4301 / A 304 ou zingué à chaud
- fixation au sol ou murale
- éléments démontables permettant un déplacement facile
- capacité de rotation : 360°
- possibilité de réglage de la flèche : 1400 - 2000 mm
- treuil à câble éprouvé haacon avec câble en acier supplémentaire permettant le réglage en hauteur pour les charges élevées
- embase pour fixation au sol ou au mur

haacon hebetechnik gmbh
Josef-Haamann-Str. 6
D-97896 Freudenberg/Main
Tel.: + 49 (0) 93 75 / 84-0
Fax: + 49 (0) 93 75 / 84-66
hebetechnik@haacon.com

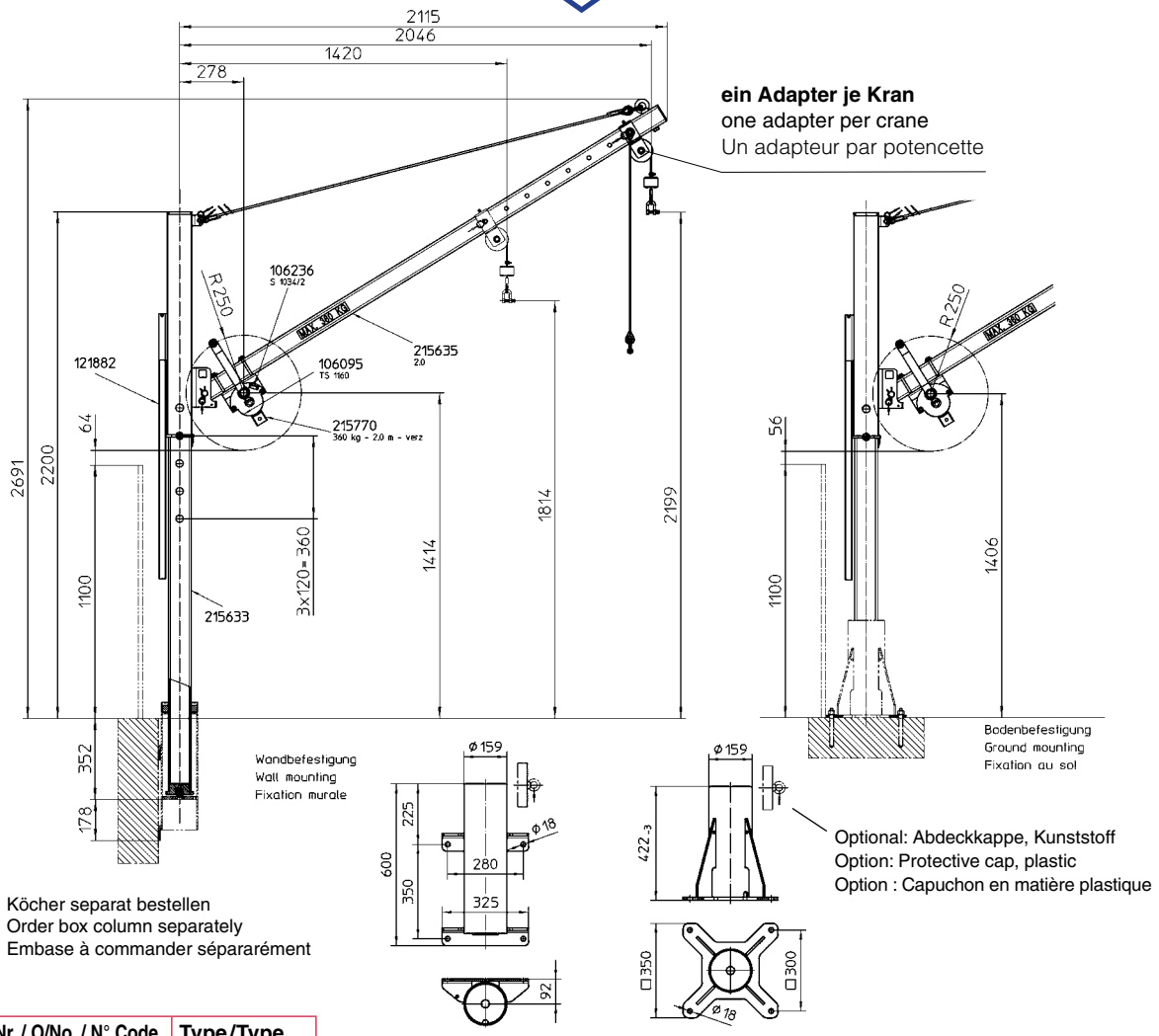

Köcher separat bestellen
Order box column separately
Embase à commander séparément

Best.-Nr. / O/No. / N° Code	Type/Type		
230 930	**DKV360/2000**	**Drehkran, feuerverzinkt** Swivel jib crane, hot-dip galvanised Potence pour stations d'épuration, zinguée à chaud	**Seilwinde verzinkt** Manual winch galvanised Treuil manuel électrozingué
231 175	**DKV360/2000**	**Drehkran, feuerverzinkt** Swivel jib crane, hot-dip galvanised Potence pour stations d'épuration, zinguée à chaud	**Seilwinde Edelstahl rostfrei** Manual winch Stainless steel Treuil manuel Inox
231 179	**DKE360/2000**	**Drehkran, Edelstahl rostfrei, 1.4301** Swivel jib crane, stainless steel **1.4301 / A 304** Potence pour stations d'épuration, inox 1.4301 / A 304	**Seilwinde Edelstahl rostfrei** Manual winch Stainless steel Treuil manuel Inox
215 798	**DKWV**	**Wandköcher incl. 4 Verbundankern, feuerverzinkt** box column for mounting on wall incl. 4 shear connectors, hot-dip galvanised embase pour fixation au mur avec 4 clavettes, zinguée à chaud	
215 799	**DKWE**	**Wandköcher incl. 4 Verbundankern, V2A** box column for mounting on wall incl. 4 shear connectors, stainless steel 1.4301 / A 304 embase pour fixation au mur avec 4 clavettes, Inox 1.4301 / A 304	
215 793	**DKBV**	**Bodenköcher incl. 4 Verbundankern, feuerverzinkt** box column for mounting on floor incl. 4 shear connectors, hot-dip galvanised embase pour fixation au sol avec 4 clavettes, zinguée à chaud	
215 797	**DKBE**	**Bodenköcher incl. 4 Verbundankern, V2A** box column for mounting on floor incl. 4 shear connectors, stainless steel 1.4301 / A 304 embase pour fixation au sol avec 4 clavettes, Inox 1.4301 / A 304	
136 857		**Optional: Abdeckkappe für Köcher, Kunststoff** Option: Protective cap for box column, plastic Option : Capuchon embase en matière plastique	

Technische Daten	**Technical data**	**Caractéristiques**	
zulässige Last	admissible load	charge autorisée	360 kg
Seillänge (Standard)	rope length (standard)	longueur du câble (standard)	12 m
Seil Ø	wire rope Ø	Ø du câble	5 mm
Kurbeldruck	crank force	effort manivelle	145 N
Hub/Kurbelumdrehung 1. Seillage	lift/crank turn 1st layer	course/tour de manivelle 1ière couche	46 mm
Gesamtgewicht Kran - Schwerstes Einzelteil	total crane weight - max. part weight	poids totale de la potence - poids maxi d'une part	78 kg 34 kg

Maße und Konstruktionsänderungen vorbehalten.
We reserve the right to amend specifications without notice or obligation.
haacon se réserve le droit de modifier les caractéristiques de son matériel.

Drehkran **550 kg - 1,3 m**
Swivel jib crane 550 kg - 1,3 m
Potence pour stations d'épuration 550 kg - 1,3 m

Universeller Drehkran, spezieller Einsatzbereich: Kläranlagen
- **Kran feuerverzinkt, wahlweise V2A**
- **wahlweise Wand- oder Bodenbefestigung**
- **zerlegbar in handliche Teile, für leichtes Umsetzen**
- **Drehbereich: 360°**
- **Verstellbereich des Kranauslegers 800 - 1300 mm**
- **bewährte haacon-Seilwinde galvanisch verzinkt oder V2A mit zusätzlichem Drahtseil zum Umhängen der Last bei großen Hubhöhen**
- **Drahtseil rostfrei 1.4401**
- **Köcher für Wand- oder Bodenbefestigung incl. Verbundankern**

Swivel jib crane especially made for waste water treatment plants
- corrosion resistant, Jib crane hot-dip galvanised or stainless steel 1.4301 / A 304
- wall or ground mounting
- supplied in kit form to allow an easy shift
- turning capacity: 360°
- adjustable support arm, regulating capacity: 800 - 1300 mm
- incorporates haacon's proven rope winch galvanised or stainless steel 1.4301 / A 304 and an additional cable for extra lift
- Cable stainless steel 1.4401 / A 316
- quiver for wall and ground mounting

Potence pour stations d'épuration
- Potence traitement anticorrosion, version zinguée à chaud ou inox 1.4301 / A 304
- fixation au sol ou murale
- éléments démontables permettant un déplacement facile
- capacité de rotation : 360°
- possibilité de réglage de la flèche : 800 - 1300 mm
- treuil à câble éprouvé haacon zingué / Inox 1.4301 / A 304 avec câble en acier supplémentaire permettant le réglage en hauteur pour les charges élevées
- Câble Inox 1.4401 / A 316
- embase pour fixation au sol ou au mur

haacon hebetechnik gmbh
Josef-Haamann-Str. 6
D-97896 Freudenberg/Main
Tel.: + 49 (0) 93 75 / 84-0
Fax: + 49 (0) 93 75 / 84-66
hebetechnik@haacon.com

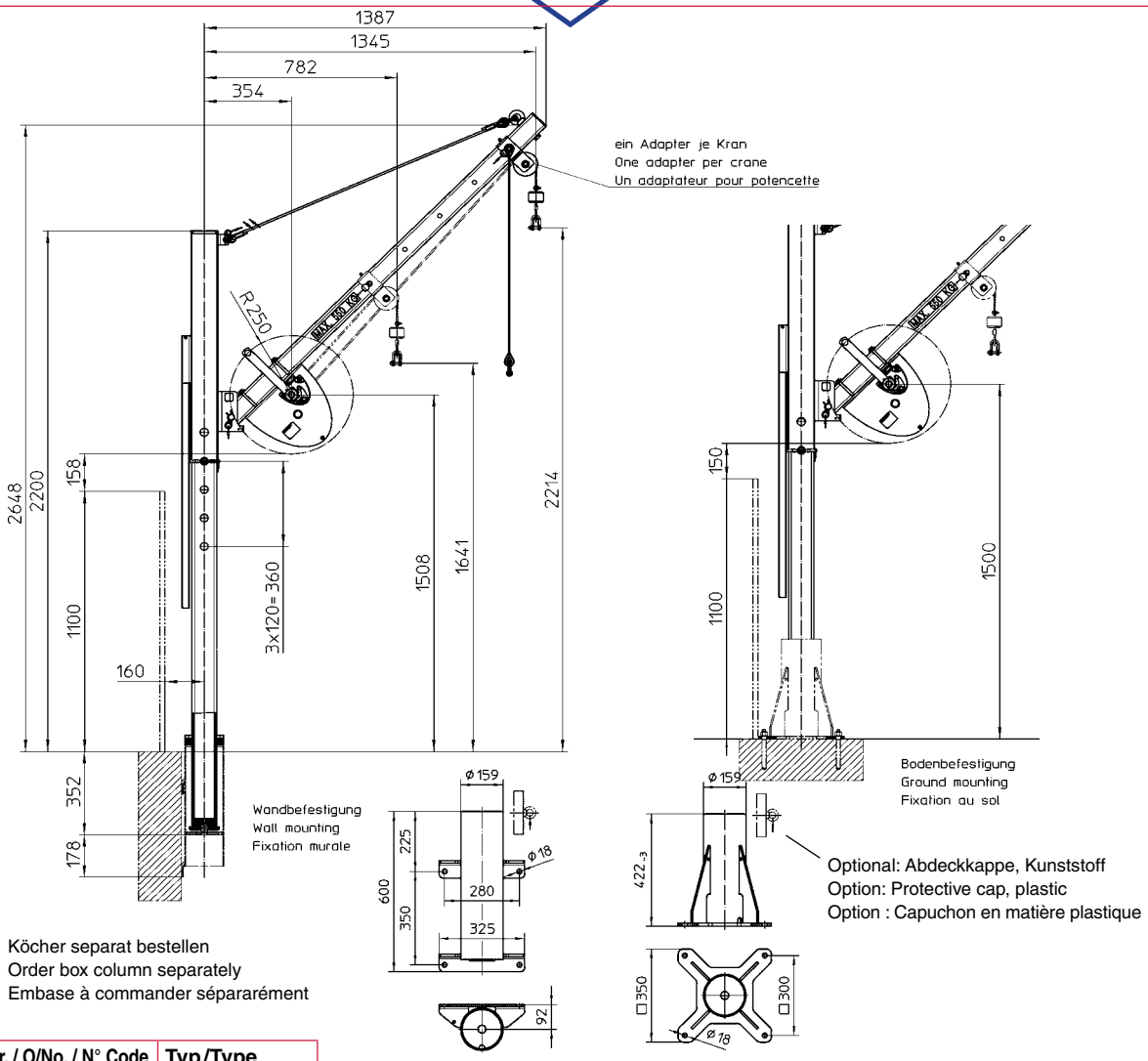

Best.-Nr. / O/No. / N° Code	Typ/Type		
230 929	**DKV550/1300**	**Drehkran, feuerverzinkt** Swivel jib crane, zinc coated Potence pour stations d'épuration, zinguée à chaud	**Seilwinde galvanisch verzinkt** Manual winch galvanised Treuil manuel électrozingué
231 174	**DKV550/1300**	**Drehkran, feuerverzinkt** Swivel jib crane, zinc coated Potence pour stations d'épuration, zinguée à chaud	**Seilwinde Edelstahl rostfrei** Manual winch Stainless steel Treuil manuel Inox
231 178	**DKE550/1300**	**Drehkran, Edelstahl rostfrei** Swivel jib crane, stainless steel 1.4301 / A 304 Potence pour stations d'épuration, inox 1.4301 / A 304	**Seilwinde Edelstahl rostfrei** Manual winch Stainless steel Treuil manuel Inox
215 798	**DKWV**	**Wandköcher incl. 4 Verbundankern, feuerverzinkt** box column for mounting on wall incl. 4 shear connectors, hot-dip galvanised embase pour fixation au mur avec 4 clavettes, zinguée à chaud	
215 799	**DKWE**	**Wandköcher incl. 4 Verbundankern, V2A** box column for mounting on wall incl. 4 shear connectors, stainless steel 1.4301 / A 304 embase pour fixation au mur avec 4 clavettes, Inox 1.4301 / A 304	
215 793	**DKBV**	**Bodenköcher incl. 4 Verbundankern, feuerverzinkt** box column for mounting on floor incl. 4 shear connectors, hot-dip galvanised embase pour fixation au sol avec 4 clavettes, zinguée à chaud	
215 797	**DKBE**	**Bodenköcher incl. 4 Verbundankern, V2A** box column for mounting on floor incl. 4 shear connectors, stainless steel 1.4301 / A 304 embase pour fixation au sol avec 4 clavettes, Inox 1.4301 / A 304	
136 857		**Optional: Abdeckkappe für Köcher, Kunststoff** Option: Protective cap for box column, plastic Option : Capuchon embase en matière plastique	

Technische Daten	Technical data	Caractéristiques	
zulässige Last	admissible load	charge autorisée	550 kg
Seillänge (Standard)	rope length (standard)	longueur du câble (standard)	12 m
Seil Ø	wire rope Ø	Ø du câble	6 mm
Kurbeldruck	crank force	effort manivelle	100 N
Hub/Kurbelumdrehung 1. Seillage	lift/crank turn 1st layer	course/tour de manivelle 1ière couche	16 mm
Gesamtgewicht Kran - Schwerstes Einzelteil	total crane weight - max. part weight	poids totale de la potence - poids maxi d'une part	83 kg 34 kg

Maße und Konstruktionsänderungen vorbehalten.
We reserve the right to amend specifications without notice or obligation.
haacon se réserve le droit de modifier les caractéristiques de son matériel.

Allzweckgetriebe 242.0,5 **200 Nm**
All purpose gear 242.0,5 200 Nm
Engrenage à tout usage 242.0,5 200 Nm

Universell einsetzbares Getriebe für Handantrieb. Motorischer Antrieb bei einer Eingangsdrehzahl bis 60 U/Min. im Kurzzeitbetrieb möglich.

- **robust und zuverlässig**
- **wartungsfrei**
- **Sicherheitskurbel mit lastabhängiger Rücklaufsperre**
- **alternativ ohne Rücklaufsperre, bei Verwendung zum Verschieben von Lasten**

ausrüstbar:

- — *mit einer oder mehreren Seiltrommeln*
- — *mit Kettenrädern für Rollenketten*
- — *mit Kettennüssen für Gliederketten*
- — *mit Außenrahmenbedienung*
- — *mit Kurbelwellenverlängerung*

Hand driven all purpose gear drive for multiple applications. Motor drive possible for a speed up to 60 revolutions/min.

- robust and reliable
- maintenance-free
- security crank with internal self actuating load brake
- alternatively without self actuating load brake for shifting of loads

can be equipped with:

- — *one or several rope drums*
- — *chain wheels for roller chains*
- — *chain sprockets for link chains*
- — *with crank extensions*
- — *with crankshaft extension*

Engrenage à tout usage pour opération manuelle et pour des applications variées. Opération à moteur possible pour une vitesse de rotation jusqu'à 60 rotations par minute.

- robuste et fiable
- sans maintenance
- manivelle de sécurité avec frein autobloquant sous charge
- alternativement sans frein autobloquant sous charge lors des applications pour décaler une charge

peut être équipé :

- — *d'un ou plusieurs tambours du câble*
- — *avec des roues à chaînes pour de chaînes à rouleaux*
- — *avec un rallonge manivelle*
- — *avec un rallonge de l'arbre de manivelle*

haacon hebetechnik gmbh
Josef-Haamann-Str. 6
D-97896 Freudenberg/Main
Tel.: + 49 (0) 93 75 / 84-0
Fax: + 49 (0) 93 75 / 84-66
hebetechnik@haacon.com
DMSZ Zertifiziert nach ISO 9001 QM 00414

Technische Daten
Technical data
Caractéristiques techniques

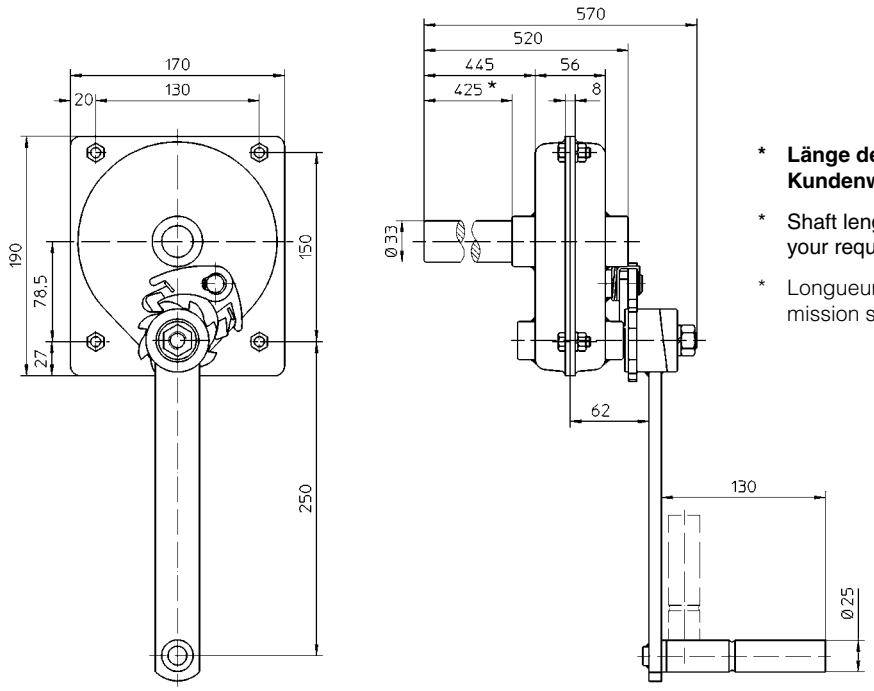

* **Länge der Welle auch nach Kundenwunsch**

* Shaft length also suitable to your request

* Longueur de l'arbre de transmission selon vos besoins

Best.-Nr. O/No. N° Code	**Typ** Type Type	
200 143	**242.0,5** 242.0,5 242.0,5	**Allzweckgetriebe** all purpose gear engrenage à tout usage
200 147		**dazu passende Norm-Seiltrommel Ø 70 mm** standard rope drum Ø 70 mm for above tambour de câble correspondant Ø 70 mm

Technische Daten	**Technical data**	**Caractéristiques techniques**	**242.0,5**
Kurbeldruck	crank force	effort sur manivelle	240 N
Abgangsdrehmoment	torque	moment de torsion	200 Nm
Übersetzung	gear ratio	rapport	6,4 : 1
Gewicht	weight	poids	8 kg

Allzweckgetriebe bei Verwendung als Seilwinde, mit Norm-Seiltrommel Ø 70 mm:
gear drive can be used as a rope winch by fitting standard rope drum Ø 70 mm:
engrenage peut être utilisé comme treuil à câble en montant le tambour du câble standard Ø 70 mm :

Technische Daten	**Technical data**	**Caractéristiques techniques**	**242.0,5**
Kurbeldruck	crank force	effort sur manivelle	250 N
Zuglast:	capacity:	charge autorisée :	
- 1. Seillage	- 1st rope	- première couche	500 kg
- oberste Seillage	- last rope	- dernière couche	330 kg
empfohlenes Drahtseil:	recommended wire rope:	câble métallique récommandé :	
EN 12385 6x36 1960 N	EN 12385 6x36 1960 N	EN 12385 6x36 1960 N	Ø 6,5 mm
Gewicht mit Seiltrommel	weight with rope drum	poids avec tambour du câble	10 kg

Allzweckgetriebe 242.1 **600 Nm**
All purpose gear 242.1 600 Nm
Engrenage à tout usage 242.1 600 Nm

Universell einsetzbares Getriebe für Handantrieb. Motorischer Antrieb bei einer Eingangsdrehzahl bis 60 U/Min. im Kurzzeitbetrieb möglich.

- **robust und zuverlässig**
- **wartungsfrei**
- **Sicherheitskurbel mit lastabhängiger Rücklaufsperre**
- **alternativ ohne Rücklaufsperre, bei Verwendung zum Verschieben von Lasten**

ausrüstbar:

- *mit einer oder mehreren Seiltrommeln*
- *mit Kettenrädern für Rollenketten*
- *mit Kettennüssen für Gliederketten*
- *mit Außenrahmenbedienung*
- *mit Kurbelwellenverlängerung*

Hand driven all purpose gear drive for multiple applications. Motor drive possible for a speed up to 60 revolutions/min.

- robust and reliable
- maintenance-free
- security crank with internal self actuating load brake
- alternatively without self actuating load brake for shifting of loads

can be equipped with:

- *one or several rope drums*
- *chain wheels for roller chains*
- *chain sprockets for link chains*
- *with crank extensions*
- *with crankshaft extension*

Engrenage à tout usage pour opération manuelle et pour des applications variées. Opération à moteur possible pour une vitesse de rotation jusqu'à 60 rotations par minute.

- robuste et fiable
- sans maintenance
- manivelle de sécurité avec frein autobloquant sous charge
- alternativement sans frein autobloquant sous charge lors des applications pour décaler une charge

peut être équipé :

- *d'un ou plusieurs tambours du câble*
- *avec des roues à chaînes pour de chaînes à rouleaux*
- *avec un rallonge manivelle*
- *avec un rallonge de l'arbre de manivelle*

haacon hebetechnik gmbh
Josef-Haamann-Str. 6
D-97896 Freudenberg/Main
Tel.: + 49 (0) 93 75 / 84-0
Fax: + 49 (0) 93 75 / 84-66
hebetechnik@haacon.com
DMSZ Zertifiziert nach ISO 9001 QM 00414

Technische Daten
Technical data
Caractéristiques techniques

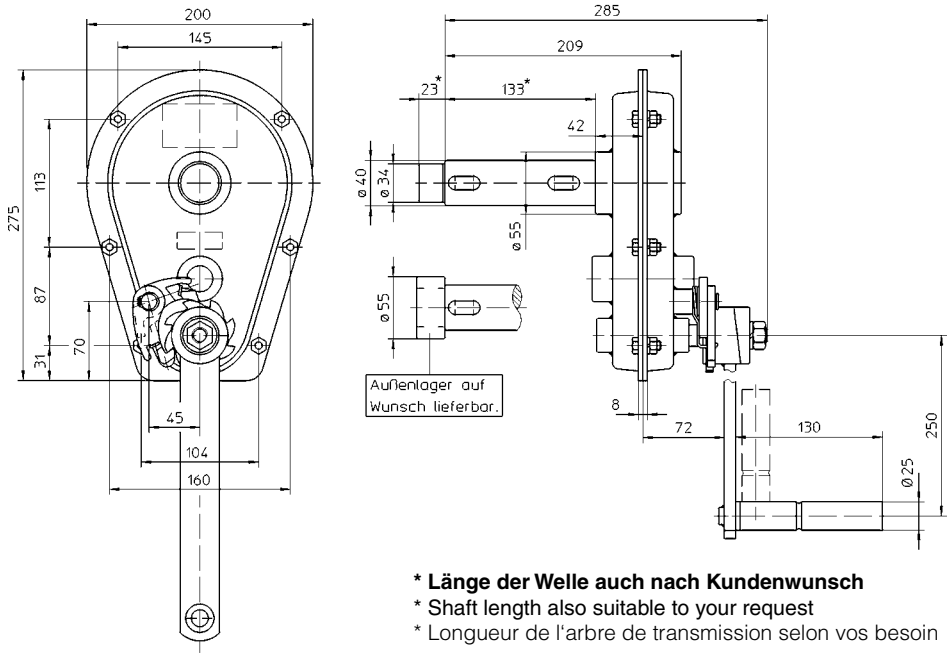

*** Länge der Welle auch nach Kundenwunsch**
* Shaft length also suitable to your request
* Longueur de l'arbre de transmission selon vos besoin

Best.-Nr. O/No. N° Code	**Typ** Type Type	
200 144	**242.1** 242.1 242.1	**Allzweckgetriebe** all purpose gear engrenage à tout usage
200 148		**dazu passende Norm-Seiltrommel Ø 120 mm** standard rope drum Ø 120 mm for above tambour de câble correspondant Ø 120 mm

Technische Daten	**Technical data**	**Caractéristiques techniques**	**242.1**
Kurbeldruck	crank force	effort sur manivelle	190 N
Abgangsdrehmoment	torque	moment de torsion	600 Nm
Übersetzung	gear ratio	rapport	18,5 : 1
Gewicht	weight	poids	10 kg

Allzweckgetriebe bei Verwendung als Seilwinde, mit Norm-Seiltrommel Ø 120 mm:
gear drive can be used as a rope winch by fitting standard rope drum Ø 120 mm:
engrenage peut être utilisé comme treuil à câble en montant le tambour du câble standard Ø 120 mm :

Technische Daten	**Technical data**	**Caractéristiques techniques**	**242.1**
Kurbeldruck	crank force	effort sur manivelle	190 N
Zuglast:	capacity:	charge autorisée:	
- 1. Seillage	- 1st rope	- première couche	1000 kg
- oberste Seillage	- last rope	- dernière couche	775 kg
empfohlenes Drahtseil:	recommended wire rope:	câble métallique récommandé :	
EN 12385 6x36 1960 N	EN 12385 6x36 1960 N	EN 12385 6x36 1960 N	Ø 9 mm
Gewicht mit Seiltrommel	weight with rope drum	poids avec tambour du câble	12 kg

Maße und Konstruktionsänderungen vorbehalten.
We reserve the right to amend specifications without notice or obligation.
haacon se réserve le droit de modifier les caractéristiques de son matériel.

Allzweckgetriebe 242.2 / 242.3 **1200 Nm / 1800 Nm**
All purpose gear 242.2 / 242.3 1200 Nm / 1800 Nm
Engrenage à tout usage 242.2 / 242.3 1200 Nm / 1800 Nm

haacon
Competence in lifting technology

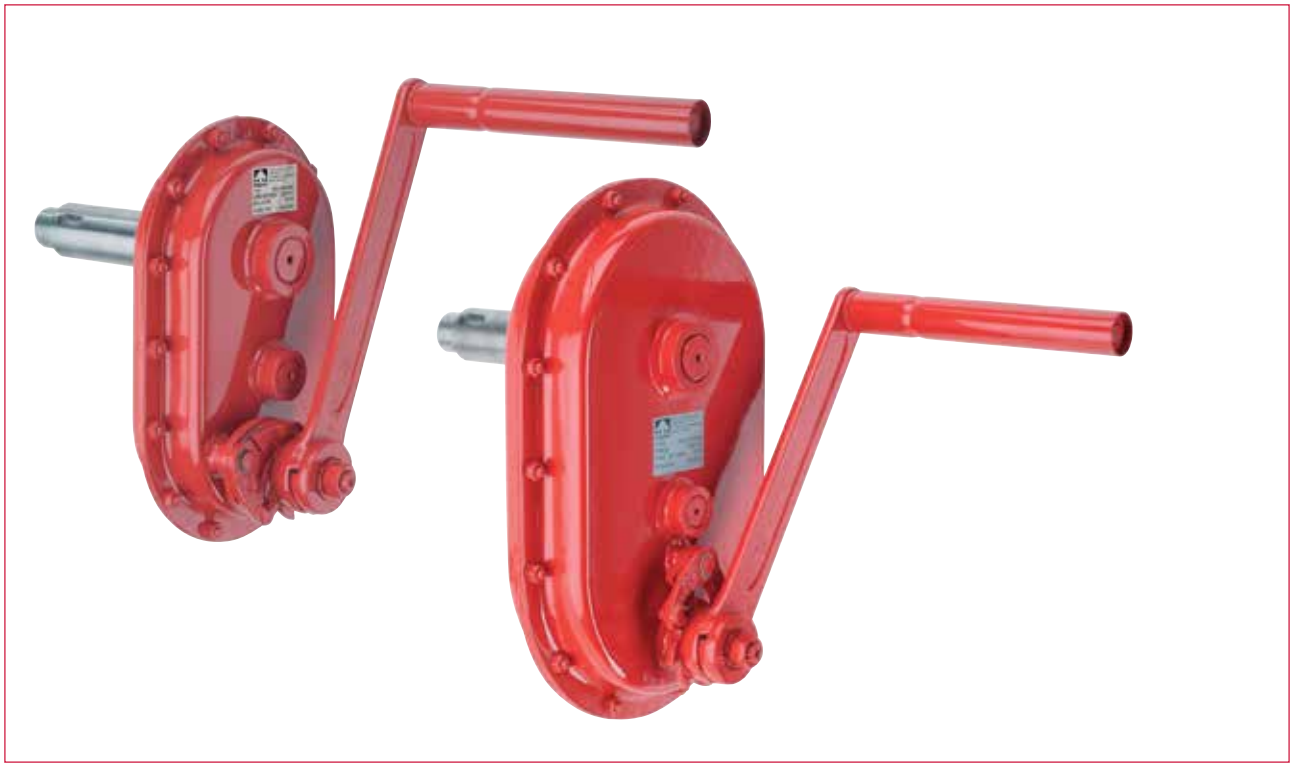

Universell einsetzbares Getriebe für Handantrieb. Motorischer Antrieb bei einer Eingangsdrehzahl bis 60 U/Min. im Kurzzeitbetrieb möglich.

- **robust und zuverlässig**
- **wartungsfrei**
- **Sicherheitskurbel mit lastabhängiger Rücklaufsperre**
- **alternativ ohne Rücklaufsperre, bei Verwendung zum Verschieben von Lasten**

ausrüstbar:

- *mit einer oder mehreren Seiltrommeln*
- *mit Kettenrädern für Rollenketten*
- *mit Kettennüssen für Gliederketten*
- *mit Außenrahmenbedienung*
- *mit Kurbelwellenverlängerung*

Hand driven all purpose gear drive for multiple applications. Motor drive possible for a speed up to 60 revolutions/min.

- robust and reliable
- maintenance-free
- security crank with internal self actuating load brake
- alternatively without self actuating load brake for shifting of loads

can be equipped with:

- *one or several rope drums*
- *chain wheels for roller chains*
- *chain sprockets for link chains*
- *with crank extensions*
- *with crankshaft extension*

Engrenage à tout usage pour opération manuelle et pour des applications variées. Opération à moteur possible pour une vitesse de rotation jusqu'à 60 rotations par minute.

- robuste et fiable
- sans maintenance
- manivelle de sécurité avec frein autobloquant sous charge
- alternativement sans frein autobloquant sous charge lors des applications pour décaler une charge

peut être équipé :

- *d'un ou plusieurs tambours du câble*
- *avec des roues à chaînes pour de chaînes à rouleaux*
- *avec un rallonge manivelle*
- *avec un rallonge de l'arbre de manivelle*

haacon hebetechnik gmbh
Josef-Haamann-Str. 6
D-97896 Freudenberg/Main
Tel.: + 49 (0) 93 75 / 84-0
Fax: + 49 (0) 93 75 / 84-66
hebetechnik@haacon.com
DMSZ
Zertifiziert nach ISO 9001
QM 00414

Technische Daten
Technical data
Caractéristiques techniques

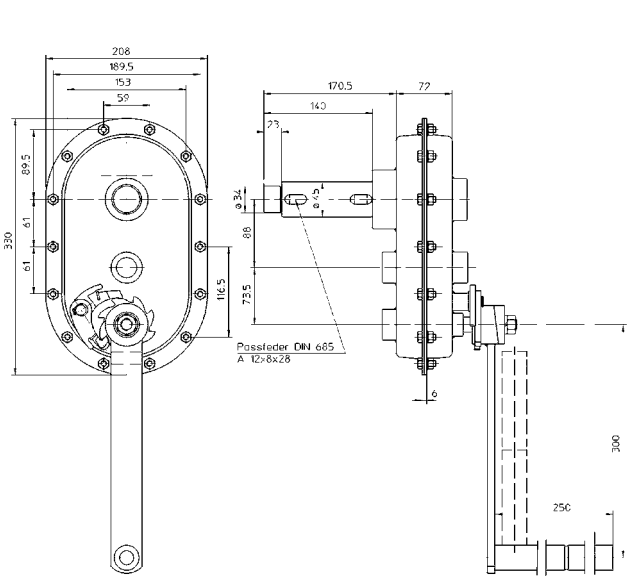

Typ(e) 242.2

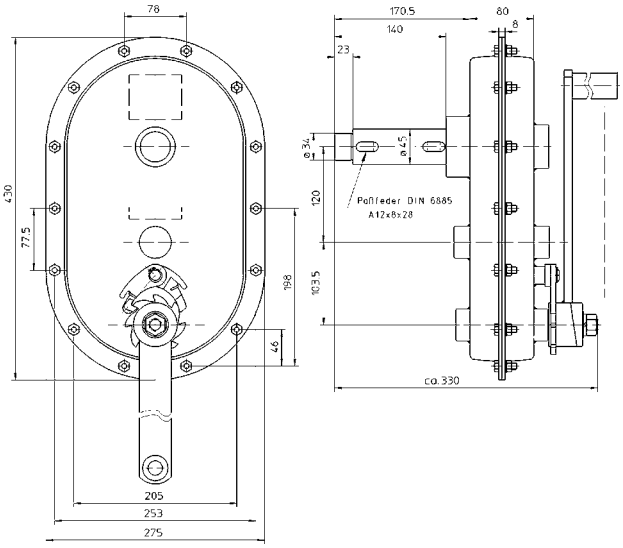

Typ(e) 242.3

Best.-Nr. O/No. N° Code	Typ Type Type	
200 145	**242.2**	**Allzweckgetriebe** all purpose gear engrenage à tout usage
200 146	**242.3**	**Allzweckgetriebe** all purpose gear engrenage à tout usage
200 149	**dazu passende Norm-Seiltrommel Ø 120 mm** standard rope drum Ø 120 mm for above tambour de câble correspondant Ø 120 mm	

Technische Daten	Technical data	Caractéristiques techniques	242.2	242.3
Kurbeldruck	crank force	effort sur manivelle	320 N	300 N
Abgangsdrehmoment	torque	moment de torsion	1200 Nm	1800 Nm
Übersetzung	gear ratio	rapport	25,7 : 1	42,8 : 1
Gewicht	weight	poids	18 kg	24 kg

Allzweckgetriebe bei Verwendung als Seilwinde, mit Norm-Seiltrommel Ø 120 mm:
gear drive can be used as a rope winch by fitting standard rope drum Ø 120 mm:
engrenage peut être utilisé comme treuil à câble en montant le tambour du câble standard Ø 120 mm :

Technische Daten	Technical data	Caractéristiques techniques	242.2	242.3
Kurbeldruck	crank force	effort sur manivelle	320 N	300 N
Zuglast:	capacity:	charge autorisée:		
- 1. Seillage	- 1st rope	- première couche	2000 kg	3000 kg
- oberste Seillage	- last rope	- dernière couche	1450 kg	2200 kg
empfohlenes Drahtseil:	recommended wire rope:	câble métallique récommandé :		
EN 12385 6x36 1960 N	EN 12385 6x36 1960 N	EN 12385 6x36 1960 N	Ø 12 mm	Ø 12 mm
Gewicht mit Seiltrommel	weight with rope drum	poids avec tambour du câble	20 kg	26 kg

Maße und Konstruktionsänderungen vorbehalten.
We reserve the right to amend specifications without notice or obligation.
haacon se réserve le droit de modifier les caractéristiques de son matériel.

Schneckengetriebe 4522.100, 4541.100, 4563.100 40 Nm
General purpose gear drive 4522.100, 4541.100, 4563.100 40 Nm
Engrenage à vis sans fin 4522.100, 4541.100, 4563.100 40 Nm

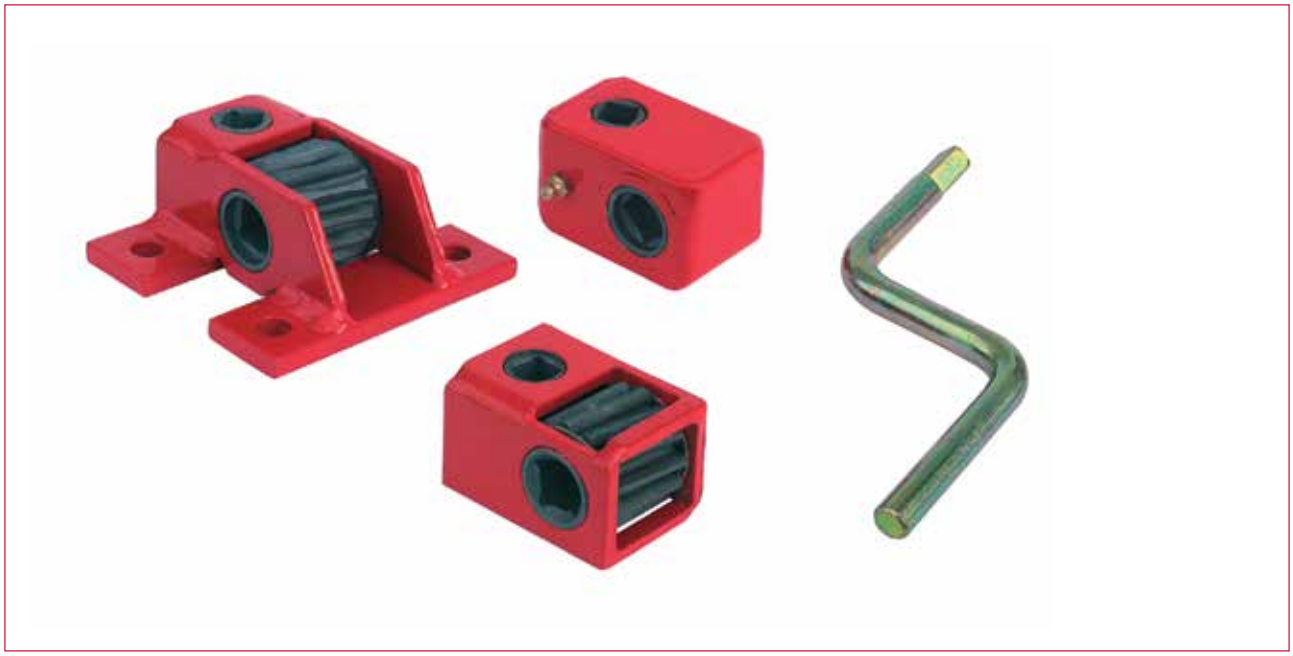

Kompakte, universell einsetzbare Schneckengetriebe für Handbetrieb:
- **selbsthemmend**
- **geringer Platzbedarf**
- **wartungsarm**
- **Getriebeteile gehärtet**

Manually operated, compact worm gear for various applications:
- self-locking
- space saving
- low-maintenance
- hardened gear parts

Engrenage à vis sans fin compact, pour entraînement manuel, pour les applications universelles :
- autobloquant
- peu encombrant
- ne nécessite pratiquement aucun entretien
- pièces durcies

haacon hebetechnik gmbh
Josef-Haamann-Str. 6
D-97896 Freudenberg/Main
Tel.: + 49 (0) 93 75 / 84-0
Fax: + 49 (0) 93 75 / 84-66
hebetechnik@haacon.com
DMSZ
Zertifiziert nach
ISO 9001
QM 00414

Technische Daten
Technical data
Caractéristiques techniques

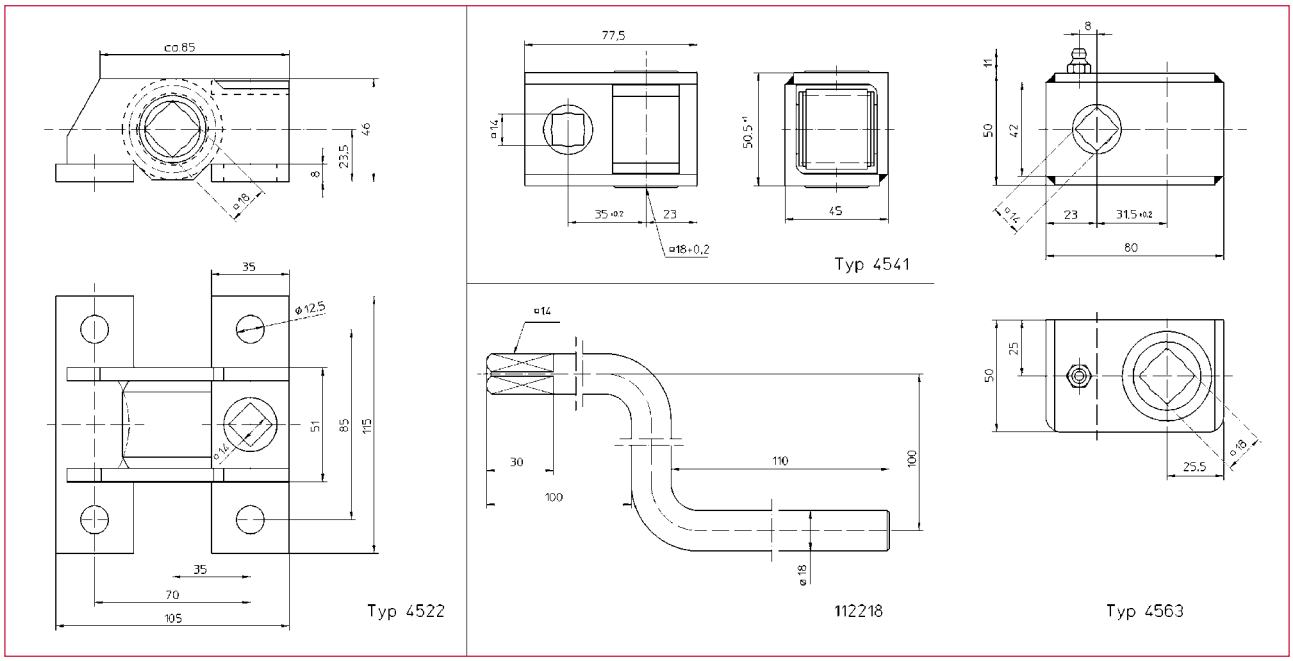

Bestell-Nr. O/No. N° Code	**Typ** Type Type	**Bestell-Nr.** O/No. N° Code	**Zubehör** additional équipement supplémentaire
203 660	**4522.100**	**112 218**	**Kurbel** crank manivelle
205 453	**4541.100**	**112 218**	**Kurbel** crank manivelle
205 741	**4563.100**	**112 218**	**Kurbel** crank manivelle

Technische Daten	**Technical data**	**Caractéristiques techniques**	**4522**	**4541**	**4563**
Haltemoment	locking torque	couple bloquant	100 Nm	100 Nm	100 Nm
Spannmoment	traction torque	couple de serrage	40 Nm	40 Nm	40 Nm
Übersetzung	gear ratio	rapport	13 : 1	13 : 1	11 : 1
Kurbeldruck	crank force	effort manivelle	200 N	200 N	225 N
Gewicht	weight	poids	1,2 kg	0,75 kg	0,9 kg
Maße (L/B/H)	dimensions	dimensions	105/115/46 mm	77,5/50/45 mm	80/50/50 mm

Zurrwinde für Gurt oder Drahtseil 2622, 4504
Lashing winch for strap or wire rope 2622, 4504
Tours de câblage pour sangles et câble métalliques 2622, 4504

Komfortable, unverwüstliche Zurrwinde
- **wahlweise Textilgurt oder Drahtseil als Spannmittel**
- **Bedienung mit rückschlagfreiem Aufsteckgetriebe**
- **entspricht in Verbindung mit dem Aufsteckgetriebe Typ 4504 den Forderungen der Berufsgenossenschaft.**

Easy to use, unbreakable lashing winch which
- works as a stretcher either with strap or with wire rope.
- operates with a blow-back proof detachable gear box.
- type 2622 along with the detachable gear box meets the demands of the employer's liability insurance association.

Simple et résistant, ce tour de câblage permet de brider aussi bien avec des sangles que des câbles métalliques.
- Ce treuil s'utilise avec un dispositif de tension mécanique à engrenage de sécurité amovible.
- Tour de câblage type 2622 et le dispositif de tension type 4504 répondent aux exigences de la caisse de prévoyance contre les accidents et sont conformes aux normes de sécurités allemandes.

haacon hebetechnik gmbh
Josef-Haamann-Str. 6
D-97896 Freudenberg/Main
Tel.: + 49 (0) 93 75 / 84-0
Fax: + 49 (0) 93 75 / 84-66
hebetechnik@haacon.com
DMSZ
Zertifiziert nach
ISO 9001
QM 00414

Technische Daten
Technical data
Caractéristiques techniques

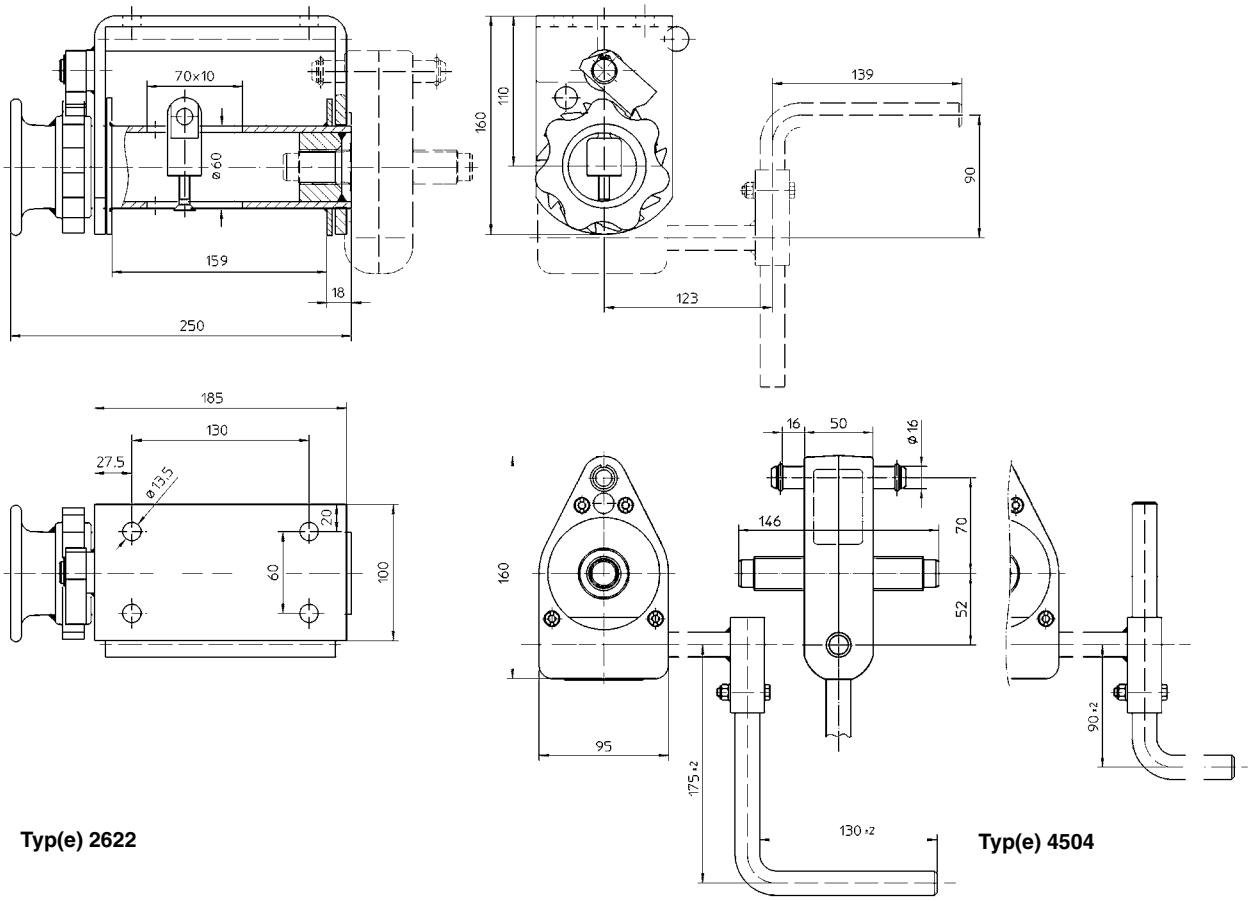

Typ(e) 2622

Typ(e) 4504

Bestell-Nr. Order N° N° Code	**Typ** Type Type
200 254	**2622 Zurrwinde** / lashing winch / tours de câblage
200 255	**4504 Aufsteckgetriebe** / detachable gear box / tendeur amovible

Technische Daten	**Technical data**	**Caractéristiques techniques**	**2622**	
Zulässige Zurrkraft LC Gurt	Admissible lashing load LC strap	Capacité d'amarrage LC sangle	2000	daN
Vorspannkraft STF Gurt	Stretching force STF strap	Capacité de serrage STF sangle	1000	daN
Zulässige Zurrkraft LC Seil	Admissible load LC rope	Capacité de levage LC câble	1120	daN
Vorspannkraft STF Seil	Stretching force STF rope	Capacité de serrage STF câble	560	daN
Handkraft SHF max.	Crank force SHF max.	Effort manivelle SHF maxi.	50	daN
Übersetzung	Gear ratio	Rapport d'engrenage	25 : 1	
Gurtaufnahme	Strap capacity capacité	Capacité d'enroulement sangle	3	m
Gurtabmessung max.	Strap dimension max	Dimension de la sangle max.	50 x 5	mm
Seilaufnahme	Rope capacity	Capacité d'enroulement câble	9	m
Seil-Ø max	Rope Ø max.	Ø du câble	8	mm
Gewicht Zurrwinde	Weight winch	Poids tours de câblage	6	kg
Gewicht Aufsteckgetriebe	Weight gear box	Poids tendeur amovible	3,5	kg

Maße und Konstruktionsänderungen vorbehalten.
We reserve the right to amend specifications without notice or obligation.
haacon se réserve le droit de modifier les caractéristiques de son matériel.

Notes

Preisliste 2017 - Price list 2017 - Tarif 2017

Best.-Nr O/No. N° Code	Artikelbezeichnung Article description Désignation	Preis Price Prix	Einheit Unit Unité	Bem. Remark Note
020028	Ausgleichsfuß m. Achse +Splint	80,60	EUR/ STK	
020029	Halbrolle mit Achse und Splint	71,40	EUR/ STK	
020030	Laufrollenpaar m.Achse+Splint	99,30	EUR/ STK	
020031	Stützfuß mit Achse und Splint	66,30	EUR/ STK	
020033	Kugelfuß komplett	59,80	EUR/ STK	
020035	Kurbel SX 350	32,00	EUR/ STK	
020036	Kurbel SX 450	32,00	EUR/ STK	
020037	Kurbel SX 535	32,00	EUR/ STK	
020038	Kurbel SX 605	36,00	EUR/ STK	
021004	Lager Anschraubplatte	3,70	EUR/ STK	
021006	Kurbelhalter SX 260	3,90	EUR/ STK	
021007	Kurbelhalter SX 360	3,90	EUR/ STK	
021010	Laufrolle SX	39,80	EUR/ STK	
021021	Feder	6,10	EUR/ STK	
021028	Dichtung für Gehäusedeckel	12,50	EUR/ STK	
021030	Lager	2,90	EUR/ STK	
021031	Kurbelhülse	4,80	EUR/ STK	
021032	Lager	3,20	EUR/ STK	
021035	Kegelrad klein	14,90	EUR/ STK	
021036	Zahnrad klein	17,10	EUR/ STK	
021049	Gehäusedeckel mit Kurbeltrieb	68,40	EUR/ STK	
021050	Axial-Rillenkugellager	29,70	EUR/ STK	
021051	Antriebswelle (m. Getriebe)	22,10	EUR/ STK	
021052	Antriebswelle (o. Getriebe)	21,30	EUR/ STK	
021053	Zahnrad groß m. Scheibe	44,30	EUR/ STK	
021054	Kegelrad groß, m.Scheibe+Stift	17,60	EUR/ STK	
021055	Schutzkappe mit Dichtring	6,20	EUR/ STK	
021056	Bolzen, 2 Stück	0,80	EUR/ STK	
102647	Anschraubplatte 2095.24.1.102	17,60	EUR/ STK	
112218	Kurbel 4522.100.0.401	14,27	EUR/ STK	
120895	Drahtseil verz. ø 2mm x 12 m	22,44	EUR/ STK	
120896	Drahtseil verz. ø 3 mm x 8 m	23,60	EUR/ STK	
134019	Gegenplatte vollst.	44,21	EUR/ STK	
200001	Stahlwinde Typ 11.1,5 S	341,91	EUR/ STK	
200002	Stahlwinde Typ 11.3 S	402,90	EUR/ STK	
200003	Stahlwinde Typ 11.5 S	491,14	EUR/ STK	
200004	Stahlwinde Typ 11.10 S	750,01	EUR/ STK	
200007	Stahlwinde Typ 11.1,5 R	387,98	EUR/ STK	
200008	Stahlwinde Typ 11.3 R	448,98	EUR/ STK	
200009	Stahlwinde Typ 11.5 R	537,87	EUR/ STK	
200010	Stahlwinde Typ 11.10 R	799,97	EUR/ STK	
200025	Stahlwinde Typ 1188.1,5 S	532,66	EUR/ STK	
200026	Stahlwinde Typ 1188.3 S	534,63	EUR/ STK	
200027	Stahlwinde Typ 1188.5 S	636,46	EUR/ STK	
200028	Stahlwinde Typ 1188.10 S	925,20	EUR/ STK	
200029	Stahlwinde Typ 1188.1,5 R	580,03	EUR/ STK	
200030	Stahlwinde Typ 1188.3 R	581,99	EUR/ STK	
200031	Stahlwinde Typ 1188.5 R	682,55	EUR/ STK	
200032	Stahlwinde Typ 1188.10 R	976,45	EUR/ STK	
200044	Seilwinde 421.0,125	136,25	EUR/ STK	
200045	Schnecken-Seilwinde 4751.0,4	250,06	EUR/ STK	
200046	Schnecken-Seilwinde 4185.0,5	334,51	EUR/ STK	
200047	Seilwinde 220.0,3	253,69	EUR/ STK	
200048	Seilwinde 220.0,5	292,62	EUR/ STK	
200049	Seilwinde Typ 220.0,75 verz.	448,22	EUR/ STK	
200051	Seilwinde Typ 220.2	890,16	EUR/ STK	
200052	Seilwinde Typ 220.3	1.275,56	EUR/ STK	
200053	Seilwinde Typ 4216.0,25	599,20	EUR/ STK	
200054	Seilwinde Typ 4216.0,5	599,20	EUR/ STK	
200065	Zahnstangenwinde Typ 1624.10 Z	599,58	EUR/ STK	netto
200066	Zahnstangenwinde Typ 1624.10 D	599,58	EUR/ STK	netto
200073	Zahnstangenwinde Typ 1685.10 Z	809,69	EUR/ STK	netto
200074	Zahnstangenwinde Typ 1685.10 D	809,69	EUR/ STK	netto
200075	Zahnstangenwinde Typ 1524.0,5	210,15	EUR/ STK	
200076	Zahnstangenwinde Typ 1555.1	301,26	EUR/ STK	
200143	Allzweckgetriebe 242.0,5	249,14	EUR/ STK	
200144	Allzweckgetriebe 242.1	384,10	EUR/ STK	
200145	Allzweckgetriebe 242.2	637,76	EUR/ STK	
200146	Allzweckgetriebe 242.3	912,23	EUR/ STK	
200147	Seiltrommel 242.0,5.4.00	85,11	EUR/ STK	
200148	Seiltrommel 242.1.3.00	129,02	EUR/ STK	
200149	Seiltrommel 220.3.3.00	152,29	EUR/ STK	
200151	Winkelgetriebe 2081.2,5	133,01	EUR/ STK	
200152	Winkelgetriebe 2081.5	247,84	EUR/ STK	
200213	Außenrahmenbedienung AR 101	22,40	EUR/ STK	
200214	Außenrahmenbedienung AR 100	36,85	EUR/ STK	
200230	Ersatzradwinde 462.0,25	227,03	EUR/ STK	
200233	Spannarm 4671.4	34,30	EUR/ STK	
200234	Zwischenring 4671.409	47,02	EUR/ STK	
200235	Zwischenring 4671.410	49,57	EUR/ STK	
200236	Zwischenring 4671.411	54,02	EUR/ STK	
200237	Spannarm 4671.5	52,10	EUR/ STK	
200249	Klemmelement 4729.2	19,06	EUR/ STK	
200254	Zurrwinde 2622	104,85	EUR/ STK	
200255	Aufsteckgetriebe 4504	223,67	EUR/ STK	
200266	Karosseriebock 1224.8	2.036,50	EUR/ STK	
200267	Gummiauflage 1224.8.0.861	25,64	EUR/ STK	
200303	Seilrolle ø 75mm, Stahl verz.	15,58	EUR/ STK	
200304	Seilrolle ø100mm, Stahl verz.	23,35	EUR/ STK	
200305	Seilrolle ø130mm, Stahl verz.	41,52	EUR/ STK	
200330	Winkelgetriebe Typ 1285.12.12	667,02	EUR/ STK	netto
200331	Winkelgetriebe Typ 1280.15.12	762,77	EUR/ STK	netto
200335	Seilwinde 220.0,3 verzinkt	322,54	EUR/ STK	
200336	Seilwinde Typ 220.0,5 verzinkt	362,45	EUR/ STK	
200471	Zahnstangenwindenpaar 1156.1,5	814,00	EUR/ STK	netto
200577	Zahnstangenwinde 1557.1	327,85	EUR/ STK	
200672	Zahnstangenwindenpaar 1156.1,5	943,66	EUR/ PA	netto
200717	Zwischenring 4671.412	56,58	EUR/ STK	
200718	Spannarm 4671.6	55,29	EUR/ STK	
200736	Spannarm 4671.4	34,30	EUR/ STK	
200815	Seilwinde Typ 220.1	467,14	EUR/ STK	

Best.-Nr O/No. N° Code	Artikelbezeichnung Article description Désignation	Preis Price Prix	Einheit Unit Unité	Bem. Remark Note
201099	Gegenplatte v. 2164.10.8.00	33,80	EUR/ STK	
201538	Kurbel 445 mm 2095.24.18.00	78,79	EUR/ STK	
202026	Spannarm 4671.6	55,29	EUR/ STK	
202061	Spannarm 4671.5	52,10	EUR/ STK	
202223	Spindelwinde 2083.3 K	375,91	EUR/ STK	
202578	Spindelwinde 2083.0,5 P	240,18	EUR/ STK	
202579	Spindelwinde 2083.1 P	288,32	EUR/ STK	
202614	Kurbel 3090.3.10.00	31,28	EUR/ STK	
202616	Spindelwinde 2044.3.1 K	289,58	EUR/ STK	
202620	Spindelwinde 2044.0,5 P	167,64	EUR/ STK	
202652	Spindelwinde 2044.1 P	185,13	EUR/ STK	
203241	Seilwinde 220.1 verzinkt	537,33	EUR/ STK	
203323	Spindelwinde 2088.3 K	394,89	EUR/ STK	
203466	Spindelwinde 2048.0,5 P	165,55	EUR/ STK	
203467	Spindelwinde 2088.0,5 P	233,00	EUR/ STK	
203468	Spindelwinde 2044.0,5 P	188,87	EUR/ STK	
203469	Spindelwinde 2047.0,5 P	186,42	EUR/ STK	
203472	Spindelwinde 2083.0,5 P	247,11	EUR/ STK	
203473	Spindelwinde 2083.1 P	307,83	EUR/ STK	
203474	Spindelwinde 2087.0,5 P	244,66	EUR/ STK	
203475	Spindelwinde 2087.1 P	305,98	EUR/ STK	
203477	Spindelwinde 2087.3 K	434,76	EUR/ STK	
203509	Spindelwinde 2048.3 K	315,18	EUR/ STK	
203520	Spindelwinde 2088.1 P	285,14	EUR/ STK	
203522	Spindelwinde 2048.1 P	185,19	EUR/ STK	
203565	Spindelwinde 2044.1 P	206,65	EUR/ STK	
203566	Spindelwinde 2047.1 P	204,81	EUR/ STK	
203567	Spindelwinde 2047.3 K	354,43	EUR/ STK	
203660	Schneckengetriebe 4522.100	116,78	EUR/ STK	
203717	Seilwinde 4210.0,08	116,12	EUR/ STK	
203718	Seilwinde 4210.0,125.0.00	126,50	EUR/ STK	
205047	Seilwinde Typ 220.0,75.00.00	380,21	EUR/ STK	
205124	Seilwinde Typ 4202.0,5 V2A	874,49	EUR/ STK	
205186	Zahnstangenwinde Typ 1624.1,5Z	271,65	EUR/ STK	netto
205187	Zahnstangenwinde Typ 1624.1,5Z	296,52	EUR/ STK	netto
205188	Zahnstangenwinde Typ 1624.1,5Z	311,56	EUR/ STK	netto
205189	Zahnstangenwinde Typ 1624.1,5Z	327,92	EUR/ STK	netto
205190	Zahnstangenwinde Typ 1624.1,5D	271,65	EUR/ STK	netto
205192	Zahnstangenwinde Typ 1624.1,5D	296,52	EUR/ STK	netto
205193	Zahnstangenwinde Typ 1624.1,5D	311,56	EUR/ STK	netto
205194	Zahnstangenwinde Typ 1624.1,5D	327,92	EUR/ STK	netto
205195	Zahnstangenwinde Typ 1685.1,5Z	332,51	EUR/ STK	netto
205196	Zahnstangenwinde Typ 1685.1,5Z	358,71	EUR/ STK	netto
205197	Zahnstangenwinde 1685.1,5Z	373,09	EUR/ STK	netto
205198	Zahnstangenwinde 1685.1,5Z	390,11	EUR/ STK	netto
205199	Zahnstangenwinde Typ 1685-1,5D	332,51	EUR/ STK	netto
205200	Zahnstangenwinde Typ 1685.1,5D	358,71	EUR/ STK	netto
205201	Zahnstangenwinde Typ 1685.1,5D	373,09	EUR/ STK	netto
205202	Zahnstangenwinde Typ 1685.1,5D	390,11	EUR/ STK	netto
205203	Zahnstangenwinde Typ 1624.3Z	316,81	EUR/ STK	netto
205204	Zahnstangenwinde Typ 1624.3Z	348,88	EUR/ STK	netto
205205	Zahnstangenwinde Typ 1624.3Z	387,50	EUR/ STK	netto
205206	Zahnstangenwinde Typ 1624.3D	316,81	EUR/ STK	netto
205207	Zahnstangenwinde Typ 1624.3D	348,88	EUR/ STK	netto
205208	Zahnstangenwinde Typ 1624.3D	387,50	EUR/ STK	netto
205209	Zahnstangenwinde Typ 1685.3Z	379,00	EUR/ STK	netto
205210	Zahnstangenwinde Typ 1685.3Z	411,05	EUR/ STK	netto
205211	Zahnstangenwinde Typ 1685.3Z	449,70	EUR/ STK	netto
205212	Zahnstangenwinde Typ 1685.3D	379,00	EUR/ STK	netto
205213	Zahnstangenwinde Typ 1685.3D	411,05	EUR/ STK	netto
205214	Zahnstangenwinde Typ 1685.3D	449,70	EUR/ STK	netto
205215	Zahnstangenwinde Typ 1624.5Z	373,09	EUR/ STK	netto
205216	Zahnstangenwinde Typ 1624.5Z	472,58	EUR/ STK	netto
205217	Zahnstangenwinde Typ 1624.5D	373,09	EUR/ STK	netto
205218	Zahnstangenwinde Typ 1624.3D	472,58	EUR/ STK	netto
205283	Spannarm 4671.8	31,60	EUR/ STK	
205284	Spannarm 4671.9	42,57	EUR/ STK	
205285	Zahnstangenwinde 1624.1,5 D	255,92	EUR/ STK	netto
205286	Zahnstangenwinde Typ 1624.3D	298,48	EUR/ STK	netto
205287	Zahnstangenwinde Typ 1624.5D	352,81	EUR/ STK	netto
205288	Zahnstangenwinde Typ 1685.5Z	433,98	EUR/ STK	netto
205289	Zahnstangenwinde Typ 1685.5Z	533,46	EUR/ STK	netto
205290	Zahnstangenwinde Typ 1685.5D	433,98	EUR/ STK	netto
205291	Zahnstangenwinde Typ 1685.5D	533,46	EUR/ STK	netto
205320	Spindelwinde 8214.0,5	243,94	EUR/ STK	
205324	Spannarm 4671.8	25,42	EUR/ STK	
205325	Spannarm 4671.9	42,57	EUR/ STK	
205331	Seilwinde verzinkt 4483.0,65	275,32	EUR/ STK	
205347	Seilwinde verzinkt 4483.0,65	264,01	EUR/ STK	
205353	Rollenbock ø 100 verzinkt	110,31	EUR/ STK	
205354	Rollenbock ø 130 verzinkt	125,21	EUR/ STK	
205393	Außenrahmenbedienung AR 102	49,13	EUR/ STK	
205405	Seilwinde verzinkt 4483.0,65	337,83	EUR/ STK	
205425	Verlänger.Satz 8214.0,5.17.00	119,45	EUR/ STK	
205453	Schneckengetriebe 4541.100	105,10	EUR/ STK	
205718	Fallstütze 8734.5	298,18	EUR/ STK	
205741	Schneckengetriebe 4563.100	99,27	EUR/ STK	
205804	Seilwinde Typ 4585.0,5.0.00	624,46	EUR/ STK	
205938	Köcher Typ 4553.0,36.0.00B	274,51	EUR/ STK	netto
205939	Köcher Typ 4553.0,36.0.00W	209,50	EUR/ STK	netto
205940	Köcher Typ 4573.0,36.0.00B	440,34	EUR/ STK	netto
205941	Köcher Typ 4573.0,36.0.00W	329,35	EUR/ STK	netto
205986	Seilwinde Tango WV 300	239,42	EUR/ STK	
205987	Seilwinde Tango WV 500	285,95	EUR/ STK	
206016	Drahtseil verz. m. Hak. ø4x29m	84,35	EUR/ STK	
206088	Drahtseil Edelstahl ø 4 x 29 m	158,97	EUR/ STK	
206116	Drahtseil verz. m. Hak. ø5x22m	81,11	EUR/ STK	
206273	Drahtseil Edelstahl ø 5 x 22 m	152,48	EUR/ STK	
206322	Drahtseil verz. m. Hakenø6x11m	73,97	EUR/ STK	
206323	Drahtseil verz.m.Hakenø6,5x10m	75,37	EUR/ STK	
206324	Drahtseil verz. m. Hakenø8x12m	107,92	EUR/ STK	

Preisliste gültig ab dem 01.06.2017

Preisliste 2017 - Price list 2017 - Tarif 2017

Best.-Nr O/No. N° Code	Artikelbezeichnung Article description Désignation	Preis Price Prix	Einheit Unit Unité	Bem. Remark Note
206325	Drahtseil verz. m. Hakenø9x10m	111,61	EUR/ STK	
207069	Rollenbock ø100 Edelstahl	185,66	EUR/ STK	
207099	Seilwinde Tango KV 300	259,37	EUR/ STK	
207116	Seilwinde Tango WE 300	498,78	EUR/ STK	
207117	Seilwinde Tango KE 300	518,73	EUR/ STK	
207118	Seilwinde Tango KV 500	305,91	EUR/ STK	
207119	Seilwinde Tango WE 500	565,27	EUR/ STK	
207120	Seilwinde Tango KE 500	585,21	EUR/ STK	
207133	Alu-Drehkran, Seilwinde verz.	698,41	EUR/ STK	netto
207134	Alu-Drehkran,Seilwinde Edelst.	759,17	EUR/ STK	netto
207135	Köcher aus Alu,	200,80	EUR/ STK	netto
207685	Zahnstangenwinde 1685.1,5 D	316,00	EUR/ STK	netto
209017	Alu-Winde WA50 mit abn. Kurbel	104,82	EUR/ STK	
209018	Alu-Winde WA100 mit abn.Kurbel	157,87	EUR/ STK	
209390	Zahnstangenwinde 1524.0,5	251,31	EUR/ STK	
209443	Zahnstangenwinde 1524.0,5	401,54	EUR/ STK	
209464	Rollenbock, Ø 55 verzinkt	30,75	EUR/ STK	
209541	Seilwinde Edelstahl 4585.0,75	662,85	EUR/ STK	
209580	Drahtseil verz. m. Hak. ø5x15m	71,38	EUR/ STK	
209581	Drahtseil VA 1.4401 ø 5 x 15 m	106,76	EUR/ STK	
209768	Köcher verzinkt, Bodenbefest.	178,22	EUR/ STK	netto
209769	Drehkran 4551.0,3	715,67	EUR/ STK	netto
209774	Schwenkhebel klappbar DK150kg	76,72	EUR/ STK	netto
209775	Köcher verzinkt, Wandbefest.	167,44	EUR/ STK	netto
209809	Köcher Edelstahl, Bodenbefest.	309,00	EUR/ STK	netto
209847	Drehkran 4551.0,15	503,56	EUR/ STK	netto
209848	Drehkran 4571.0,15 Edelstahl	1.462,98	EUR/ STK	netto
209994	Drehkran 4571.0,3 Edelstahl	1.505,49	EUR/ STK	netto
210356	Zahnstangenwinde 1685.3.D	360,68	EUR/ STK	netto
210660	Zahnstangenwinde 1524.0,5	521,91	EUR/ STK	
210668	Zahnstangenwinde 1524.0,5	446,87	EUR/ STK	
210712	Seilwinde 4210.0,125.0.00 VA	205,33	EUR/ STK	
210759	Ersatzradwinde 4821.0,25	55,29	EUR/ STK	
210798	Stützeinrichtung L/K3	605,97	EUR/ SA	
210914	Rollenbock Ø 55 Edelstahl	45,45	EUR/ STK	
210966	Ersatzradhalter 4718.0,25	177,29	EUR/ STK	
210970	Ersatzradhalter 4731	94,68	EUR/ STK	
210973	Ersatzradhalter 4729.0,25	362,21	EUR/ STK	
210999	Zahnstangenwinde ähnl.1524.0,5	210,15	EUR/ STK	
211001	Stützeinrichtung S2000+S/LA930	714,79	EUR/ SA	
211002	Stützeinrichtung S2000+S/LA880	714,79	EUR/ SA	
211003	Stützeinrichtung S2000+S/LA830	714,79	EUR/ SA	
211004	Stützeinrichtung S2000+S/LA780	714,79	EUR/ SA	
211025	Stützeinrichtung S2000+S/MA830	977,80	EUR/ SA	
211026	Stützeinrichtung S2000+S/MA780	977,80	EUR/ SA	
211027	Stützeinrichtung S2000+S/MA730	977,80	EUR/ SA	
211101	Stützeinrichtung S2000+S/LH930	668,55	EUR/ SA	
211102	Stützeinrichtung S2000+S/LH880	668,55	EUR/ SA	
211103	Stützeinrichtung S2000+S/LH830	668,55	EUR/ SA	
211104	Stützeinrichtung S2000+S/LH780	668,55	EUR/ SA	
211125	Stützeinrichtung S2000+S/MH830	917,34	EUR/ SA	
211126	Stützeinrichtung S2000+S/MH780	917,34	EUR/ SA	
211127	Stützeinrichtung S2000+S/MH730	917,34	EUR/ SA	
211201	Stützeinrichtung S2000+S/LF850	608,77	EUR/ SA	
211202	Stützeinrichtung S2000+S/LF800	608,77	EUR/ SA	
211203	Stützeinrichtung S2000+S/LF750	608,77	EUR/ SA	
211204	Stützeinrichtung S2000+S/LF700	608,77	EUR/ SA	
211215	Stützeinrichtung S2000+S/VF910	608,77	EUR/ SA	
211259	Spindelstütze S2000+S/VKmG800	458,14	EUR/ STK	
211301	Stützeinrichtung S2000+S/LR900	668,55	EUR/ SA	
211302	Stützeinrichtung S2000+S/LR850	668,55	EUR/ SA	
211303	Stützeinrichtung S2000+S/LR800	668,55	EUR/ SA	
211304	Stützeinrichtung S2000+S/LR750	668,55	EUR/ SA	
211337	Spindelstütze S2000+S/LKmG650	365,70	EUR/ STK	
211401	Stützeinrichtung S2000+S/LK850	608,54	EUR/ SA	
211402	Stützeinrichtung S2000+S/LK800	608,54	EUR/ SA	
211403	Stützeinrichtung S2000+S/LK750	608,54	EUR/ SA	
211404	Stützeinrichtung S2000+S/LK700	608,54	EUR/ SA	
211405	Stützeinrichtung S2000+S/LK650	608,54	EUR/ SA	
211444	Spindelstütze S2000+S/VKmG850	365,70	EUR/ STK	
211495	Stützeinrichtung S2000+S/LK900	608,54	EUR/ SA	
211631	Spindelstütze S2000+S/VKmG750	570,32	EUR/ STK	
211729	Stützeinrichtung S/LA880	714,79	EUR/ SA	
211739	Stützeinrichtung S2000+S/LK600	608,54	EUR/ SA	
211740	Spindelstütze S2000+S/LKmG600	365,70	EUR/ STK	
211743	Spindelstütze S/LKmG600	365,70	EUR/ STK	
213150	Ersatzradwinde 468.0,25	50,20	EUR/ STK	
213151	Ersatzradwinde 468.0,25 K	56,58	EUR/ STK	
213158	Ersatzradwinde 468.0,25 A	56,58	EUR/ STK	
213163	Ersatzradhalter 4732.0,2	223,67	EUR/ STK	
214165	Kurbel komplett	24,31	EUR/ STK	
214168	Schutzkappe komplett	6,16	EUR/ STK	
214169	Kurbelhalter kompl.	3,47	EUR/ STK	
215331	Schwenkplatte vollst.	142,01	EUR/ STK	
215793	Köcher DKBV mit VB Anker	274,51	EUR/ STK	netto
215797	Köcher DKBE mit VB Anker	440,34	EUR/ STK	netto
215798	Köcher DKWV mit VB Anker	209,50	EUR/ STK	netto
215799	Köcher DKWE mit VB Anker	329,35	EUR/ STK	netto
215956	Schwenkhebel verz.klappbar	94,00	EUR/ STK	netto
215957	Schwenkhebel V2A klappbar	124,18	EUR/ STK	netto
230272	Konsolenseilwinde KWE1000	723,26	EUR/ STK	
230273	Konsolenseilwinde KWV1250	362,80	EUR/ STK	
230318	Spindelstütze S/DKmG870-002	402,54	EUR/ STK	
230319	Spindelstütze S/DKmG870-004	402,54	EUR/ STK	
230320	Spindelstütze S/DKoG900	388,45	EUR/ STK	
230321	Schwenkstütze S/DS615	409,61	EUR/ STK	
230376	Spindelstütze S/DKmG870-001	367,23	EUR/ STK	
230377	Spindelstütze S/DKmG870-003	364,42	EUR/ STK	
230410	Deichselhöhenwerst. S/DZ 600	449,87	EUR/ STK	
230435	Schwenkstütze S/DS750	573,65	EUR/ STK	
230445	Stützeinrichtung S/HF-24-950	936,79	EUR/ SA	
230446	Stützeinrichtung S/HA-24-950	1.048,37	EUR/ SA	

Best.-Nr O/No. N° Code	Artikelbezeichnung Article description Désignation	Preis Price Prix	Einheit Unit Unité	Bem. Remark Note
230447	Stützeinrichtung S/HF-30-950	1.037,84	EUR/ SA	
230448	Stützeinrichtung S/HA-30-950	1.149,41	EUR/ SA	
230464	Stützeinrichtung S/HF-24-870	936,79	EUR/ SA	
230465	Stützeinrichtung S/HF-30-870	1.037,84	EUR/ SA	
230656	Karosseriewinde Typ 1094.8	1.205,87	EUR/ STK	
230663	Konsolenseilwinde KWV1250 fK	448,70	EUR/ STK	
230740	Unterstellwinde	1.124,31	EUR/ STK	
230747	Kabeltrommelwinde 1095.8	1.272,80	EUR/ STK	
230843	Konsolenseilwinde KWV1250 rK	386,60	EUR/ STK	
230873	Seilwinde Tango WV 300 aK	283,92	EUR/ STK	
230874	Seilwinde Tango WV 500 aK	330,45	EUR/ STK	
230875	Seilwinde Tango KV 300 aK	303,88	EUR/ STK	
230876	Seilwinde Tango WE 300 aK	568,39	EUR/ STK	
230877	Seilwinde Tango KE 300 aK	588,34	EUR/ STK	
230878	Seilwinde Tango KV 500 aK	350,41	EUR/ STK	
230879	Seilwinde Tango WE 500 aK	634,88	EUR/ STK	
230880	Seilwinde Tango KE 500 aK	654,81	EUR/ STK	
230885	Konsolenseilwinde KWE1000 aK	804,25	EUR/ STK	
230886	Konsolenseilwinde KWV1250 aK	445,40	EUR/ STK	
230889	Konsolenseilwinde KWE1000 fK	829,48	EUR/ STK	
230892	Konsolenseilwinde KWE1000 rK	756,87	EUR/ STK	
230929	Drehkran DKV550/1300 verzinkt	1.677,00	EUR/ STK	netto
230930	Drehkran DKV360/2000 verzinkt	1.421,51	EUR/ STK	netto
231172	Drehkran DKV360/1500 verzinkt	1.194,57	EUR/ STK	netto
231173	Drehkran DKV250/2000 verzinkt	1.239,88	EUR/ STK	netto
231174	Drehkran DKV550/1300 verz./V2A	2.075,89	EUR/ STK	netto
231175	Drehkran DKV360/2000 verz./V2A	1.623,31	EUR/ STK	netto
231176	Drehkran DKV360/1500 verz./V2A	1.396,81	EUR/ STK	netto
231177	Drehkran DKV250/2000 verz./V2A	1.441,69	EUR/ STK	netto
231178	Drehkran DKE550/1300 V2A	3.094,81	EUR/ STK	netto
231179	Drehkran DKE360/2000 V2A	2.344,24	EUR/ STK	netto
231180	Drehkran DKE360/1500 V2A	1.876,47	EUR/ STK	netto
231181	Drehkran DKE250/2000 V2A	1.976,78	EUR/ STK	netto
231423	Zahnstangenwinde Typ 1659.1,5	493,81	EUR/ STK	
231426	Zahnstangenwinde Typ 1659.5	711,02	EUR/ STK	
231428	Zahnstangenwinde Typ 1659.3	571,76	EUR/ STK	
231536	Stützeinrichtung S2000+S/LK600	608,54	EUR/ SA	
232006	Konsolenseilwinde KWV300	162,30	EUR/ STK	
232007	Konsolenseilwinde KWE250	375,06	EUR/ STK	
232008	Konsolenseilwinde KWV650	224,40	EUR/ STK	
232009	Konsolenseilwinde KWE650	501,87	EUR/ STK	
232010	Konsolenseilwinde KWV1250	362,80	EUR/ STK	
232011	Konsolenseilwinde KWE1000	723,26	EUR/ STK	
232611	Konsolenseilwinde KWV300 aK	244,90	EUR/ STK	
232612	Konsolenseilwinde KWV650 aK	307,00	EUR/ STK	
232613	Konsolenseilwinde KWV1250 aK	445,40	EUR/ STK	
232614	Konsolenseilwinde KWV300 rK	186,10	EUR/ STK	
232615	Konsolenseilwinde KWV650 rK	248,20	EUR/ STK	
232616	Konsolenseilwinde KWV1250 rK	386,60	EUR/ STK	
232617	Konsolenwinde KWV 300 fK	248,20	EUR/ STK	
232618	Konsolenseilwinde KWV650 fK	310,30	EUR/ STK	
232619	Konsolenseilwinde KWV1250 fK	448,70	EUR/ STK	
232690	Konsolenseilwinde KWE250 aK	456,04	EUR/ STK	
232691	Konsolenseilwinde KWE250 rK	408,67	EUR/ STK	
232692	Konsolenseilwinde KWE650 aK	582,86	EUR/ STK	
232693	Konsolenseilwinde KWE650 rK	535,48	EUR/ STK	
232694	Konsolenseilwinde KWE1000 aK	804,25	EUR/ STK	
232695	Konsolenseilwinde KWE1000 rK	756,87	EUR/ STK	
A795	Alu-Stützenpaar haacon AX	572,00	EUR/ PA	
A795-1	Alu-Absattelstütze haacon AX	286,00	EUR/ STK	
A995	Alu-Stützenpaar haacon AX	596,00	EUR/ PA	
A995-1	Alu-Absattelstütze haacon AX	298,00	EUR/ STK	
KP 2100	Zugsattelzapfen 2"o. Schrauben	61,00	EUR/ STK	
KP 2100-B	Zugsattelzapfen 2"m. Schrauben	74,00	EUR/ SA	
KP 2108-2	Flansch für Zapfen 2"	80,80	EUR/ STK	
KP 2108-A	Zugsattelzapfen 2" kpl.	160,00	EUR/ SA	
KP 2108-L	Zugsattelzapfen 2" kpl.	154,80	EUR/ SA	
KP 2210-2	Flansch für Zapfen 2"	80,80	EUR/ STK	
KP 2210-A	Zugsattelzapfen 2" kpl.	160,00	EUR/ SA	
KP 2210-L	Zugsattelzapfen 2" kpl.	154,80	EUR/ SA	
KP 2312-2	Flansch für Zapfen 2"	80,80	EUR/ STK	
KP 2312-A	Zugsattelzapfen 2" kpl.	160,00	EUR/ SA	
KP 2312-L	Zugsattelzapfen 2" kpl.	154,80	EUR/ SA	
KP 2M14	Schraubensatz, 8 x M14x35	13,00	EUR/ SA	
SXA700P206	Stützeinrichtung haacon SXA	668,00	EUR/ SA	
SXA700P306	Stützeinrichtung haacon SXA	668,00	EUR/ SA	
SXA700P406	Stützeinrichtung haacon SXA	668,00	EUR/ SA	
SXA750P206	Stützeinrichtung haacon SXA	668,00	EUR/ SA	
SXA750P407	Stützeinrichtung haacon SXA	668,00	EUR/ SA	
SXA800P206	Stützeinrichtung haacon SXA	668,00	EUR/ SA	
SXA850P206	Stützeinrichtung haacon SXA	668,00	EUR/ SA	
SXA900P206	Stützeinrichtung haacon SXA	668,00	EUR/ SA	
SXF630P206	Stützeinrichtung haacon SXF	581,00	EUR/ SA	
SXF680P206	Stützeinrichtung haacon SXF	581,00	EUR/ SA	
SXF730P206	Stützeinrichtung haacon SXF	581,00	EUR/ SA	
SXF780P206	Stützeinrichtung haacon SXF	581,00	EUR/ SA	
SXF830P206	Stützeinrichtung haacon SXF	581,00	EUR/ SA	
SXH700P206	Stützeinrichtung haacon SXH	638,00	EUR/ SA	
SXH750P206	Stützeinrichtung haacon SXH	638,00	EUR/ SA	
SXH800P206	Stützeinrichtung haacon SXH	638,00	EUR/ SA	
SXH850P206	Stützeinrichtung haacon SXH	638,00	EUR/ SA	
SXK560P206	Stützeinrichtung haacon SXK	576,00	EUR/ SA	
SXK610P206	Stützeinrichtung haacon SXK	576,00	EUR/ SA	
SXK660P206	Stützeinrichtung haacon SXK	576,00	EUR/ SA	
SXK660P306	Stützeinrichtung haacon SXK	576,00	EUR/ SA	
SXK710P206	Stützeinrichtung haacon SXK	576,00	EUR/ SA	
SXK760P206	Stützeinrichtung haacon SXK	576,00	EUR/ SA	
SXK810P206	Stützeinrichtung haacon SXK	576,00	EUR/ SA	
SXR680P206	Stützeinrichtung haacon SXR	658,00	EUR/ SA	
SXR730P206	Stützeinrichtung haacon SXR	658,00	EUR/ SA	
SXR780P206	Stützeinrichtung haacon SXR	658,00	EUR/ SA	
SXR830P206	Stützeinrichtung haacon SXR	658,00	EUR/ SA	

Preisliste gültig ab dem 01.06.2017

Notes

Competence in lifting technology

haacon

haacon hebetechnik gmbh
Josef- Haamann- Str. 6
D-97896 Freudenberg
☏ + 49 (0) 9375-84 24
🖷 + 49 (0) 9375-84 108
liftingsystems@haacon.com

haacon France Sàrl
3 D, rue du Fort
F-67118 Geispolsheim
☏ + 33 (0) 3 90 40 30 10
🖷 + 33 (0) 3 90 40 30 14
haaconfrance@haacon.com

haacon hebetechnik austria gmbh
Ing. Johannes Haller
A-7091 Breitenbrunn
☏ + 49 (0) 9375/84 321
🖷 + 49 (0) 9375/84 86
j.haller@haacon.com

Your local partner can be found on the contact page of www.haacon.com

http://facebook.haacon.com
http://xing.haacon.com
http://linkedIn.haacon.com
http://twitter.haacon.com

haacon

Competence in lifting technology

Nutzfahrzeugtechnik
Commercial Vehicle Equipment
Equipement pour véhicule industriel

Produkte
Technische Daten

Product leaflets
Technical data

Produits
Fiches techniques

haacon
Competence in lifting technology

Inhaltsverzeichnis DE

Absattelstützen, Zugsattelzapfen	SX Absattelstütze	6
	Zubehör für Absattelstütze SX	8
	Absattelstütze haacon AX aus Aluminium	10
	Absattelstütze Leicht L/K3	12
	S 2000 Plus Absattelstütze	14
	Zubehör für Absattelstützen S 2000plus	16
	S 2000 Plus Absattelstütze Mega	18
	Absattelstütze S/H Schwerlast	20
	Zugsattelzapfen 2“	22
Stützwinden	Spindelstütze für Zentralachsanhänger SXK	24
	Spindelstütze für Zentralachsanhänger S/DK870 - S/DK900	26
	Spindelstütze für Zentralachsanhänger S/VKmG	28
	Heckabstützung, schnellprüffähig	30
	Fallstütze 8734.5	32
	Schwenkstütze S/DS615	34
	Spindelwinde S/DZ600	36
	Spindelwinde 0,5 t	38
	Spindelwinde 1 t	40
	Spindelwinde 3 t	42
Ersatzradsysteme, Seilwinden	Ersatzradhalter 4718	44
	Ersatzradhalter 4731	46
	Ersatzradhalter 4732.0,2	48
	Ersatzradhalter 4729.0,25	50
	Ersatzradwinde 468.0,25	52
	Handseilwinde 4185.0,5; 4751.0,4	54
	Handseilwinde KWV 250 / KWE 300	56
	Handseilwinde KWV 650 / KWE 650	58
	Handseilwinde KWV 1250 / KWE 1000	60
	Handseilwinde 4585.0,5/0,75	62
	Handseilwinde 4202.0,5	64
	Handseilwinde 4483.0,65	66
	Seilwindenzubehör	68
	Angetriebene Seilwinden	70
Spann-getriebe	Zurrwinde für Gurt oder Drahtseil 2622, 450466	72
	Schneckengetriebe 4522.100, 4541.100, 4563.100	74
	Allzweckgetriebe 242	76
	Winkelgetriebe 2081.2,5/2081.5	78
Zahn-stan-gen-winden	Zahnstangenwinden 1624/ 1685	80
	Zahnstangenwinde mit Schneckengetriebe 1524.0,5; 1555.1	82
	Verschiebeeinrichtung 1156.1,5	84
Spezial-Winden	Unterstellwinde	86
	Karosseriewinde 1094.8/Karosseriebock 1224.8	88
	Containerabstellvorrichtung 32 t	90
	Containerabstellvorrichtung 32 t	92
	Sonderanfertigungen	94
Ersatzteile	Ersatzteile Absattelstütze SX	95
	Ersatzteile S 2000 Plus	96
	Ersatzteile Spindelstütze für Zentralachsanhänger S/DK870	97
	Ersatzteile Spindelstützeinrichtung 2030/2130* und 2035/2135**	98
	Ersatzteile Spindelstütze für Zentralachsanhänger S/VKmG850	100
	Ersatzteile Karosseriewinde 1094.8 ab 04/2011 Best.-Nr. 200265	101
	Ersatzteile Karosseriewinde 1094.8 Best.-Nr. 200265	102

haacon hebetechnik gmbh
Josef-Haamann-Str. 6
D-97896 Freudenberg/Main
Tel.: + 49 (0) 93 71/66804-0
Fax: + 49 (0) 93 71/66804-66
nutzfahrzeuge@haacon.com

DMSZ Zertifiziert nach ISO 9001 QM 00414

Content EN

Landing gears, King pins	SX Trailer landing gear	6
	Accessories for SX Trailer landing gear	8
	Trailer landing leg haacon AX made of aluminium	10
	Trailer landing gear Light L/K3	12
	S 2000 Plus Trailer landing gear	14
	Accessories for landing legs S 2000plus	16
	S 2000 Plus Trailer landing gear mega	18
	Trailer landing gear S/H Heavy duty	20
	King pins 2“	22
Support winches	Landing gear for drawbar trailers SXK	24
	Landing gear for drawbar trailers S/DK870 - S/DK900	26
	Landing gear for drawbar trailers S/VKmG	28
	Rear landing leg for silo vehicles, easy to check	30
	Drop type support 8734.5	32
	Swing-away tow bar jack S/DS615	34
	Spindle support S/DZ600	36
	Spindle Support 0,5 t	38
	Spindle Support 1 t	40
	Spindle support 3 t	42
Spare wheel systems, Rope winches	Universal spare wheel carrier 4718	44
	Universal spare wheel carrier 4731	46
	Universal spare wheel carrier 4732.0,2	48
	Universal spare wheel carrier 4729.0,25	50
	Spare wheel winch 468.0,25	52
	Hand Rope Winch 4185.0,5; 4751.0,4	54
	Hand rope winch KWV 250 / KWE 300	56
	Hand rope winch KWV 650 / KWE 650	58
	Hand rope winch KWV 1250 / KWE 1000	60
	Hand Rope Winch 4585.0,5/0,75	62
	Hand Rope Winch 4202.0,5	64
	Hand Rope Winch 4483.0,65	66
	Winches Accessories	68
	Motorized rope winches	70
Lashing gears	Lashing winch for strap or wire rope 2622, 4504	72
	General purpose gear drive 4522.100, 4541.100, 4563.100	74
	All purpose gear 242	76
	Mitre gear 2081.2,5/2081.5	78
Rack jacks	Rack Jacks 1624/ 1685	80
	Rack & Pinion Jack with self-locking worm gear 1524.0,5; 1555.1	82
	Chassis extension set 1156.1,5	84
Other winches	Trailer jack winch	86
	Car body hoist 1094.8/Car body jack 1224.8	88
	Container support device 32 t	90
	Container support device 32 t	92
	Custom - made products	94
Spare parts	Spare parts Landing gear SX	95
	Spare parts landing gear 2030/2130* and 2035/2135**	96
	Spare parts S 2000 Plus	97
	Spare parts Landing gear for drawbar trailers S/DK870	98
	Spare parts Landing gear for drawbar trailers S/VKmG850	100
	Spare parts Landing Car body hoist 1094.8 04/2011 O/N° 200265	101
	Spare parts Landing Car body hoist 1094.8 O/N° 200265	102

Contenu FR

Béquilles télesc., Pivots d'attelage	SX Béquilles télescopiques	6
	Accessoires pour SX Béquilles télescopiques	8
	Béquilles télescopiques haacon AX en aluminium	10
	Béquilles télescopiques jumelées Light L/K3	12
	S 2000 Plus Béquilles télescopiques	14
	Accessoires pour béquilles télescopiques S 2000plus	16
	S 2000 Plus Béquilles télescopiques mega	18
	Béquilles télescopiques S/H Heavy duty	20
	Pivot d'attelage 2"	22
Crics de mise en hauteur	Béquille télescopique pour remorque à essieux centraux SXK	24
	Béquille télescopique pour remorque à essieux centraux S/DK870 - S/DK900	26
	Béquille télescopique pour remorque à essieux centraux S/VKmG	28
	Béquille stabilisatrice arrière pour silo basculant à vérification rapide	30
	Support à broche de positionnement 8734.5	32
	Béquille pivotante S/DS615	34
	Cric de mise en hauteur S/DZ600	36
	Cric de mise en hauteur 0,5 t	38
	Cric de mise en hauteur 1 t	40
	Cric de mise en hauteur 3 t	42
Systèmes porte roue de secours, Treuils à câble	Porte roue de secours 4718	44
	Porte roue de secours 4731	46
	Porte roue de secours 4732.0,2	48
	Porte roue de secours 4729.0,25	50
	Treuil pour roue de secours 468.0,25	52
	Treuil à Câble 4185.0,5; 4751.0,4	54
	Treuil à câble KWV 250 / KWE 300	56
	Treuil à câble KWV 650 / KWE 650	58
	Treuil à câble KWV 1250 / KWE 1000	60
	Treuil à Câble 4585.0,5/0,75	62
	Treuil à Câble 4202.0,5	64
	Treuil à Câble 4483.0,65	66
	Accessoires pour treuils à câble	68
	Treuils à câble entraîné	70
Engrenages div.	Tours de câblage pour sangles et câbles métalliques 2622, 4504	72
	Engrenage à vis sans fin 4522.100, 4541.100, 4563.100	74
	Engrenage à tout usage 242	76
	Transmission demultipliée 2081.2,5/2081.5	78
Treuils à crémaillère	Treuils á crémaillère 1624/ 1685	80
	Treuils à crémaillère à vis sans fin 1524.0,5; 1555.1	82
	Système d'extension pour châssis 1156.1,5	84
Autres Supports	Cric chandelier	86
	Cric de carrosserie 1094.8/Sabot de carrosserie 1224.8	88
	Support de conteneurs 32 t	90
	Support de conteneurs 32 t	92
	Conceptions et réalisations spéciales	94
Pièces d'étachées	Pièces d'étachées Béquille télescopique SX	95
	Pièces détachées S 2000 Plus	96
	Pièces d'étachées Béquille télescopique pour remorque à essieux centraux S/DK870	97
	Pièces détachées Béquilles télescopiques 2030/2130* et 2035/2135**	98
	Pièces d'étachées Béquille télescopique pour remorque à essieux centraux S/VKmG850	100
	Pièces d'étachées Cric de carrosserie 1094.8 04/2011 N° Code 200265	101
	Pièces d'étachées Cric de carrosserie 1094.8 N° Code 200265	102

haacon hebetechnik gmbh
Josef-Haamann-Str. 6
D-97896 Freudenberg/Main

Tel.: + 49 (0) 93 71/66804-0
Fax: + 49 (0) 93 71/66804-66
nutzfahrzeuge@haacon.com

DMSZ
Zertifiziert nach ISO 9001
QM 00414

haacon

SX Absattelstütze
SX Trailer landing gear
SX Béquilles télescopiques

SX/A SX/H SX/F SX/R SX/K

- **Leichteste Stütze ihrer Klasse**
- **Sanft schaltbares Getriebe für komfortable Bedienung**
- **Gerillter Kurbelgriff für sichere Handhabung**
- **Baukastensystem für alle Bauhöhen und 5 Fußformen**
- **Robuster Ausgleichsfuss mit großflächiger Fussplatte**
- **Lange Anschraubplatte, enorm knickfest, zur Aufnahme von Zubehör**
- **Bestes Preis-Leistungsverhältnis**

- Lightest premium trailer landing leg on the market
- Easy and smooth gear shifting
- Grooved slip-proof handle
- Modular system for OE and aftermarket; 5 types of feet
- Sturdy compensating foot with large ground plate
- Extra strong through full length back plate, ideal to accept auxiliary equipment
- Top price-performance ratio

- Béquille allégée,
- Passage souple et rapide des vitesses de levage,
- Manivelle rainurée pour une meilleure prise sécurisée,
- Optimisation des points de graissage,
- Construction adaptée à toutes les hauteurs de montage avec 5 types de patins,
- Patin compensateur robuste avec appui au sol élargi et renforcé,
- La longue platine de fixation apporte une grande résistance au flambage,
- Bon rapport qualité prix

haacon hebetechnik gmbh
Josef-Haamann-Str. 6
D-97896 Freudenberg/Main
Tel.: + 49 (0) 93 71/66804-0
Fax: + 49 (0) 93 71/66804-66
nutzfahrzeuge@haacon.com
DMSZ
Zertifiziert nach
ISO 9001
QM 00414

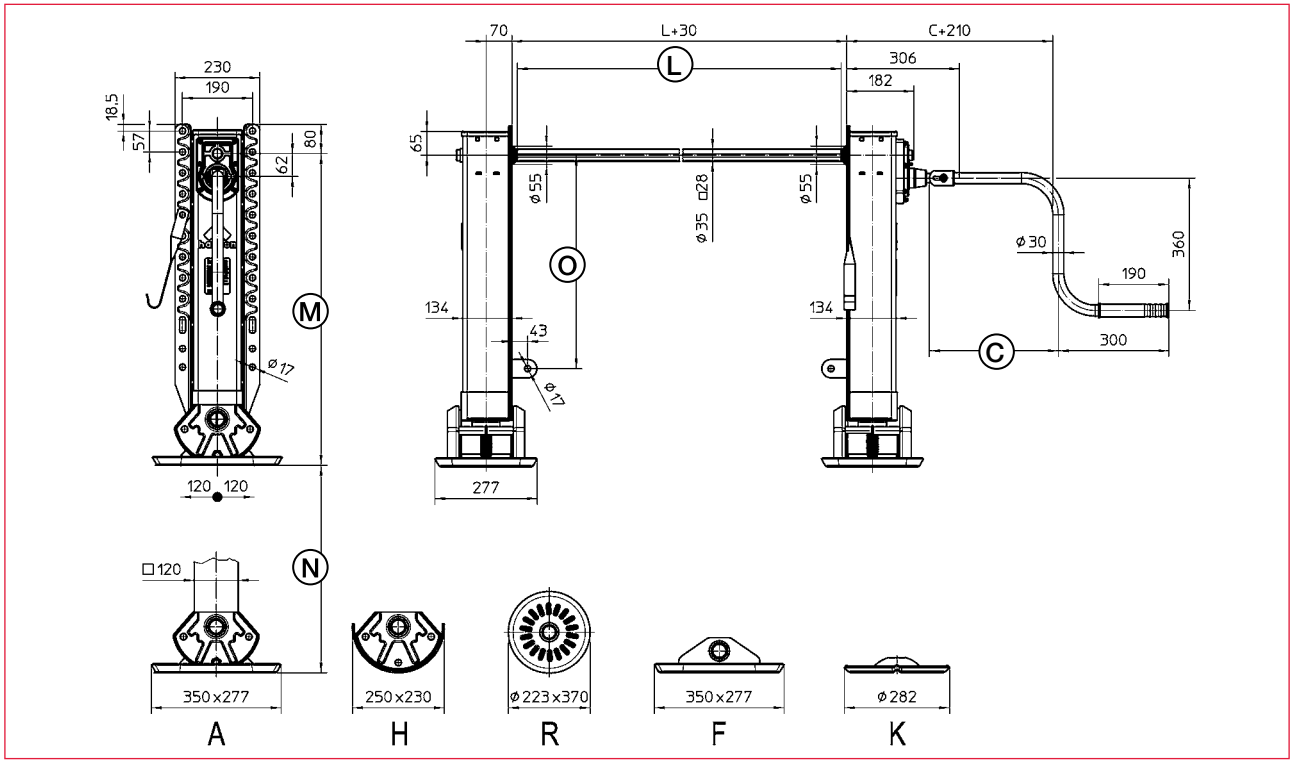

Fuß Foot Patin	M	N	O	L		C		Satz Pair [kg] Paire
				Verbindungswelle / Connecting shaft / Barre de liaison	Länge / Length / Longueur [mm]	Kurbel / Crank / Manivelle	Länge / Length / Longueur [mm]	
A	900	510	580					95
	850	510	580					94
	800	460	530					91
	750	410	480					87
	700	360	430					83
H	850	510	580					92
	800	460	530					89
	750	410	480					85
	700	360	430					81
R	830	510	580					104
	780	460	530					101
	730	410	480					97
	680	360	430					93
F	830	510	580	00	ohne	0	ohne	89
	780	510	580	01	1410			88
	730	460	530	02	1425			85
	680	410	480	03	1440			81
	630	360	430	04	1450			77
K	810	510	580	05	1463			82
	760	510	580	**06**	**1470**	**2**	**350**	80
	710	460	530	07	1500	3	450	77
	660	410	480	08	1530	4	535	73
	610	360	430	09	1564	5	605	69
	560	310	380	10	1635			65
				11	1770			

Bestellbezeichnung / Order key / Référence		**SX A 850 P 2 06**
Typ / type	=	SX
Fußvariante Foot type A - H - R - F - K Type de patin	=	A
Montagehöhe Mounting height in mm (M) Niveau de montage	=	850
P = Satz / R = Rechts / L = Links Pair = P / Left = L / R = Right P = paire / R = béquille droite / L = béquille gauche	=	P
Kurbel / Crank / Manivelle (C)	=	2
Verbindungswelle Connecting shaft (L) Barre de liaison	=	06

Alle außenliegenden Teile sind schwarz pulverbeschichtet oder galvanisch verzinkt. Anschluss und Verstrebung der Stützeinrichtung sind ausreichend zu dimensionieren. Die einschlägigen Unfallverhütungsvorschriften der Berufsgenossenschaft für Fahrzeughaltung und die Betriebssicherheitsverordnung sind zu beachten.

All exterior parts are electro powder coated or electro zinc plated. Landing gear interfaces and bracing have to be dimensioned adequately. Relevant regulations for the prevention of accidents must be adhered to.

Toutes les parties extérieures sont recouvertes par poudrage électrostatique ou par electrozingage. Raccordement et entretoisement doivent être suffisamment dimensionnés. Les instructions de prévention et de sécurité doivent être respectées.

Technische Daten	**Technical data**	**Caractéristiques techniques**	**haacon SX**
Zulässige Last / Satz (Druck): Dynamisch Statische Prüflast	Admissible load/pair (pressure): Dynamic Static test load	Charge admissible (pression) : dynamique Charge statique d'essai	 24 t 50 t / 35 t (R)
Hub / Kurbelumdrehung: Lastgang Schnellgang	Lift / Crank turn: Low gear fast gear	Course / Tour de manivelle : Vitesse en charge Vitesse rapide	 1 mm 12 mm
Max. Kurbelkraft (16 t Last)	Max. crank force	Effort sur manivelle (16t charge)	250 N

Zubehör für Absattelstützen SX
Accessories for landing legs SX
Accessoires pour béquilles télescopiques SX

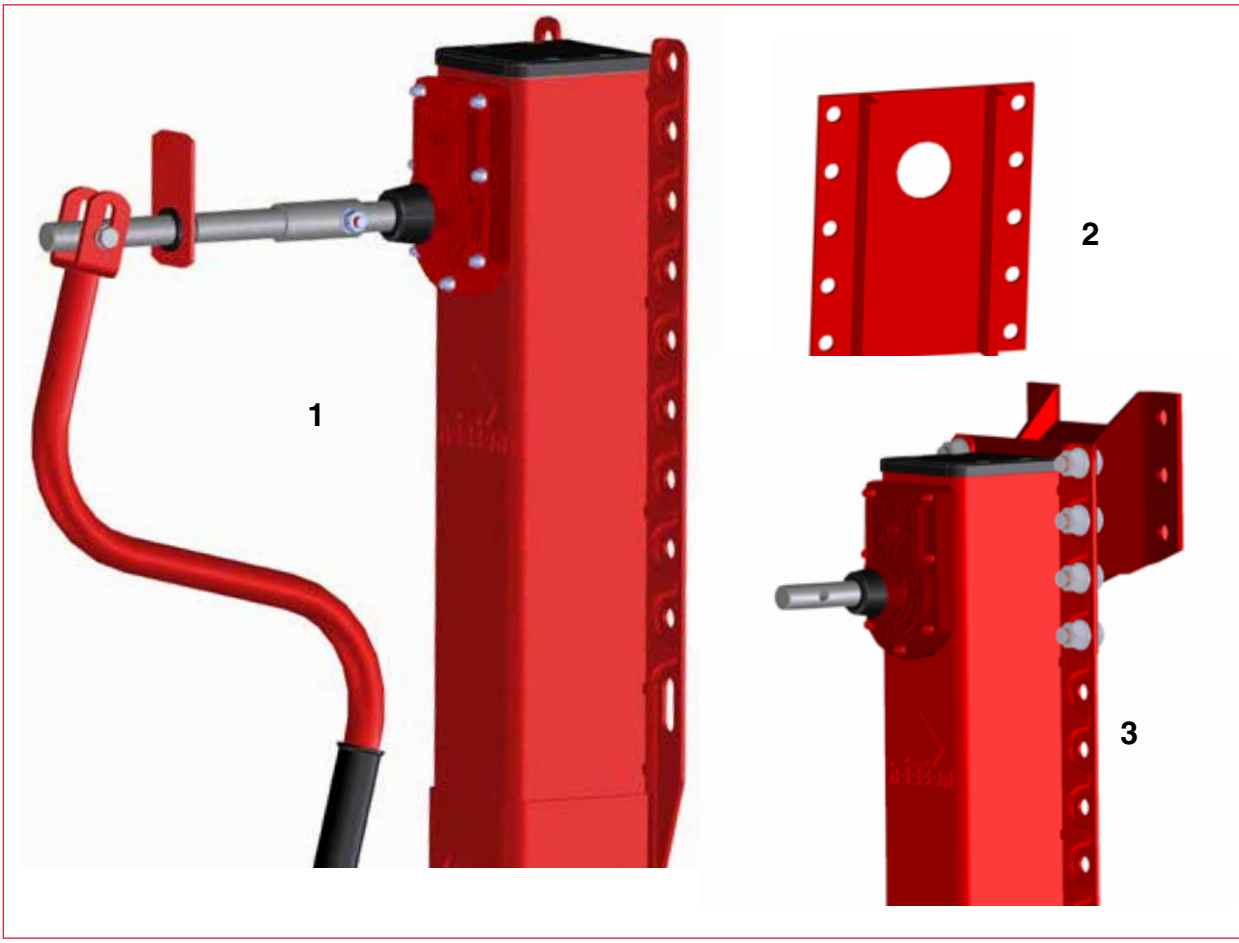

fig.	Best.-Nr. O/N° / N° Code	Bezeichnung Description / Désignation
1	**216 597**	**Aussenrahmenbedienung, mit Anschweißlager** Exterior frame control, mounting by welding Support pour cale de roue, fixation par soudage
2	**150 392**	**Gegenplatte, mit Stegen** Counter plate with ribs Plat de fixation opposé, avec ailes
3	**209 840**	**Adapterset zum Befestigen von Absattelstützen an Alu-Chassis** Adapter kit to mount spindle supports to aluminium alloy bodys Set d'adaptateur à fixer béquilles à des châssis en aluminium

haacon hebetechnik gmbh
Josef-Haamann-Str. 6
D-97896 Freudenberg/Main
Tel.: + 49 (0) 93 71/66804-0
Fax: + 49 (0) 93 71/66804-66
nutzfahrzeuge@haacon.com
DMSZ
Zertifiziert nach
ISO 9001
QM 00414

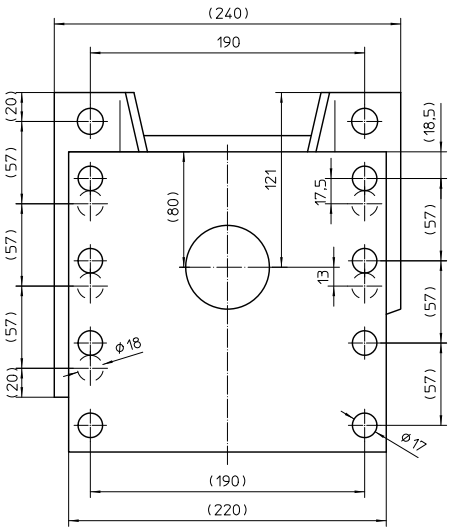

209840

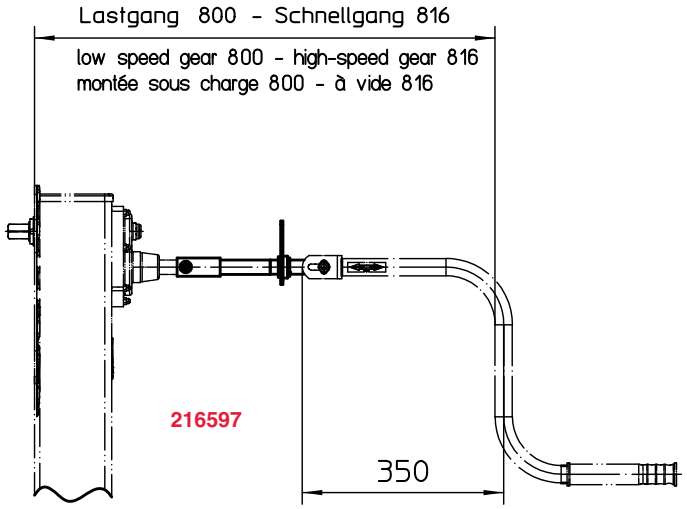

216597

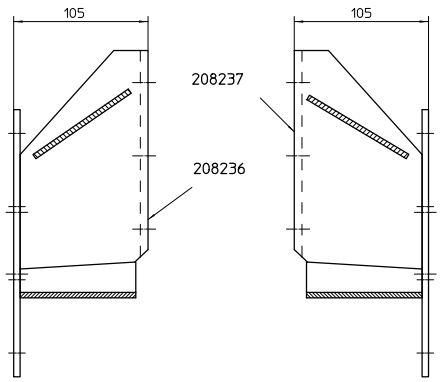

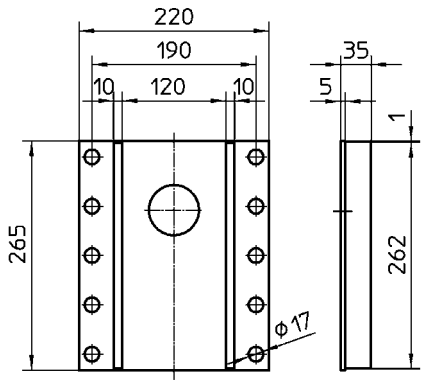

150 392

Absattelstütze haacon AX aus Aluminium

Trailer landing leg haacon AX made of aluminium

Béquilles télescopiques haacon AX en aluminium

- **Bedeutender Gewichtsvorteil**
- **geeignet für Stahl- und Aluminiumchassis**
- **Federbelasteter, unverlierbarer Absteckbolzen**
- **austauschbar mit herkömmlichen Standard Spindelstützen**
- **Pendelfuß aus Aluminium**
- **einfache Handhabung**

- Significantly less tara weight
- For iron and aluminium chassis
- Spring-loaded captive locking bolt
- Mountable instead of conventional steel spindle jacks
- Rocking foot made of aluminium
- Easy to handle

- Produit en alliage léger, augmentation de la charge utile du véhicule
- Adapté pour les châssis en acier ou en aluminium
- Mécanisme de verrouillage par broche imperdable
- Interchangeable avec béquilles standards
- Patin pivotant en aluminium
- Entretien et maintenance facile

haacon hebetechnik gmbh
Josef-Haamann-Str. 6
D-97896 Freudenberg/Main
Tel.: + 49 (0) 93 71/66804-0
Fax: + 49 (0) 93 71/66804-66
nutzfahrzeuge@haacon.com
DMSZ
Zertifiziert nach
ISO 9001
QM 00414

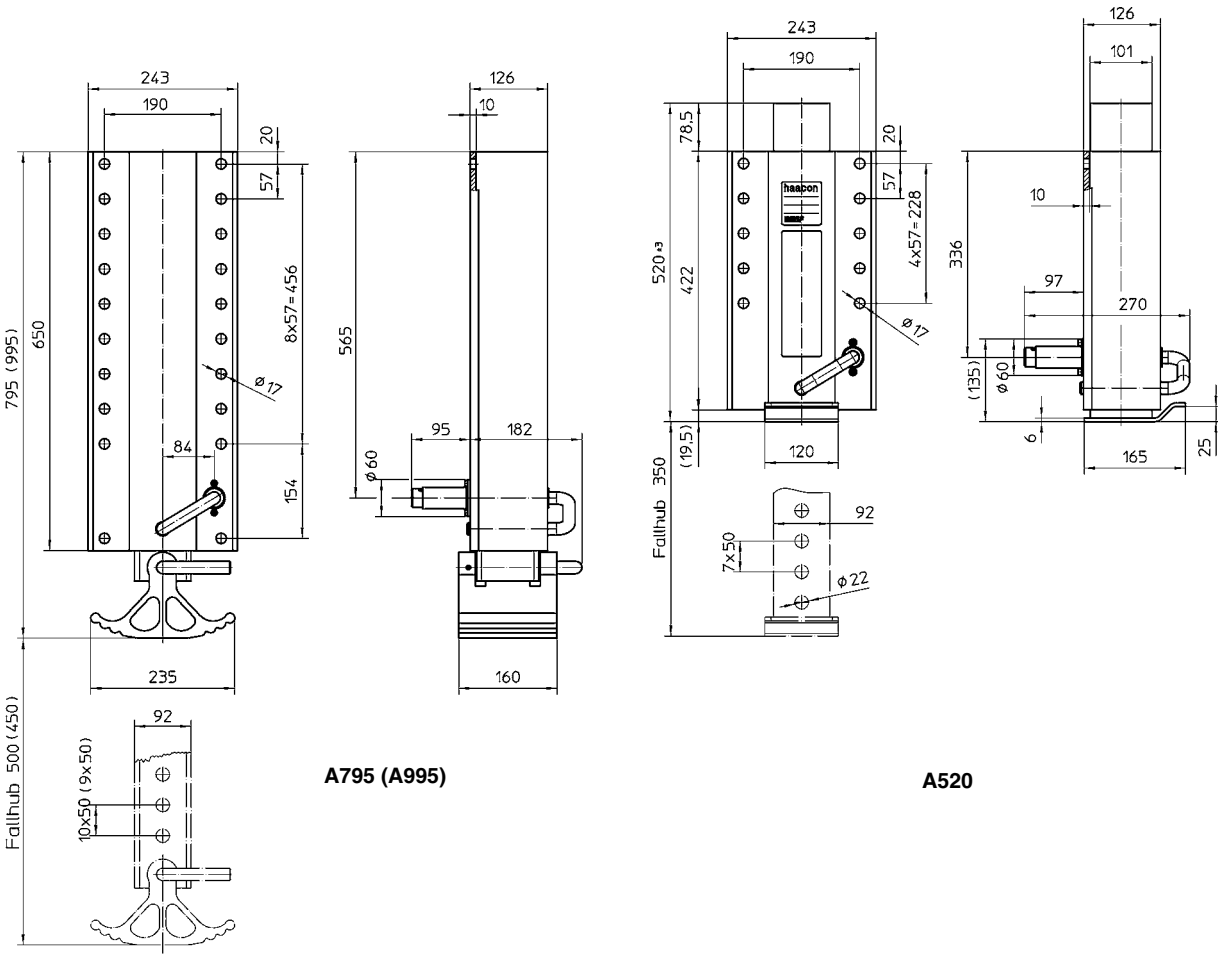

A795 (A995)

A520

Best.-Nr. O/N° / N° Code	**Lieferumfang** Scope of delivery / Contenu de la livraison	**Best.-Nr.** O/N° / N° Code	**Lieferumfang** Scope of delivery / Contenu de la livraison
A520	**1 Paar Aluminium Absattelstützen** 1 pair of aluminium alloy trailer landing gears 1 paire de béquilles télescopiques en aluminium	**A520-1**	**1 Stck. Aluminium Absattelstütze** 1 pc. of aluminium alloy trailer landing gear 1 béquille télescopique en aluminium
A795	**1 Paar Aluminium Absattelstützen** 1 pair of aluminium alloy trailer landing gears 1 paire de béquilles télescopiques en aluminium	**A795-1**	**1 Stck. Aluminium Absattelstütze** 1 pc. of aluminium alloy trailer landing gear 1 béquille télescopique en aluminium
A995	**1 Paar Aluminium Absattelstützen** 1 pair of aluminium alloy trailer landing gears 1 paire de béquilles télescopiques en aluminium	**A995-1**	**1 Stck. Aluminium Absattelstütze** 1 pc. of aluminium alloy trailer landing gear 1 béquille télescopique en aluminium

Technische Daten	**Technical data**	**Caractéristiques techniques**	**A520**	**A795**	**A995**
Zulässige Last / Paar Statisch	Admissible load / Pair Static	Charge admissible / paire de béquilles statique	20 t	20 t	20 t
Gewicht / Paar ca.	Weight / Pair approx.	Poids / paire approx.	24 kg	39 kg	42 kg

Absattelstütze Leicht L/K3

Trailer landing gear Light L/K3

Béquilles télescopiques jumelées Light L/K3

Sattelaufliegerstützen für leichte Sattelzugmaschinen mit Auflieger bis zul. Gesamtgewicht 11,99 t

- **Ausgezeichnetes Leistungsgewicht, 50 % leichter gegenüber Standardstützeinrichtung**
- **Pulverlackbeschichtung**
- **Komfortable Bedienung durch radiusverstellbare Kurbel**
- **Allseitig neigbarer Kugelfuß, gleicht Bodenunebenheiten aus**
- **Leicht anpassbar an jeden Rahmentyp**
- **Kurbelwellenverlängerung erhältlich**

Landing gears for slight tractor-trailers with semitrailers upto a total weight of 11,99 t

- Best power to weight ratio, 50 % less weight compared to standard trailer support
- Powder coating
- Easy to handle by adjustable crank radius
- Proven ball-joint foot adapts to uneven ground
- Easy adaptable to any type of frame design
- Exterior frame control optionally

Béquilles télescopiques pour VUL - Tracteur avec semi-remorque pour une charge totale de 11,99 tonnes.

- Poids réduit, 50% de gain par rapport aux béquilles standards de semi-remorque
- Revêtement par thermo laquage
- Commande manuelle confortable par manivelle repliable
- Patin plat inclinable et adaptable à tout état de sol
- Adaptation aisée pour tout type de châssis
- Prolongateur de manivelle en option

haacon hebetechnik gmbh
Josef-Haamann-Str. 6
D-97896 Freudenberg/Main

Tel.: + 49 (0) 93 71/66804-0
Fax: + 49 (0) 93 71/66804-66
nutzfahrzeuge@haacon.com

DMSZ
Zertifiziert nach
ISO 9001
QM 00414

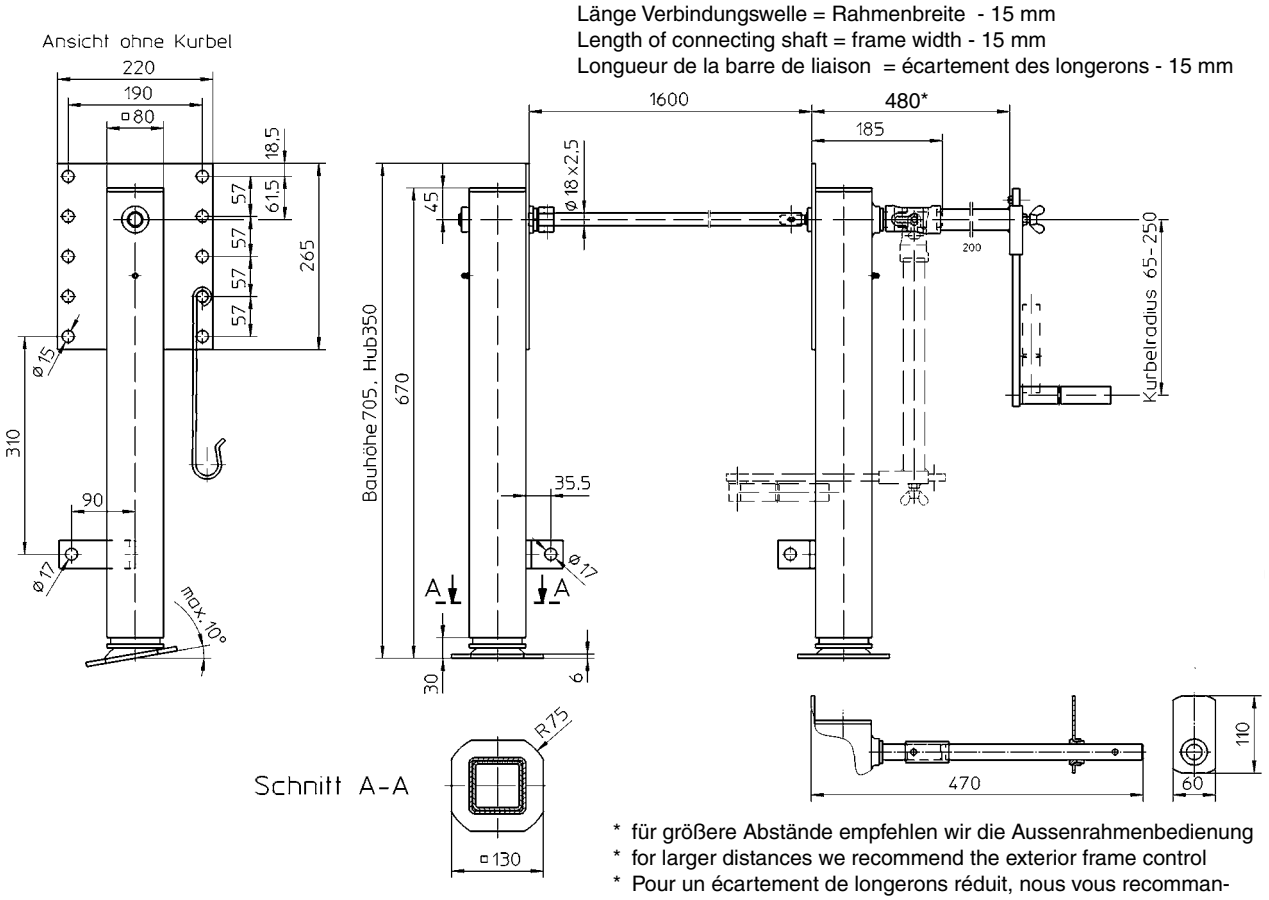

Best.-Nr. O/N°/N° Code	**Lieferumfang** Included in delivery/Fournitures
210 798	**2 Spindelwinden, 1 Handkurbel, 1 Verbindungswelle, 1 Kurbelhalter** 2 spindle supports, 1 crank, 1 connecting shaft, 1 crank holder 2 crics, 1 manivelle, 1 barre de liaison,1 crochet de manivelle
200 213	**Aussenrahmenbedienung, mit Anschweißlager** Exterior frame control, mounting by welding Rallonge pour manivelle avec platine de guidage

Technische Daten	**Technical data**	**Caractéristiques techniques**	**L/K3**
Zulässige Last/Satz (Druck): Dynamisch Statisch	Admissible load/pair (pressure): Dynamic Static	Charge admissible (pression) : dynamique statique	 3 t 6 t
Hub/Kurbelumdrehung	Lift/Crank turn	Course/Tour de manivelle	2,2 mm
Max. Kurbelkraft	Max. crank force	Effort sur manivelle	260 N
Gewicht/Satz ca.	Weight/Pair approx.	Poids/Paire approx.	38 kg

Alle außenliegenden Teile sind schwarz pulverbeschichtet oder galvanisch verzinkt. Anschluss und Verstrebung der Stützeinrichtung sind ausreichend zu dimensionieren. Die einschlägigen Unfallverhütungsvorschriften der Berufsgenossenschaft für Fahrzeughaltung und die Betriebssicherheitsverordnung sind zu beachten.

All exterior parts are electro powder coated or electro zinc plated. Landing gear interfaces and bracing have to be dimensioned adequately. Relevant regulations for the prevention of accidents must be adhered to. Copyright reserved.

Toutes les parties extérieures sont recouvertes par poudrage électrostatique ou par electrozingage. Raccordement et entretoisement doivent être suffisamment dimensionnés. Les instructions de prévention et de sécurité doivent être respectées. Droit de reproduction réservé.

S 2000 Plus Absattelstütze

S 2000 Plus Trailer landing gear

S 2000 Plus Béquilles télescopiques

S/LA S/LH S/LF S/LR S/LK

- **Bis zu 15 % mehr Hub bei optimierter Einbauhöhe**
- **Ausgezeichnetes Leistungsgewicht**
- **Pulverlackbeschichtung**
- **Leicht schaltbares, robustes Getriebe zur komfortablen Bedienung**
- **Verstärkter Ausgleichsfuß, die optimale Lösung für luftgefederte Fahrzeuge mit 130 mm Schubausgleich**
- **Baukastensystem für alle Bauhöhen und 5 Fußformen**
- **Lange, durchgehend geschweißte Anschraubplatte, enorm knickfest und bestens geeignet zur Aufnahme von Zubehör**

- Upto 15 % more lift at optimized construction height
- Best power to weight ratio
- Powder coating
- Slightly operating sturdy gear, comfortable to handle
- Reinforced Compensating Foot - the optimal solution for trailers with pneumatic suspensions (130 mm compensation)
- Modular system for OE and replacement market; 5 types of feet interchangeable
- Enormous buckling strength through full length welded back plate, ideal to accept auxiliary equipment

- Jusqu'à 15% de course supplémentaire pour une hauteur de montage optimum
- Excellent rapport poids - performance
- Revêtement par thermo laquage
- Boite de vitesses robuste avec synchronisation des vitesses pour une utilisation facile
- Composants rapports de vitesses et béquilles d'origine interchangeables
- Pied compensateur capoté breveté haacon, solution optimale pour véhicules à suspensions pneumatiques (130 mm de déplacement latéral)
- Grande résistance au flambage, par soudures continues sur longue platine de fixation adaptée pour tous équipements optionnels

haacon hebetechnik gmbh
Josef-Haamann-Str. 6
D-97896 Freudenberg/Main

Tel.: + 49 (0) 93 71/66804-0
Fax: + 49 (0) 93 71/66804-66
nutzfahrzeuge@haacon.com

DMSZ
Zertifiziert nach
ISO 9001
QM 00414

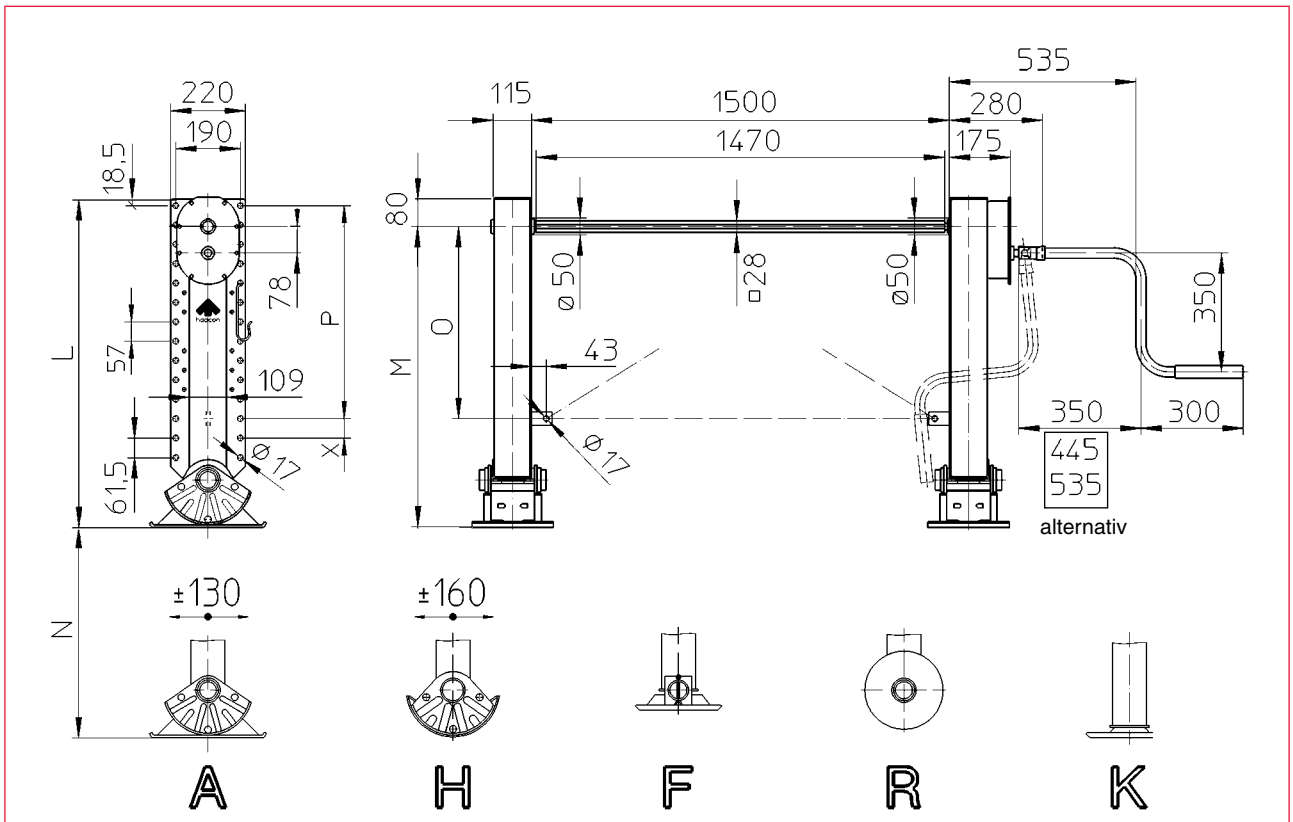

													Bestell-Nr. / O/N° / N° Code				
L				M				N		O	P	X	**Fuß** / Foot / Pied				
A/H	F	R	K	A/H	F	R	K	A/H/F/R	K	A/H/F/R/K	A/H/F/R/K		A	H	F	R	K
—	910	—	900	—	830	—	820	510	550	580	10 x 57	71,5	—	—	**211215**	—	**211495**
930	850	900	850	850	770	820	770	510	550	580	10 x 57	71,5	**211001**	**211101**	**211201**	**211301**	**211401**
880	800	850	800	800	720	770	720	460		530	9 x 57	78,5	**211002**	**211102**	**211202**	**211302**	**211402**
830	750	800	750	750	670	720	670	410		480	9 x 57	28,5	**211003**	**211103**	**211203**	**211303**	**211403**
780	700	750	700	700	620	670	620	360		430	8 x 57	35,5	**211004**	**211104**	**211204**	**211304**	**211404**
—	—	—	650	—	—	—	570	340		380	7 x 57	42,5	—	—	—	—	**211405**
—	—	—	600	—	—	—	520	290		330	8 x 57	—	—	—	—	—	**211739**

Montagehöhe / Mounting height / Niveau de montage **M** = Gesamthöhe / Overall height / Hauteur totale **- 80 mm**

Technische Daten	**Technical data**	**Caractéristiques techniques**	**S 2000 Plus**
Zulässige Last/Satz (Druck): Dynamisch Statische Prüflast	Admissible load/pair (pressure): Dynamic Static test load	Charge admissible (pression): dynamique Charge statique d'essai	 24 t 50 t/35 t (R)
Hub/Kurbelumdrehung: Lastgang Schnellgang	Lift/Crank turn: Low gear fast gear	Course/Tour de manivelle: Vitesse en charge Vitesse rapide	 1 mm 20 mm
Max. Kurbelkraft (16 t Last)	Max. crank force	Effort sur manivelle (16t charge)	230 N
Gewicht/Satz ca.	Weight/pair approx.	Poids/paire approx.	90 kg

Alle außenliegenden Teile sind schwarz pulverbeschichtet oder galvanisch verzinkt. Anschluss und Verstrebung der Stützeinrichtung sind ausreichend zu dimensionieren. Die einschlägigen Unfallverhütungsvorschriften der Berufsgenossenschaft für Fahrzeughaltung und die Betriebssicherheitsverordnung sind zu beachten.

All exterior parts are electro powder coated or electro zinc plated. Landing gear interfaces and bracing have to be dimensioned adequately. Relevant regulations for the prevention of accidents must be adhered to. Copyright reserved.

Toutes les parties extérieures sont recouvertes par poudrage électrostatique ou par electrozingage. Raccordement et entretoisement doivent être suffisamment dimensionnés. Les instructions de prévention et de sécurité doivent être respectées. Droit de reproduction réservé.

Zubehör für Absattelstützen S 2000plus / S/DK

Accessories for landing legs S 2000plus / S/DK

Accessoires pour béquilles télescopiques S 2000plus / S/DK

fig. 1

fig. 2

fig. 3

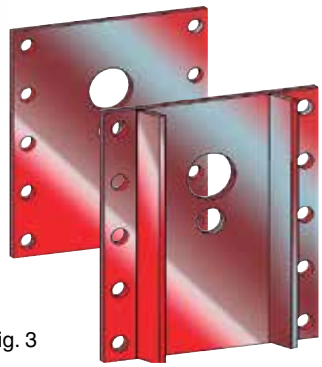

fig. 4

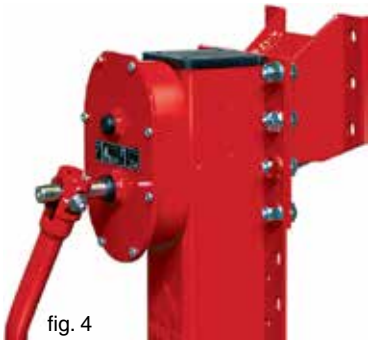

fig.	Best.-Nr. O/N°/N° Code	Bezeichnung Description/Désignation
1	207 221	**Halter für Hemmschuh n. DIN 76051 NG53 Form E bzw. G** Holder for brake shoe Support pour cale de roue
2	205 393	**Aussenrahmenbedienung für S 2000 plus, anschraubbar** Exterior frame control, screw mounting L'extension de manivelle, fixation par écrous
	200 214	**Aussenrahmenbedienung für Typreihe 1020/2030, anschraubbar** Exterior frame control for type range 1020/2030, screw mounting L'extension de manivelle pour gamme type 1020/2030, fixation par écrous
	200 213	**Aussenrahmenbedienung, mit Anschweißlager** Exterior frame control, mounting by welding Support pour cale de roue, fixation par soudage
3	102 647	**Anschraubplatte, flach** Counter plate, flat Plat de fixation opposé
	201 099	**Anschraubplatte, mit Stegen** Counter plate with ribs Plat de fixation opposé, avec ailes
	134 019	**Anschraubplatte, mit Stegen für Schrägmontage (~ 30°)** Counter plate with ribs for inclined mounting (~ 30°) Plat de fixation opposé, avec ailes pour montage en biais (~ 30°)
4	209 840	**Adapterset zum Befestigen von Absattelstützen an Alu-Chassis** Adapter kit to mount spindle supports to aluminium alloy bodys Set d'adaptateur à fixer béquilles à des châssis en aluminium

haacon hebetechnik gmbh
Josef-Haamann-Str. 6
D-97896 Freudenberg/Main

Tel.: + 49 (0) 93 71/66804-0
Fax: + 49 (0) 93 71/66804-66
nutzfahrzeuge@haacon.com

DMSZ
Zertifiziert nach
ISO 9001
QM 00414

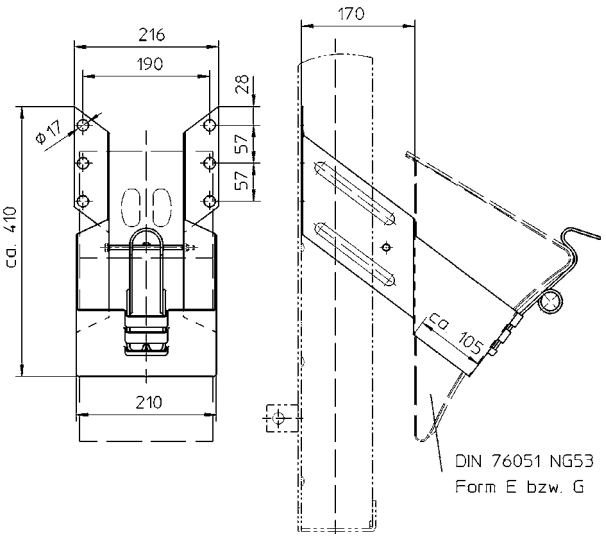

207 221

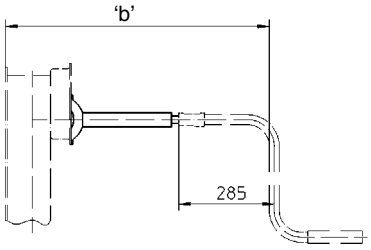

205 393/ 200 214

b		
	Lastgang Low gear Vit. en charge	775
	Schnellgang Fast gear Vitesse rapide	800

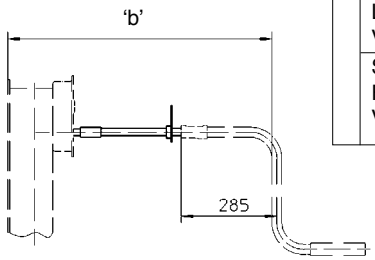

200 213

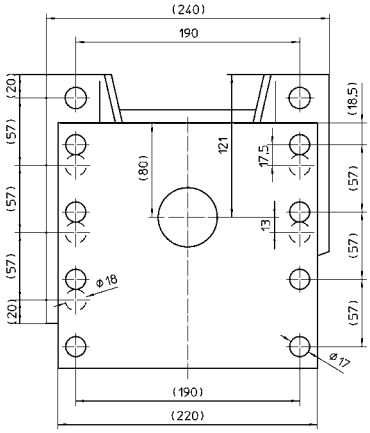

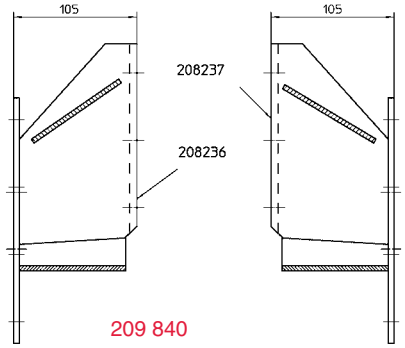

209 840

S/DK

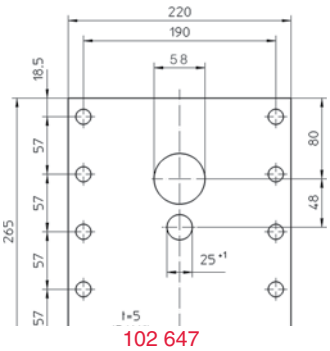

102 647

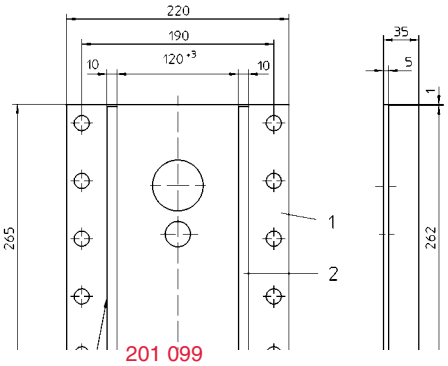

201 099

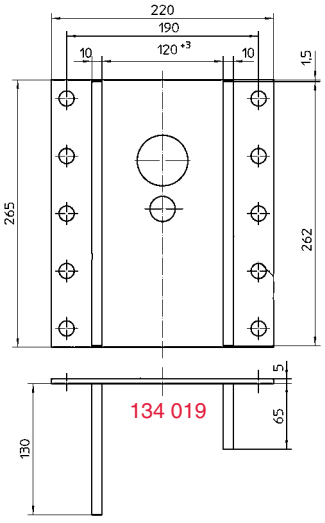

134 019

S 2000 Plus Absattelstütze Mega

S 2000 Plus Trailer landing gear mega

S 2000 Plus Béquilles télescopiques mega

S/MA

S/MH

- **Bis zu 22 % mehr Hub bei optimierter Einbauhöhe**
- **Ausgezeichnetes Leistungsgewicht**
- **Pulverlackbeschichtung**
- **Leicht schaltbares, robustes Getriebe zur komfortablen Bedienung**
- **Verstärkter Ausgleichsfuß, die optimale Lösung für luftgefederte Fahrzeuge mit 130 mm Schubausgleich**
- **Modulares System, auch zum Nachrüsten**
- **Lange, durchgehend geschweißte Anschraubplatte, enorm knickfest und bestens geeignet zur Aufnahme von Zubehör**

- Upto 22 % more lift at optimized construction height
- Best power to weight ratio
- Powder coating
- Slightly operating sturdy gear, comfortable to handle
- Reinforced Compensating Foot - the optimal solution for trailers with pneumatic suspensions (130 mm compensation)
- Modular system for OE and replacement market
- Enormous buckling strength through full length welded back plate, ideal to accept auxiliary equipment

- Jusqu'à 22% de course supplémentaire pour une hauteur de montage optimum
- Excellent rapport poids - performance
- Revêtement par thermo laquage
- Boite de vitesses robuste avec synchronisation des vitesses pour une utilisation facile
- Composants rapports de vitesses et béquilles d'origine interchangeables
- Pied compensateur capoté breveté haacon, solution optimale pour véhicules à suspensions pneumatiques (130 mm de déplacement latéral)
- Grande résistance au flambage, par soudures continues sur longue platine de fixation adaptée pour tous équipements optionnels

haacon hebetechnik gmbh
Josef-Haamann-Str. 6
D-97896 Freudenberg/Main

Tel.: + 49 (0) 93 71/66804-0
Fax: + 49 (0) 93 71/66804-66
nutzfahrzeuge@haacon.com

DMSZ
Zertifiziert nach
ISO 9001
QM 00414

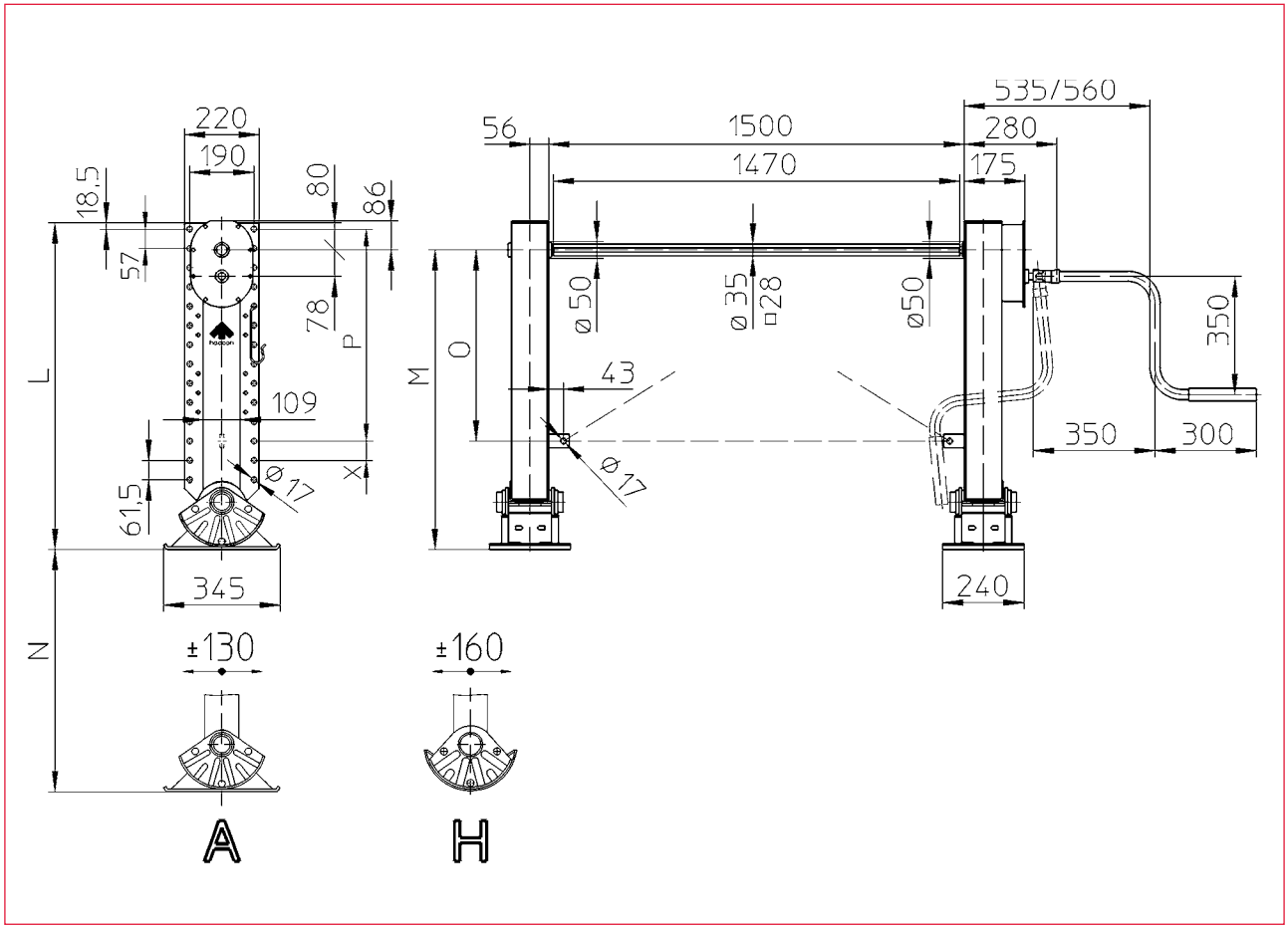

Maße / Dimensions / Dimensions						**Best.-Nr.** / O/N° / N° Code	
L	M	N	O	P	X	**Fuß** / Foot / Pied	
A/H	A/H	A/H	A/H	A/H		A	H
830	750	430	480	513	28,5	**211 025**	**211 125**
780	700	400	430	456	35,5	**211 026**	**211 126**
730	650	350	380	399	42,5	**211 027**	**211 127**

Technische Daten	**Technical data**	**Caractéristiques techniques**	**S 2000 Plus Mega**
zulässige Last / Satz (Druck): Dynamisch Statische Prüflast	Admissible load / pair (pressure): Dynamic Static test load	Charge admissible (pression) : dynamique Charge statique d'essai	 24 t 50 t
Hub / Kurbelumdrehung: Lastgang Schnellgang	Lift / Crank turn: Low gear Fast gear	Course / Tour de manivelle : Vitesse en charge Vitesse rapide	 1 mm 20 mm
Max. Kurbelkraft (16 t Last)	Max. crank force	Effort sur manivelle (16t charge)	230 N
Gewicht / Satz ca.	Weight / Pair approx.	Poids / Paire approx.	94 kg

Alle außenliegenden Teile sind schwarz pulverbeschichtet oder galvanisch verzinkt. Anschluss und Verstrebung der Stützeinrichtung sind ausreichend zu dimensionieren. Die einschlägigen Unfallverhütungsvorschriften der Berufsgenossenschaft für Fahrzeughaltung und die Betriebssicherheitsverordnung sind zu beachten.

All exterior parts are electro powder coated or electro zinc plated. Landing gear interfaces and bracing have to be dimensioned adequately. Relevant regulations for the prevention of accidents must be adhered to. Copyright reserved.

Toutes les parties extérieures sont recouvertes par poudrage électrostatique ou par electrozingage. Raccordement et entretoisement doivent être suffisamment dimensionnés. Les instructions de prévention et de sécurité doivent être respectées. Droit de reproduction réservé.

Absattelstütze S/H Schwerlast
Trailer landing gear S/H Heavy duty
Béquilles télescopiques S/H Heavy duty

- **Spindel-Stützeinrichtung für extrem hohe Belastung**
- **Pulverlackbeschichtung**
- **Ausgleichsfuß (A) - mit 125 mm Schubausgleich**
- **Bestes Verhältnis von Bauhöhe zu Hub**
- **Enorme Knickfestigkeit dank langer und durchgehend geschweißter Anschraubplatte**
- **Platzsparend und universell integrierbar durch senkrecht stehendes, symmetrisches Getriebe**
- **S/H30 mit verstärkter Spindel**

- Heavy duty landing gear
- Powder coating
- Compensating Foot (A) - for trailers with pneumatic suspensions (125 mm compensation)
- Best overall height/lift ratio
- Enormous buckling strength through full length welded back plate
- Vertical gear box saves space. Legs are no longer handed (LH/RH)
- S/H30 with reinforced spindle for heavy load

- Béquilles télescopiques (heavy duty)
- Revêtement par thermo laquage
- Pieds compensateur pour véhicules à suspensions pneumatiques (125 mm de déplacement latéral)
- Meilleur rapport hauteur hors tout/course
- Énorme résistance au flambage, par soudures continues sur platine de fixation
- Boîte de vitesses verticale, gain de place et symétrie pour fixation droite ou gauche sur véhicule
- S/H30 avec fuseau extra fort pour une utilisation forte

haacon hebetechnik gmbh
Josef-Haamann-Str. 6
D-97896 Freudenberg/Main
Tel.: + 49 (0) 93 71/66804-0
Fax: + 49 (0) 93 71/66804-66
nutzfahrzeuge@haacon.com
DMSZ
Zertifiziert nach
ISO 9001
QM 00414

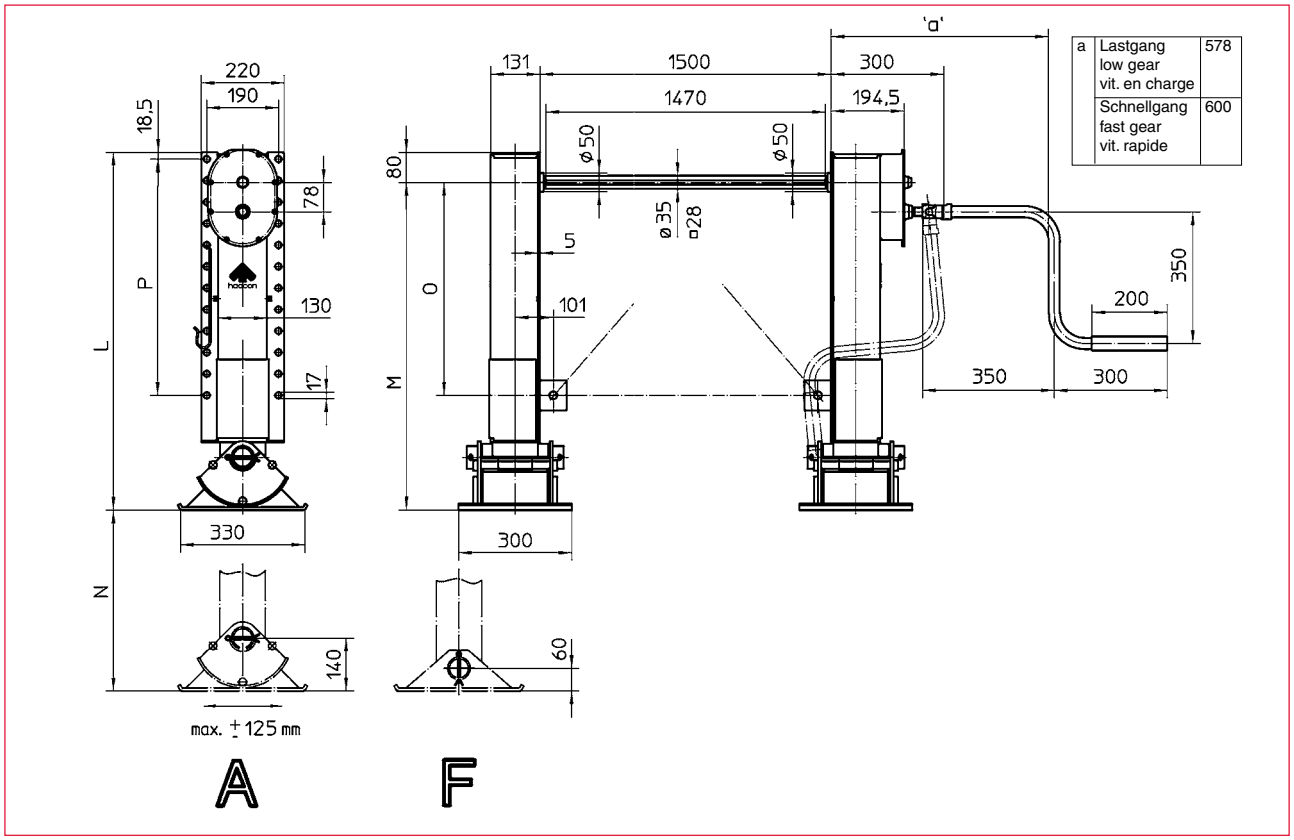

Type / Type / Type									**Best.-Nr. /** O/N°/N° Code	
	L		M		N		O	P	**Fußform** / Foot / Pied	
	F	A	F	A	F	A	F / A	F / A	**F**	**A**
S/H-24	950	950	870	870	480	410	565	11x57	**230445**	**230446**
	870		790		410		565	11x57	**230464**	
S/H-30	950	950	870	870	480	410	565	11x57	**230447**	**230448**
	870		790		410		565	11x57	**230465**	

Technische Daten	**Technical data**	**Caractéristiques techniques**	**S/HF-24 S/HA-24**	**S/HF-30 S/HA-30**
Zulässige Last/Satz (Druck): Dynamisch Statische Prüflast	Admissible load/pair (pressure): Dynamic Static test load	Charge admissible (pression) : dynamique Charge statique d'essai	 24 t 60 t	 30 t 68 t
Lastgang	Low gear	Vitesse en charge	1 mm	0,64 mm
Schnellgang	Fast gear	Vitesse rapide	10mm	6,4 mm
Max. Kurbelkraft (16 t Last)	Max. crank force (16 to load)	Effort sur manivelle (charge 16 t)	230 N	200 N
Gewicht/Satz (F) ca.	Weight/Pair (F) ~	Poids/Paire (F) ~	124 kg	126 kg
Gewicht/Satz (A) ca.	Weight/Pair (A) ~	Poids/Paire (A) ~	136 kg	138 kg

Alle außenliegenden Teile sind schwarz pulverbeschichtet oder galvanisch verzinkt. Anschluss und Verstrebung der Stützeinrichtung sind ausreichend zu dimensionieren. Die einschlägigen Unfallverhütungsvorschriften der Berufsgenossenschaft für Fahrzeughaltung und die Betriebssicherheitsverordnung sind zu beachten.

All exterior parts are electro powder coated or electro zinc plated. Landing gear interfaces and bracing have to be dimensioned adequately. Relevant regulations for the prevention of accidents must be adhered to. Copyright reserved.

Toutes les parties extérieures sont recouvertes par poudrage électrostatique ou par electrozingage. Raccordement et entretoisement doivent être suffisamment dimensionnés. Les instructions de prévention et de sécurité doivent être respectées. Droit de reproduction réservé.

Zugsattelzapfen 2“
King pins 2“
Pivot d’attelage 2“

Zugsattelzapfen King Pin size Pivot d’attelage	**Satz incl. Schrauben** Complete Set incl. bolts Lot, vis inclus	**Zapfen + Schrauben 8x** Set Pin + Bolts 8x Pivot + Vis 8x	**Zapfen** Pin Pivot	**Teller** Retention plate Assiette	**Schrauben 8x** Bolts 8x Vis 8x
	Best.-Nr. / O/N°/N° Code				
2" **D Value = 190 kN**	**KP 2108-A**	**KP 2108-L**	**KP 2100-B**	**KP 2100**	**KP 2108-2**	**KP 2M14**
	KP 2210-A	**KP 2210-L**			**KP 2210-2**	
	KP 2312-A	**KP 2312-L**			**KP 2312-2**	

A = Schrauben endmontiert / Bolts final assembled / Vis montées **(226 Nm)**
L = Schrauben lose / Bolts separately / Vis en vrac

Bauartgenehmigtes Sicherheitsbauteil, homologiert nach ER 55 - Gesenkgeschmiedet und hochwertig vergütet. Zugsattelzapfen sind Verschleißteile, beachten Sie bei einem Wechsel, daß die Schrauben grundsätzlich ebenfalls zu erneuern sind ! Weitere Hinweise zur Verwendung entnehmen Sie der Betriebsanleitung.

Homologated safety equipment acc. to ER 55 - die forged high yield steel.
King Pins are wear parts, when replacing a king pin please consider that the bolts have to replaced, too! For further instructions read the operating manual.

Les pivots d’attelage sont des équipements de sécurité homologés ER 55 – Fabrication en acier forgé. Les pivots d’attelage sont des pièces d’usure. Lors du remplacement du pivot, toutes les vis doivent être également remplacées. Pour plus d‘informations sur l‘utilisation, reportez-vous à la notice d’utilisation.

haacon hebetechnik gmbh
Josef-Haamann-Str. 6
D-97896 Freudenberg/Main
Tel.: + 49 (0) 93 71/66804-0
Fax: + 49 (0) 93 71/66804-66
nutzfahrzeuge@haacon.com
DMSZ
Zertifiziert nach ISO 9001
QM 00414

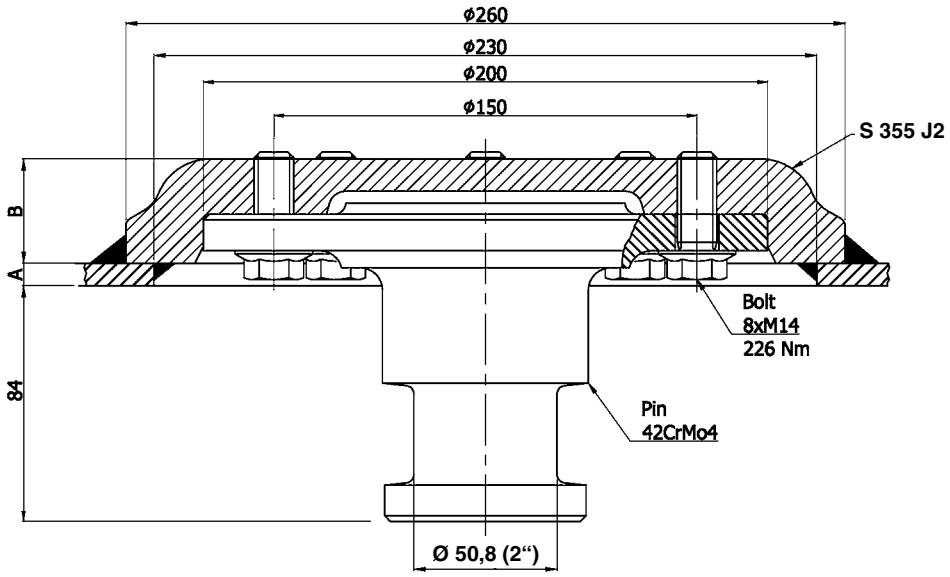

D VALUE=190 kN

		A	B	Gewicht / Weight / Poids
2"	**KP 2108**	8	37	14,2 kg
	KP 2210	10	35	14,0 kg
	KP 2312	12	35	13,8 kg

Spindelstütze für Zentralachsanhänger SXK

Landing gear for drawbar trailers SXK

Béquille télescopique pour remorque à essieux centraux SXK

- **Leicht schaltbares, innenliegendes Getriebe zur komfortablen Bedienung**
- **Lange, durchgehend geschweißte Anschraubplatte, dadurch variable Anschraubmöglichkeit**
- **Großer Schaftquerschnitt, sehr gute Knickfestigkeit**
- **Mit bewährtem Kugelfuß für sicheren Stand auf jedem Untergrund**
- **510 mm Hub bei optimierter Einbauhöhe**
- **Ausgezeichnetes Leistungsgewicht**

- Slightly operating integrated gear, comfortable to handle
- Full length welded back plate, with a variety of fixing points
- Big cross section providing enormous buckling strength
- Proven ball-joint foot adapts to uneven ground
- 510 mm lift at optimised construction height
- Best power to weight ratio

- Boite de vitesses robuste avec synchronisation des vitesses pour une utilisation facile
- Soudures continues sur longue platine, pour fixation selon vos besoins
- Section de tube carré grande, plus de résistance au flambage
- Équipé d'un patin plat pivotant s'adaptant à tous types de sols
- 510 mm de course pour une hauteur de montage optimum
- Excellent rapport poids - performance

haacon hebetechnik gmbh
Josef-Haamann-Str. 6
D-97896 Freudenberg/Main
Tel.: + 49 (0) 93 71/66804-0
Fax: + 49 (0) 93 71/66804-66
nutzfahrzeuge@haacon.com
DMSZ
Zertifiziert nach
ISO 9001
QM 00414

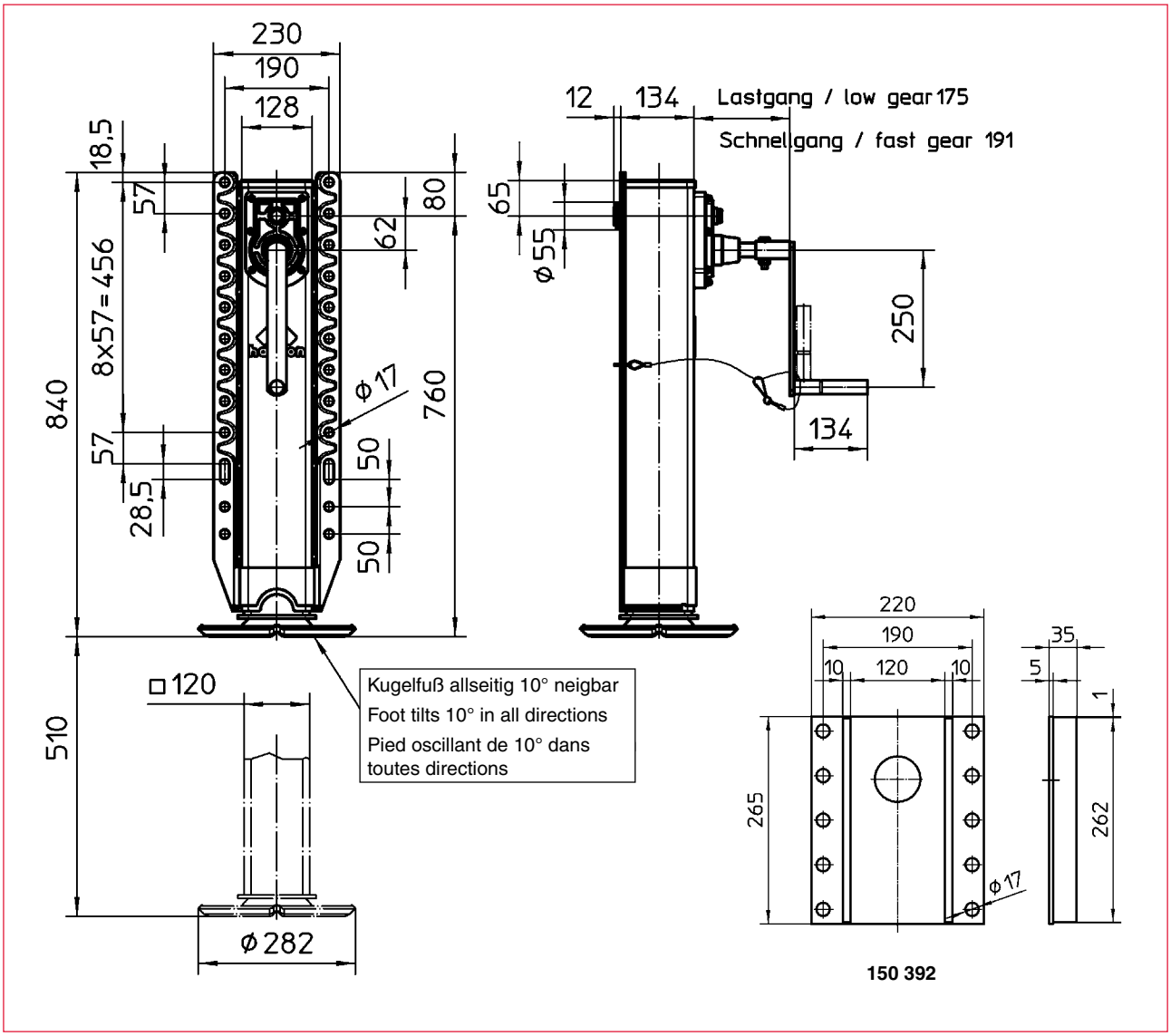

Best.-Nr. O/N° / N° Code	**Typ** Type / Type
SXK760RV001	SXK
150 392	**Gegenplatte** / counter plate / platine de fixation opposée

Technische Daten	**Technical data**	**Caractéristiques techniques**	**SXK760RV001**
Zul. Last dyn. (Druck)	Adm. load dynamic (pressure)	Charge dyn. admissible (pression)	12 t
Stat. Prüflast	Static test load	Charge statique d'essai	25 t
Kurbelkraft	Crank force	Effort sur manivelle	250 N
Hub / Kurbelumdrehung: Lastgang Schnellgang	Lift / Crank turn: Low gear Fast gear	Course / Tour de manivelle : Vitesse en charge Vitesse à vide)	 1,0 mm 12 mm
Gewicht ca.	Weight (approx.)	Poids appr.	41 kg

Spindelstütze für Zentralachsanhänger S/DK870 - S/DK900

Landing gear for drawbar trailers S/DK870 - S/DK900

Béquille télescopique pour remorque à essieux centraux S/DK870 - S/DK900

- **Robuste, knicksichere Ausführung**
- **Pulverlackbeschichtung**
- **Hohe Stütz- und Hebelast**
- **Ausführung mit und ohne Schaltgetriebe**
- **Geringe Bedienkräfte auch unter Last**
- **Wartungsarm**
- **Selbsthemmendes Trapezgewinde**
- **Gegenplatte wird lose mitgeliefert, dadurch universell anbaubar**
- **Mit bewährtem Kugelfuß für sicheren Stand auf jedem Untergrund**
- **Geringste Bauhöhe bei maximalem Hub**

- Sturdy construction with maximum buckling strength
- Powder coating
- High lift and support load
- Design with and without gear shift
- Low operation efforts also under load
- Maintenance free
- Self-locking trapezoidal gear shift
- Universal attachement through loose-supplied adapter plate
- Proved ball-joint foot adapts to uneven ground
- Best overall height /lift ratio

- Robuste et indéformable
- Revêtement par thermo laquage
- Bon rapport de vitesse en charge et à vide
- Equipement optionnel avec ou sans boîte de vitesses
- Effort sur manivelle faible même en charge
- Entretien réduit
- Mécanisme autobloquant grâce à sa conception vis écrou trapézoïdale
- Platine de fixation fournie séparément pour positionnement universel
- Équipé d'un patin plat pivotant s'adaptant à tous types de sols
- Remarquable rapport hauteur de montage/course

haacon hebetechnik gmbh
Josef-Haamann-Str. 6
D-97896 Freudenberg/Main
Tel.: + 49 (0) 93 71/66804-0
Fax: + 49 (0) 93 71/66804-66
nutzfahrzeuge@haacon.com
DMSZ
Zertifiziert nach
ISO 9001
QM 00414

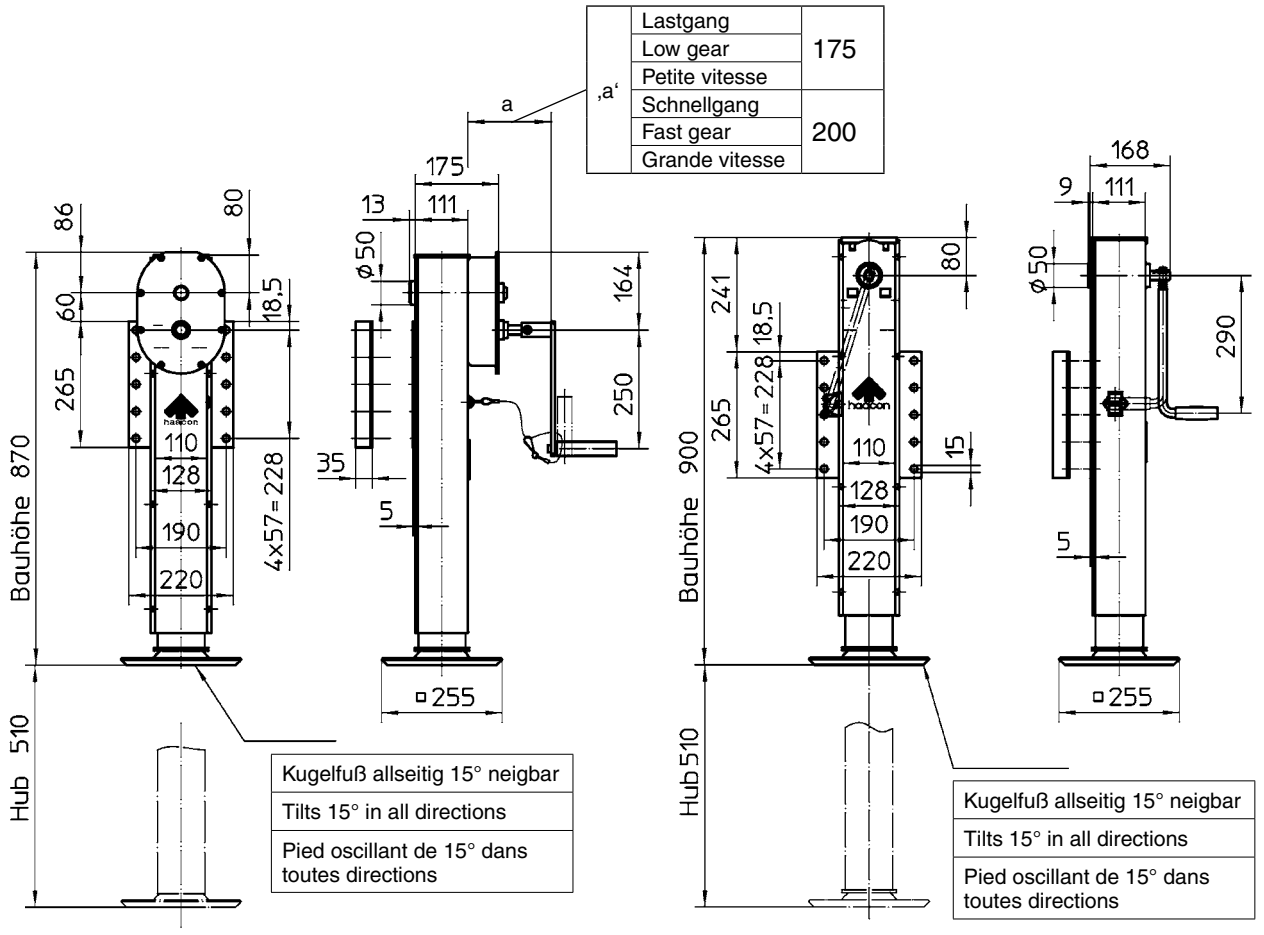

Best.-Nr. O/N°/N° Code	**Typ** Type /Type
230 376	S/DK870 ohne Gegenplatte / without counter plate / sans plaque opposée
230 318	S/DK870 mit Gegenplatte / with counter plate / avec plaque opposée
230 377	S/DK870 ohne Anschraubplatte / without fixing plate / sans plaque de fixation
230 319	S/DK870 Anschraub- u. Gegenplatte lose / fixing plate and counter plate supplied loose / plaque de fixation et plaque opposée disponible séparée
230 320	S/DK900 mit Gegenplatte / with counter plate / avec plaque opposée

Technische Daten	**Technical data**	**Caractéristiques techniques**	**S/DK870**	**S/DK900**
Zul. Last (Druck):	Adm. load (pressure):	Charge admissible (pression) :		
dynamisch	dynamic load	Charge dynamique	10 t	2 t
Statische Prüflast	Static test load	Charge statique d'essai	20 t	20 t
Spindelgewinde	Spindle thread	Filetage de la vis	Tr 38x9,2 P4,6	Tr 38x9,2 P4,6
Kurbelkraft (Lastgang)	Crank force (low gear)	Effort sur manivelle (vitesse en charge)	225 N	240 N
Übersetzung. Lastgang Schnellgang	Gear ratio: Low gear Fast gear	Rapport de vitesses : Vitesse en charge Vitesse à vide	 9,433 : 1 1:2,06	 1,5 : 1 —
Hub/Kurbelumdrehung: Lastgang Schnellgang	Lift/Crank turn: Low gear Fast gear	Course/Tour de manivelle : Vitesse en charge Vitesse à vide	 1 mm 20 mm	 6,13 mm —
Wirkungsgrad	Efficiency	Rendement	0,3	0,3
Gewicht ca.	Weight (approx.)	Poids appr.	43 kg	39 kg

Spindelstütze für Zentralachsanhänger S/VKmG

Landing gear for drawbar trailers S/VKmG

Béquille télescopique pour remorque à essieux centraux S/VKmG

- **Bis zu 710 mm Hub bei optimierter Einbauhöhe**
- **Einfach verstellbares Fallrohr mittels Federriegel und Haltegriff**
- **Ausgezeichnetes Leistungsgewicht**
- **Pulverlackbeschichtung**
- **Leicht schaltbares, robustes Getriebe zur komfortablen Bedienung**
- **Lange, durchgehend geschweißte Anschraubplatte, dadurch variable Anschraubmöglichkeit**
- **Mit bewährtem Kugelfuß für sicheren Stand auf jedem Untergrund**

- Up to 710 mm lift at optimised construction height
- Easily manageable telescopic drop type by spring lock and handgrip
- Best power to weight ratio
- Powder coating
- Slightly operating sturdy gear, comfortable to handle
- Enormous buckling strength through full length welded back plate, with a variety of fixing points
- Proven ball-joint foot adapts to uneven ground

- Jusqu'à 710 mm de course pour une hauteur de montage optimum
- Broche de positionnement facilement ajustable par verrou à ressort et poignée
- Excellent rapport poids - performance
- Revêtement par thermo laquage
- Boite de vitesses robuste avec synchronisation des vitesses pour une utilisation facile
- Grande résistance au flambage, par soudures continues sur longue platine, pour fixation selon vos besoins
- Équipé d'un patin plat pivotant s'adaptant à tous types de sols

haacon hebetechnik gmbh
Josef-Haamann-Str. 6
D-97896 Freudenberg/Main
Tel.: + 49 (0) 93 71/66804-0
Fax: + 49 (0) 93 71/66804-66
nutzfahrzeuge@haacon.com
DMSZ
Zertifiziert nach
ISO 9001
QM 00414

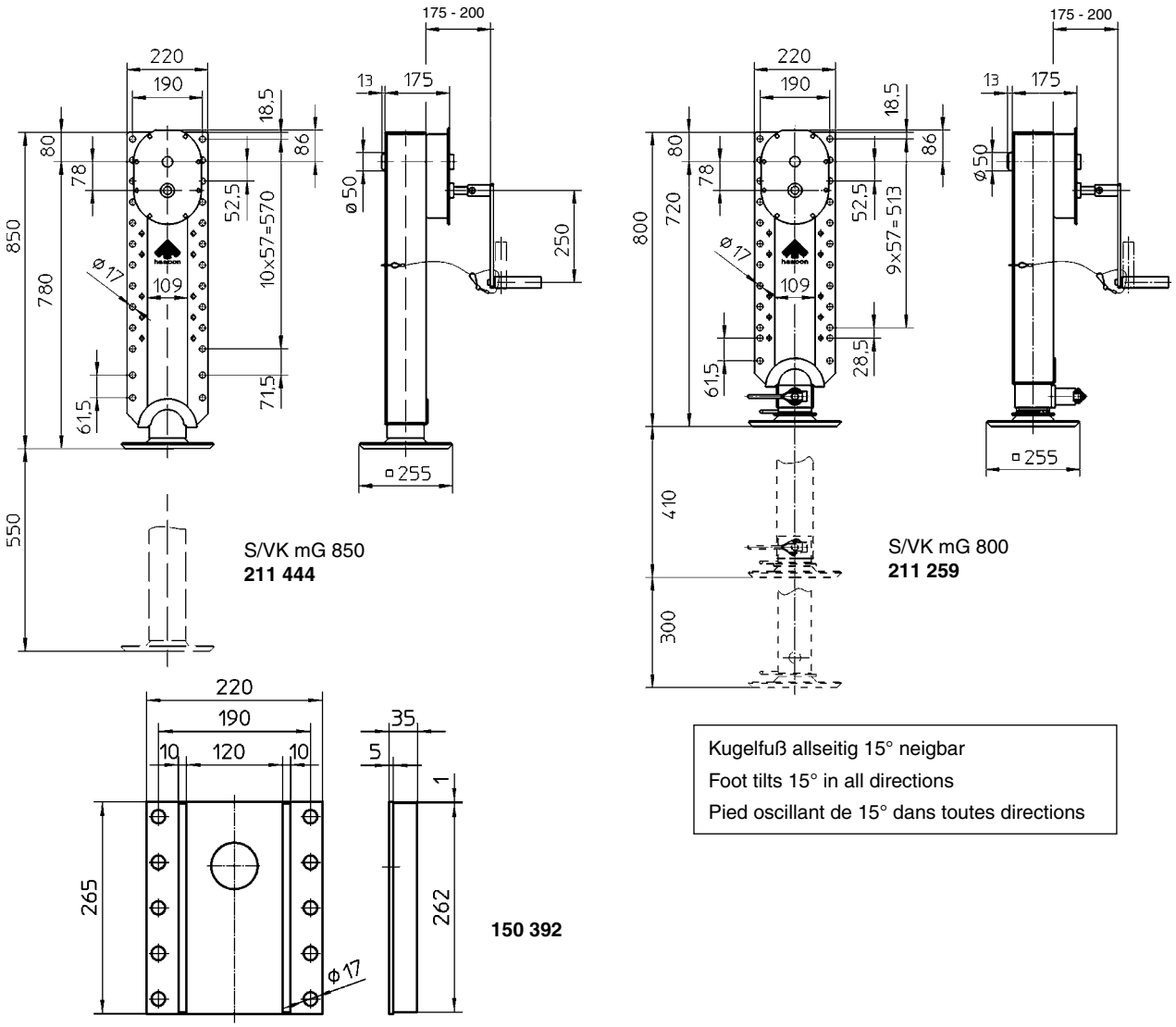

Best.-Nr. O/N°/N° Code	**Typ** Type/Type
211 444	S/VK mG 850
211 259	S/VK mG 800
201 099	**Gegenplatte**/counter plate/platine de fixation opposée

Technische Daten	**Technical data**	**Caractéristiques techniques**	**S/VK mG 850**	**S/VK mG 800**
Zul. Last dyn. (Druck)	Adm. load dynamic (pressure)	Charge dyn. admissible (pression)	12 t	10 t
Stat. Prüflast	Static test load	Charge statique d'essai	25 t	15 t
Kurbelkraft (Lastgang, 10 t Last)	Crank force (low gear, load 10 t)	Effort sur manivelle (vitesse en charge, charge 10 t)	225 N	225 N
Hub/Kurbelumdrehung: Lastgang Schnellgang	Lift/Crank turn: Low gear Fast gear	Course/Tour de manivelle : Vitesse en charge Vitesse à vide)	 1,0 mm 20 mm	 1,0 mm 20 mm
Gewicht ca.	Weight (approx.)	Poids appr.	43 kg	45 kg

Heckabstützung, schnellprüffähig

Rear landing leg for silo vehicles, easy to check

Béquille stabilisatrice arrière pour silo basculant à vérification rapide

Speziell für die Heckabstützung von Silofahrzeugen konzipierte Spindelstütze. Sie bietet durch ihr abnehmbares Stützrohr die Möglichkeit der schnellen Sicherheitsüberprüfung (max. 10 Min.) im Rahmen der Fahrzeuginspektion.

- **Mit Abdichtungspaket gegen Eindringen von Strahlwasser**
- **Schaft und Innenrohr verstärkt**
- **Schaft, Stütze, Deckel, Kugelfuß KTL-grundiert, Oberfläche Pulverlackbeschichtung**
- **Spindel geschützt mit Fettrohr**
- **Ausgezeichnetes Leistungsgewicht**
- **Leicht schaltbares, robustes Getriebe zur komfortablen Bedienung**
- **Lange, durchgehend geschweißte Anschraubplatte, enorm knickfest**

Especially designed for the rear support of silo vehicles. The inner tube is easily accessible and allows a quick check up of a mounted support during inspection work within 10 minutes.

- With seal package against penetration of water jet
- Body and inner tube reinforced
- Body, telescopic tube, cover, ball-joint foot cathodic anti-corrosion coated, surface powder coating
- Spindle protected by tube filled with grease
- Best power to weight ratio
- Slightly operating sturdy gear, comfortable to handle
- Enormous buckling strength through full length welded back plate

Béquille de stabilisation arrière spécialement conçue pour les SR à silo basculant. Dans le cadre d'une révision du véhicule, elle offre, par un démontage du tube intérieur (max. 10 min) un contrôle rapide de sécurité.

- Livré avec un équipement d'étanchéité complet contre les projections d'eau
- Collerette de stabilisation soudée sur tube extérieur renforcé
- Tube, béquille, couvercle et pied «K» sont traités cataphorèse, et complétés par un traitement de surface par peinture à poudre
- Vis sans fin dans tube de protection PVC rempli de graisse
- Excellent rapport poids - performance
- Boite de vitesses robuste avec synchronisation des vitesses pour une utilisation facile
- Grande résistance au flambage, par soudures continues sur longue platine de fixation

haacon hebetechnik gmbh
Josef-Haamann-Str. 6
D-97896 Freudenberg/Main
Tel.: + 49 (0) 93 71/66804-0
Fax: + 49 (0) 93 71/66804-66
nutzfahrzeuge@haacon.com
DMSZ
Zertifiziert nach ISO 9001
QM 00414

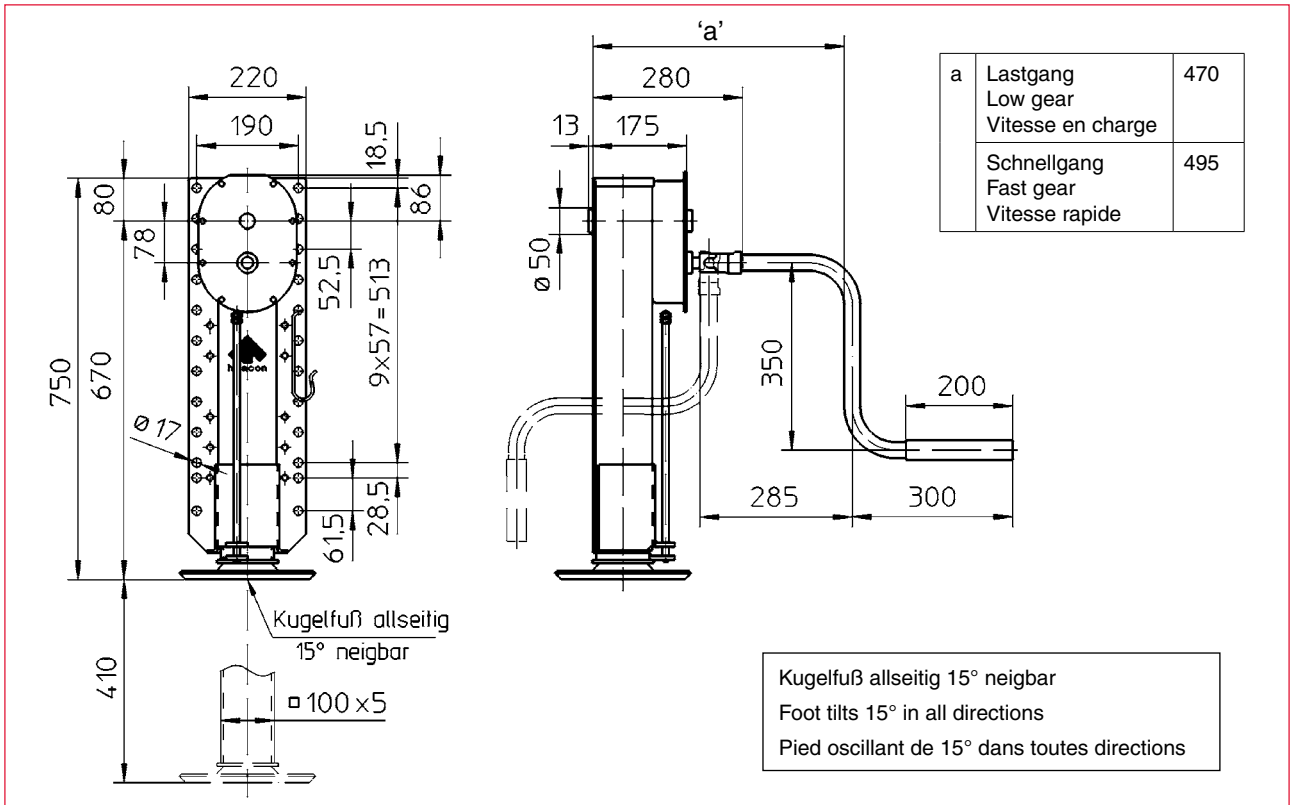

a		
	Lastgang Low gear Vitesse en charge	470
	Schnellgang Fast gear Vitesse rapide	495

Kugelfuß allseitig 15° neigbar
Foot tilts 15° in all directions
Pied oscillant de 15° dans toutes directions

Best.-Nr. O/N°/N° Code	**Typ** Type/Type
211 631	S/VKmG 750
126 668	**Lehrensatz bestehend aus Mutternlehre, Spindellehre und Kalibrierstück** Set of gauges consisting of nut gauge, spindle gauge and reference unit Jeu jauge pour filet de vis/Jauge pour taraud et vis de réference

Technische Daten	**Technical data**	**Caractéristiques techniques**	**S/VKmG 750**
Zulässige Last/Stück (Druck): Dynamisch Statische Prüflast	Admissible load/piece (pressure): Dynamic Static test load	Charge admissible/unité (pression): Dynamique Charge statique d'essai	 12 t 25 t
Hub/Kurbelumdrehung: Lastgang Schnellgang	Lift/Crank turn: Low gear Fast gear	Course/Tour de manivelle : Vitesse en charge Vitesse rapide	 1 mm 20 mm
Kurbelkraft	Crank force	Effort sur manivelle	170 N
Gewicht/Stück ca.	Weight/Piece approx.	Poids/Unité env.	45 kg

Die einschlägigen Unfallverhütungsvorschriften der Berufsgenossenschaft für Fahrzeughaltung und des Maschinenschutzgesetzes sind zu beachten. Schutzvermerk nach DIN 34 beachten.
Relevant regulations for the prevention of accidents must be adhered to. Copyright reserved.
Raccordement et entretoisement doivent être suffisamment dimensionnés. Les instructions de prévention et de sécurité doivent être respectées. Droit de reproduction réservé.

Fallstütze 8734.5

Drop type support 8734.5

Support à broche de positionnement 8734.5

Zum Anbau an die Deichsel bzw. als Heckabstützung
- **Robuster, knickfester Aufbau aus Vierkantrohr**
- **Pulverlackbeschichtung**
- **6-fach verstellbares Fallrohr mittels Bolzen und Haltegriffen**

Mountable to drawbar or vehicle rear
- Sturdy, buckling resistant square tube construction
- Powder coating
- Sixfold adjustable drop pipe by means of pins and grab handles

Fixation sur timon respectivement à l'arrière de la véhicule
- Robuste et indéformable grâce à une conception à section tubulaire
- Incomparable traitement anti-corrosion par phosphatation au zing en série et poudrage
- Broche de positionnement six fois réglable au moyen de boulons et de poignées de tenir

haacon hebetechnik gmbh
Josef-Haamann-Str. 6
D-97896 Freudenberg/Main
Tel.: + 49 (0) 93 71/66804-0
Fax: + 49 (0) 93 71/66804-66
nutzfahrzeuge@haacon.com
DMSZ
Zertifiziert nach
ISO 9001
QM 00414

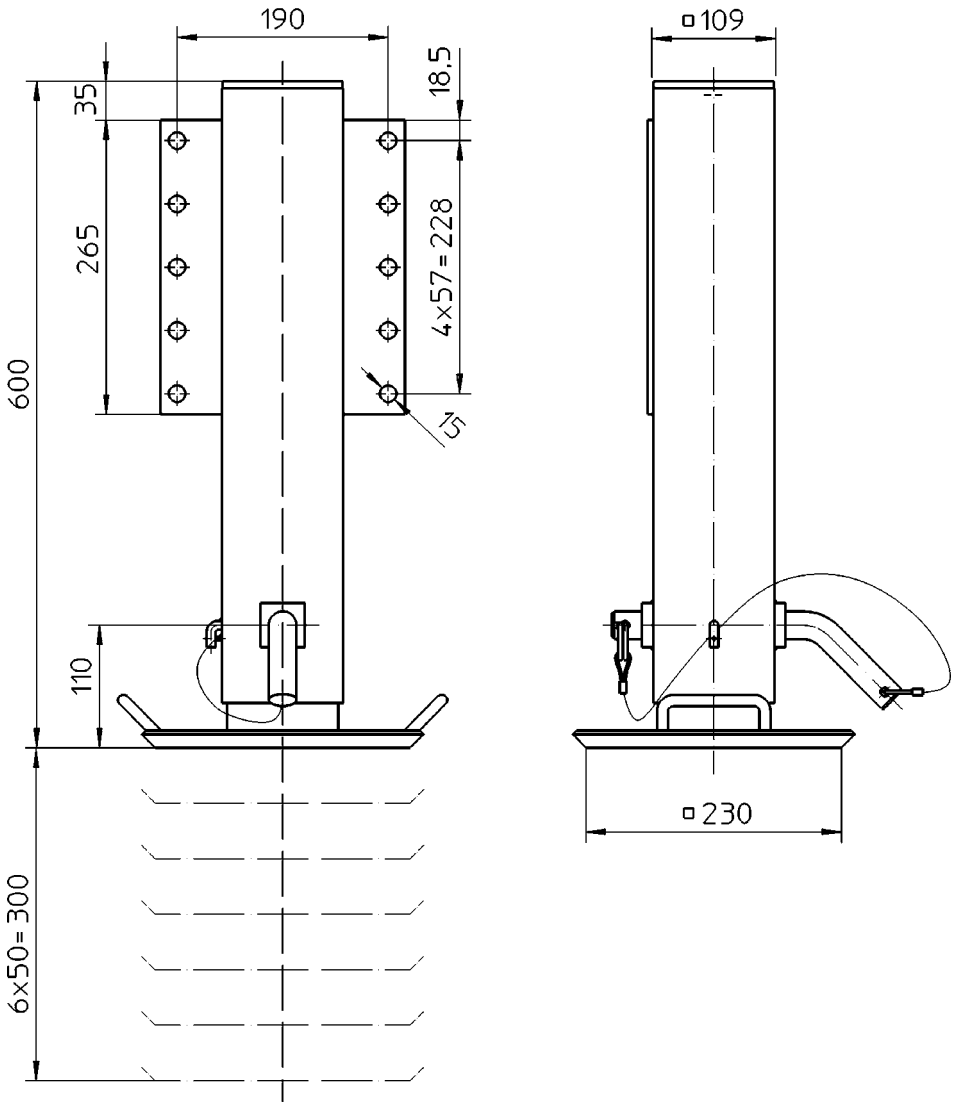

Best.-Nr. O/N° / N° Code	**Typ** Type / Type
205 718	8734

Technische Daten	**Technical data**	**Caractéristiques techniques**	**8734**
Zul. Last stat. Druck	Adm. load static (pressure)	Charge statique admissible (pression)	5 t
Fallhub	Droplift	Course de positionnement	6 x 50 mm
Gewicht	Weight	Poids	ca. 20 kg

Schwenkstütze S/DS615

Swing-away tow bar jack S/DS615

Béquille pivotante S/DS615

- **Zum Anbau an die Deichsel von Tandemanhängern**
- **Robust und knickfest**
- **Ausgezeichnete Bauhöhe/Hubverhältnis**
- **Pulverlackbeschichtung**
- **Optimale Bodenfreiheit durch Schwenkmechanismus und Verriegelung**
- **Ausgereifte Mechanik mit geringen Bedienkräften auch unter Last**

- For mounting at the tow bar of tandem drawbar trailers
- Sturdy with maximum buckling strength
- Best overall height/lift ratio
- Powder coating
- Swing-away mechanism and bolt allow for maximum ground
- Mature mechanic with low operating efforts, also under load

- Fixation sur timon pour remorque à essieux centraux
- Robuste et indéformable
- Remarquable rapport hauteur de montage/course
- Revêtement par thermo laquage
- Garde au sol optimale grâce au mécanisme pivotant et verouillable
- Bon rapport de vitesses avec faible effort sur manivelle même en charge

haacon hebetechnik gmbh
Josef-Haamann-Str. 6
D-97896 Freudenberg/Main

Tel.: + 49 (0) 93 71/66804-0
Fax: + 49 (0) 93 71/66804-66
nutzfahrzeuge@haacon.com

DMSZ
Zertifiziert nach
ISO 9001
QM 00414

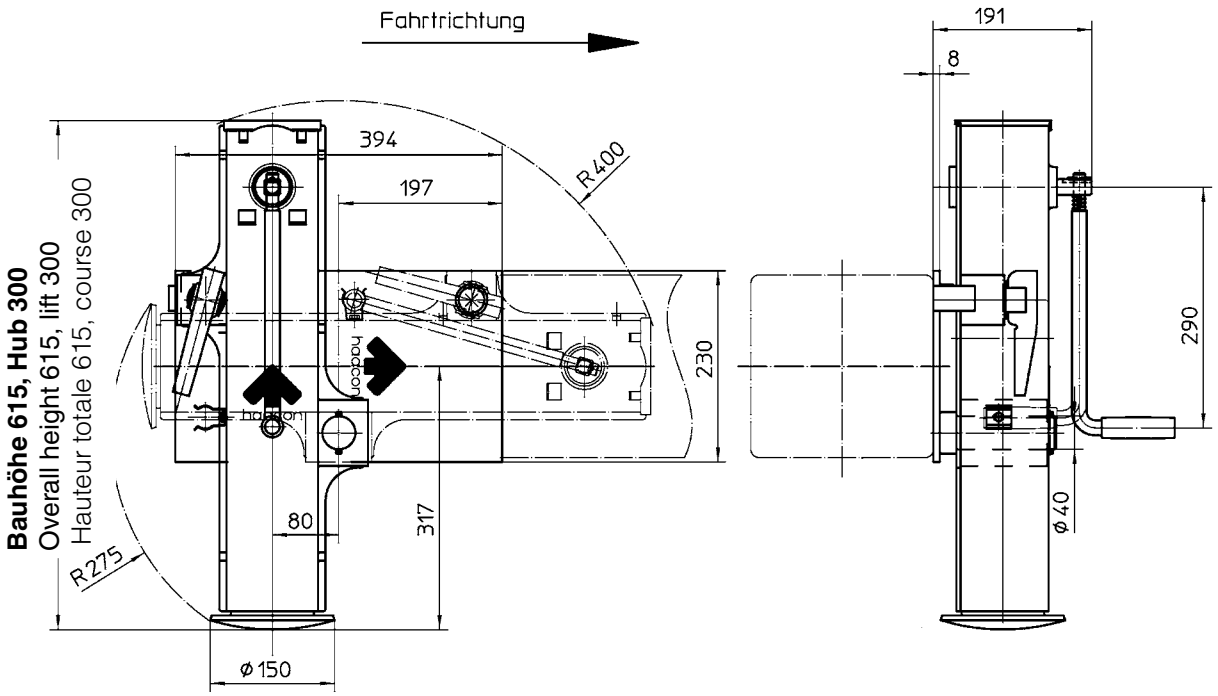

Best.-Nr. O/N°/N° Code	**Bezeichnung** Description/Désignation	
230 321	**Schwenkstütze Typ S/DS615** Swing-away tow bar jack type S/DS615 Béquille pivotante type S/DS615	**mit fester Kurbel und Kurbelsicherung** with fix crank handle and safety device for crank handle avec manivelle fixe et système de sécurité pour manivelle

Technische Daten	**Technical data**	**Caractéristiques techniques**	**S/DS615**
Zulässige Last (Druck): Dynamisch Statische Prüflast	Admissible load (pressure): Dynamic Static test load	Charge admissible (pression) Charge dynamique Charge statique d'essai	 2 t 7 t
Spindelgewinde	Spindle thread	Filetage de la vis	Tr 38 x 9,2
Kurbelkraft	Crank force	Effort sur manivelle	240 N
Übersetzung	Gear ratio	Rapport de vitesses	1,5 : 1
Hub/Kurbelumdrehung	Lift/Crank turn	Course/Tour de manivelle	6,13 mm
Wirkungsgrad	Efficiency	Rendement	0,3
Gewicht	Weight	Poids	32 kg

Maße und Konstruktionsänderungen vorbehalten.
We reserve the right to amend specifications without notice or obligation.
haacon se réserve le droit de modifier les caractéristiques de son matériel.

Spindelwinde S/DZ600

Spindle support S/DZ600

Cric de mise en hauteur S/DZ600

Komfortable Höhenverstellung der Zugdeichsel

- **Robuster Aufbau aus Vierkantrohr**
- **Zug- und druckbelastbar für millimetergenaues Nivellieren**
- **Pulverbeschichtung**
- **Selbsthemmendes Trapezgewinde**
- **Geringe Bedienkräfte**
- **Mit Kurbelsicherung**
- **Aufnahmelager mit Gummibuchsen**

Comfortable levelling of drawbar

- Sturdy square tube construction
- Telescopic spindle for accurate levelling down to the last millimeter
- Powder coating
- Self locking trapezoidal thread
- Low operating efforts
- With crank protection
- Abutment with rubber liner

Facilité de réglage du timon

- Robuste grâce à une conception à section tubulaire
- Vérin mécanique télescopique résistant aux tractions et compressions pour un nivellement au millimètre du plan de chargement
- Revêtement par thermo laquage
- Mécanisme autobloquant grâce à sa conception vis écrou trapézoïdale
- Effort sur manivelle faible
- Avec sécurité de manivelle
- Butée de fixation/embout percé retenue en caoutchouc

haacon hebetechnik gmbh
Josef-Haamann-Str. 6
D-97896 Freudenberg/Main

Tel.: + 49 (0) 93 71/66804-0
Fax: + 49 (0) 93 71/66804-66
nutzfahrzeuge@haacon.com

DMSZ
Zertifiziert nach
ISO 9001
QM 00414

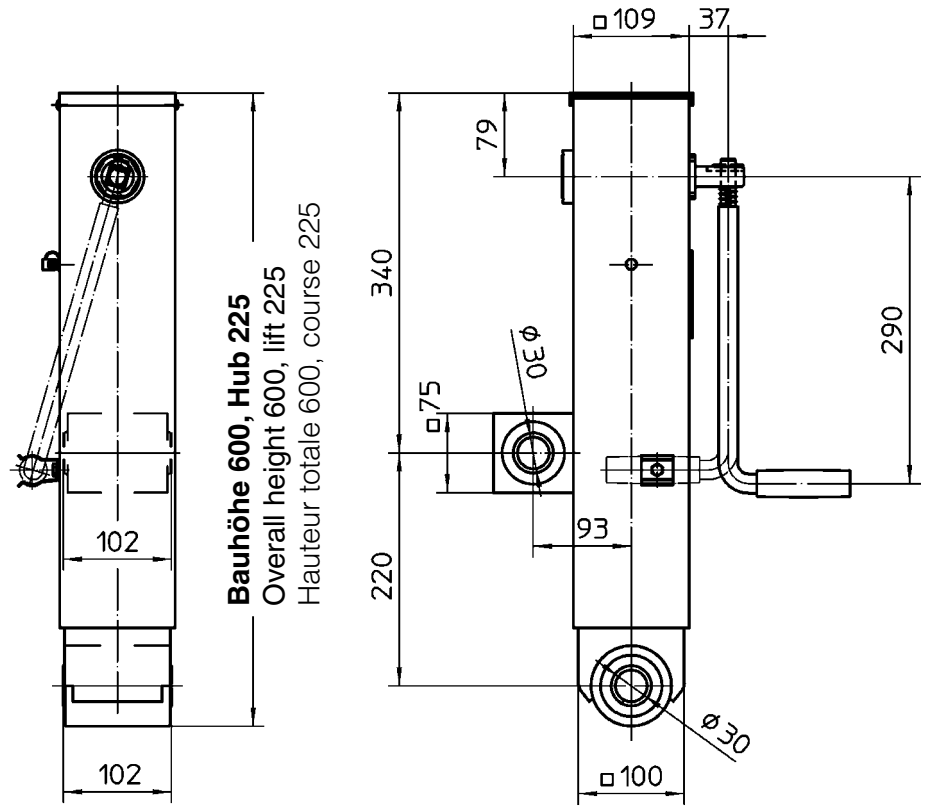

Best.-Nr. O/N° / N° Code	**Typ** Type / Type
230 410	S/DZ600

Technische Daten	**Technical data**	**Caractéristiques techniques**	**S/DZ600**
Zul. Last dyn.	Adm. load dynamic	Charge dynamique admissible	2 t
Zul. Last stat.	Adm. load static	Charge statique admissible	5 t
Kurbelkraft	Crank force	Effort sur manivelle	240 N
Übersetzung	Gear ratio	Rapport de vitesses	1,5 : 1
Hub	Lift	Course	225 mm
Hub / Kurbelumdrehung	Lift / Crank turn	Course / Tour de manivelle	6,13 mm
Wirkungsgrad	Efficiency	Rendement	0,3
Gewicht	Weight	Poids	ca. 25 kg

Spindelwinde 0,5 t
Spindle Support 0,5 t
Cric de mise en hauteur 0,5 t

Spindelwinde handbetrieben zum ergonomischen Anpassen und Abstützen, zum Nivellieren und Verschieben, etc., auch mit zusätzlichem Fallhub.
- **Robuster Aufbau aus Vierkantrohr**
- **Selbsthemmende Trapezgewindespindel, wartungsfreies Kegelradgetriebe**
- **Leichte, sichere Bedienung, montagefreundlich**
- **Für Druckbelastung**

Wahlweise:
- **Zug/Druckbelastung**
- **Abweichende Hub- und Bauhöhe**
- **Andere Fußformen**
- **Andere Kurbeln**
- **Zusätzliche Befestigungsmöglichkeiten**

Spindle support manually operated, for ergonomic adjusting and support- ing, for levelling and dislocating, etc., also telescopic drop type.
- Robust rectangular tube
- Spindle with self-locking trapezoidal thread, maintenance-free bevel gear
- Easy and secure operation, easy to mount
- For pressure load

Optional:
- Tension /pressure load
- Different lift or height
- Another foot version
- Different crank version
- Additional fixing possibilities

Cric de mise en hauteur, à opération manuelle, afin d'ajuster et appuyer de façon ergonomique, pour niveler et décaler, etc., en plus type équipé d'une broche de positionnement
- Tube carré robuste
- Broche autoblocante à filet trapézoïdal, engrenage coniques sans maintenance
- Manipulation simple et sûre, simple á monter
- Pour charge de pression

Option :
- Charge de traction/de pression
- Course ou hauteur différente
- Autre version de pied
- Autres manivelles
- Possibilités de fixation supplémentaires

haacon hebetechnik gmbh
Josef-Haamann-Str. 6
D-97896 Freudenberg/Main
Tel.: + 49 (0) 93 71/66804-0
Fax: + 49 (0) 93 71/66804-66
nutzfahrzeuge@haacon.com
DMSZ
Zertifiziert nach ISO 9001
QM 00414

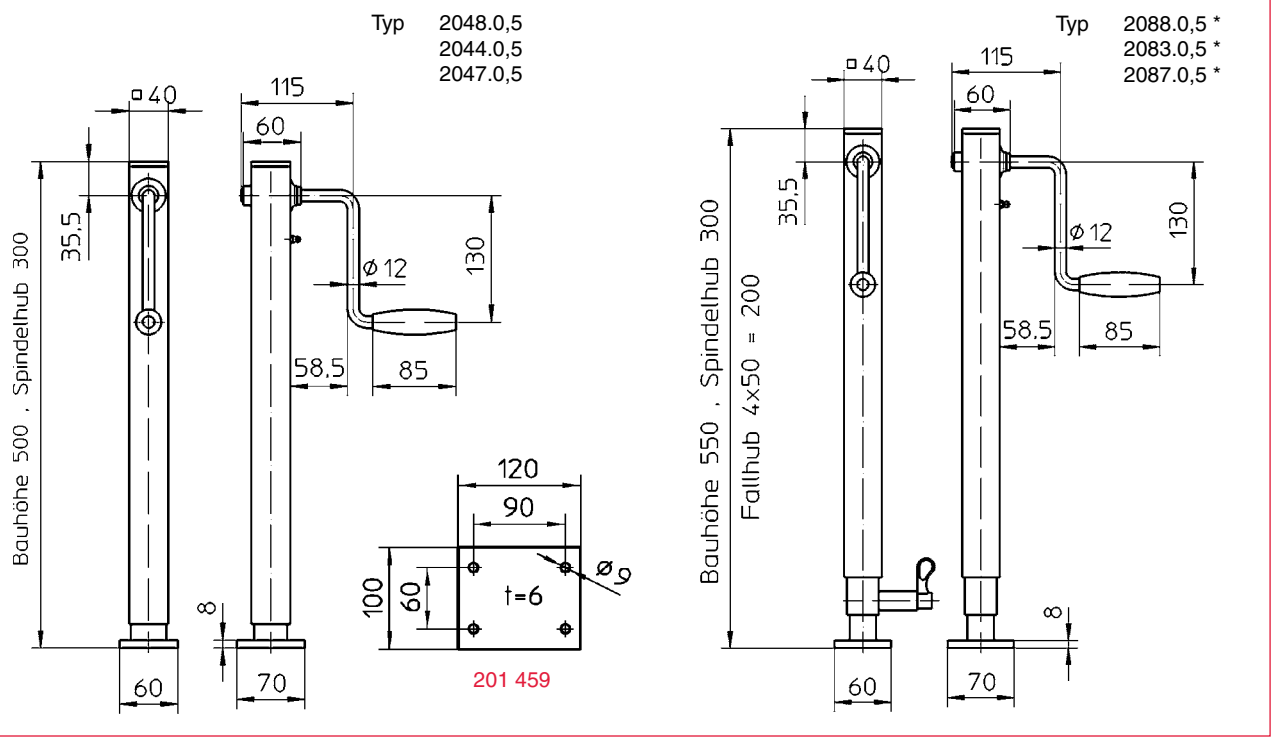

Best.-Nr. O/N°/N° Code	**Typ** Type/Type		*** Best.-Nr.** * O/N°/* N° Code	*** Typ** * Type/* Type
203 466	2048.0,5	**mit fester Kurbel und Fußplatte** with fixed crank and ground plate avec manivelle fixe et semelle plate	**203 467**	2088.0,5
203 468	2044.0,5	**mit abnehmbarer Kurbel** with removable crank avec manivelle amovible	**203 472**	2083.0,5
202 620	2044.0,5	**ohne Kurbel** without crank sans manivelle	**202 578**	2083.0,5
203 469	2047.0,5	**mit Abgangswelle für paarweisen Einsatz, ohne Kurbel** with connecting shaft adaptor for parallel working, without crank avec pivot d'entraînement débouchant permettant un fonctionnement en parallèle, sans manivelle	**203 474**	2087.0,5
201 459		**Anschweißplatte** Counter plate, mounting by welding Plat de fixation par soudage		

*** Fallhub zusätzlich**/* Telescopic drop type additionally/* Broche de positionnement en plus

Technische Daten	**Technical data**	**Caractéristiques techniques**		**( )***
Zulässige Last (Druck)	Admissible load (pressure)	Charge admissible (pression)	500 kg	500 kg
Bauhöhe	Overall height	Hauteur totale	500 mm	550 mm
Hub	Lift	Course	300 mm	300 mm
Fallhub (absteckbar 4x50 mm)	Telescopic drop (4x50 mm)	Broche de positionnement (4x50 mm)	-	200 mm
Hub/Kurbelumdrehung	Lift/Crank turn	Course/Tour de manivelle	3 mm	3 mm
Kurbelkraft	Crank force	Effort manivelle	140 N	140 N
Übersetzung	Gear transmission	Rapport	1 : 1	1 : 1
Gewicht	Weight	Poids	4 kg	5,5 kg

Spindelwinde 1 t
Spindle Support 1 t
Cric de mise en hauteur 1 t

Spindelwinde handbetrieben zum ergonomischen Anpassen und Abstützen, zum Nivellieren und Verschieben, etc., auch mit zusätzlichem Fallhub.
- **Robuster Aufbau aus Vierkantrohr**
- **Selbsthemmende Trapezgewindespindel, wartungsfreies Kegelradgetriebe**
- **Leichte, sichere Bedienung, montagefreundlich**
- **Für Druckbelastung**

Wahlweise:
- **Zug/Druckbelastung**
- **Abweichende Hub- und Bauhöhe**
- **Andere Fußformen**
- **Andere Kurbeln**
- **Zusätzliche Befestigungsmöglichkeiten**

Spindle support manually operated, for ergonomic adjusting and support ing, for levelling and dislocating, etc., also telescopic drop type.
- Robust rectangular tube
- Spindle with self-locking trapezoidal thread, maintenance-free bevel gear
- Easy and secure operation, easy to mount
- For pressure load

Optional:
- Tension/pressure load
- Different lift or height
- Another foot version
- Different crank version
- Additional fixing possibilities

Cric de mise en hauteur, à opération manuelle, afin d'ajuster et appuyer de façon ergonomique, pour niveler et décaler, etc., en plus type équipé d'une broche de positionnement
- Tube carré robuste
- Broche autoblocante à filet trapézoïdal, engrenage coniques sans maintenance
- Manipulation simple et sûre, simple à monter
- Pour charge de pression

Option :
- Charge de traction/de pression
- Course ou hauteur différente
- Autre version de pied
- Autres manivelles
- Possibilités de fixation supplémentaires

haacon hebetechnik gmbh
Josef-Haamann-Str. 6
D-97896 Freudenberg/Main
Tel.: + 49 (0) 93 71/66804-0
Fax: + 49 (0) 93 71/66804-66
nutzfahrzeuge@haacon.com
DMSZ
Zertifiziert nach
ISO 9001
QM 00414

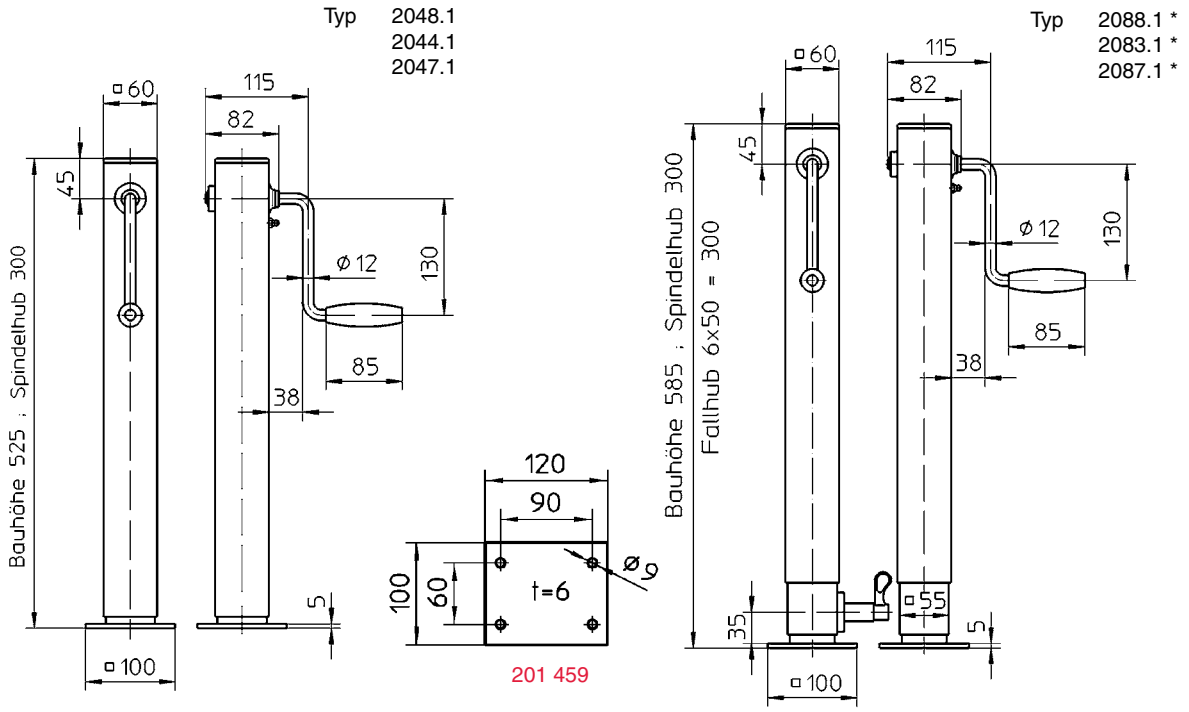

Best.-Nr. O/N°/N° Code	**Typ** Type/Type		*** Best.-Nr.** * O/N°/* N° Code	*** Typ** * Type/* Type
203 522	2048.1	**mit fester Kurbel und Fußplatte** with fixed crank and ground plate avec manivelle fixe et semelle plate	**203 520**	2088.1
203 565	2044.1	**mit abnehmbarer Kurbel** with removable crank avec manivelle amovible	**203 473**	2083.1
202 652	2044.1	**ohne Kurbel** without crank sans manivelle	**202 579**	2083.1
203 566	2047.1	**mit Abgangswelle für paarweisen Einsatz, ohne Kurbel** with connecting shaft adaptor for parallel working, without crank avec pivot d'entraînement débouchant permettant un fonctionnement en parallèle, sans manivelle	**203 475**	2087.1
201 459		**Anschweißplatte** Counter plate, mounting by welding Plat de fixation par soudage		

*** Fallhub zusätzlich**/* Telescopic drop type additionally/* Broche de positionnement en plus

Technische Daten	**Technical data**	**Caractéristiques techniques**		**( )***
Zulässige Last (Druck)	Admissible load (pressure)	Charge admissible (pression)	1000 kg	1000 kg
Bauhöhe	Overall height	Hauteur totale	525 mm	585 mm
Hub	Lift	Course	300 mm	300 mm
Fallhub (absteckbar 6x50 mm)	Telescopic drop (6x50 mm)	Broche de positionnement (6x50 mm)	-	300 mm
Hub/Kurbelumdrehung	Lift/Crank turn	Course/Tour de manivelle	1,9 mm	1,9 mm
Kurbelkraft	Crank force	Effort manivelle	140 N	140 N
Übersetzung	Gear transmission	Rapport	1 : 1,6	1 : 1,6
Gewicht	Weight	Poids	5,5 kg	7,5 kg

Spindelwinde 3 t
Spindle support 3 t
Cric de mise en hauteur 3 t

Spindelwinde handbetrieben zum ergonomischen Anpassen und Abstützen, zum Nivellieren und Verschieben, etc., auch mit zusätzlichem Fallhub.
- **Robuster Aufbau aus Vierkantrohr**
- **Selbsthemmende Trapezgewindespindel, wartungsfreies Kegelradgetriebe**
- **Leichte, sichere Bedienung, montagefreundlich**
- **Für Druckbelastung**

Wahlweise:
- **— Zug/Druckbelastung**
- **— Abweichende Hub- undBauhöhe**
- **— Andere Fußformen**
- **— Andere Kurbeln**
- **— Zusätzliche Befestigungsmöglichkeiten**

Spindle support manually operated, for ergonomic adjusting and supporting, for levelling and dislocating, etc., also telescopic drop type.
- Robust rectangular tube
- Spindle with self-locking trapezoidal thread, maintenance-free bevel gear
- Easy and secure operation, easy to mount
- For pressure load
- *Optional:*
  - — Tension /pressure load
  - — Different lift or height
  - — Another foot version
  - — Different crank version additional fixing possibilities

Cric de mise en hauteur, à opération manuelle, afin d'ajuster et appuyer de façon ergonomique, pour niveler et décaler, etc., en plus type équipé d'une broche de positionnement
- Tube carré robuste
- Broche autoblocante à filet trapézoïdal, engrenage coniques sans maintenance
- Manipulation simple et sûre, simple á monter
- Pour charge de pression

Option :
- — Charge de traction/de pression
- — Course ou hauteur différente
- — Autre version de pied
- — Autres manivelles possibilités de fixation supplémentaires

haacon hebetechnik gmbh
Josef-Haamann-Str. 6
D-97896 Freudenberg/Main
Tel.: + 49 (0) 93 71/66804-0
Fax: + 49 (0) 93 71/66804-66
nutzfahrzeuge@haacon.com
DMSZ
Zertifiziert nach
ISO 9001
QM 00414

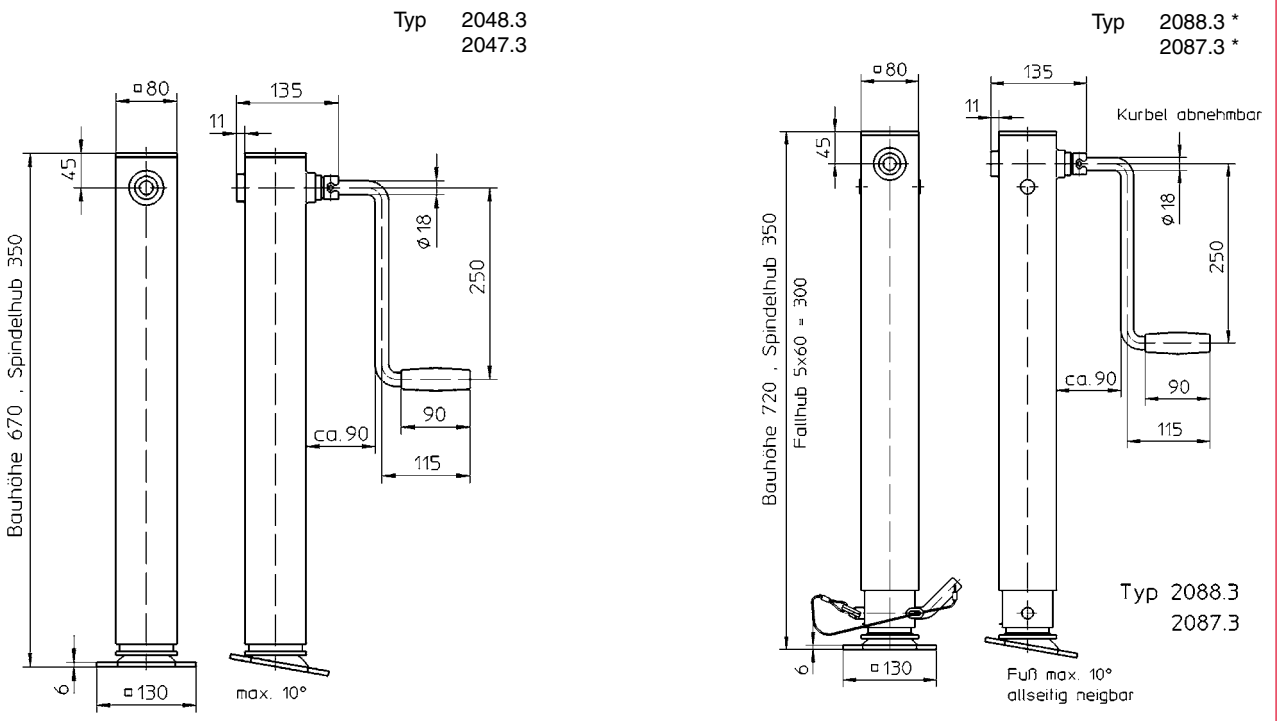

Best.-Nr. O/N°/N° Code	**Typ** Type/Type		*** Best.-Nr.** * O/N°/* N° Code	*** Typ** * Type/* Type
203 509	2048.3	**mit abnehmbarer Kurbel und allseitig neigbarer Fußplatte** with removable crank and inclinable foot avec manivelle amovible et pied pivotant	**203 323**	2088.3
202 616	2044.3	**ohne Kurbel, mit allseitig neigbarer Fußplatte** without crank, with inclinable foot sans manivelle, avec pied pivotant	**207 769**	2083.3
203 567	2047.3	**mit Abgangswelle für paarweisen Einsatz, ohne Kurbel** with connecting shaft adaptor for parallel working, without crank avec pivot d'entraînement débouchant permettant un fonctionnement en parallèle, sans manivelle	**203 477**	2087.3
*** Fallhub zusätzlich**/* Telescopic drop type additionally/* Broche de positionnement en plus				

Technische Daten	**Technical data**	**Caractéristiques techniques**		**( )***
Zulässige Last (Druck)	Admissible load (pressure)	Charge admissible (pression)	3000 kg	3000 kg
Bauhöhe	Overall height	Hauteur totale	670 mm	720 mm
Hub	Lift	Course	350 mm	350 mm
Fallhub (absteckbar 5x60 mm)	Telescopic drop (5x60 mm)	Broche de positionnement (5x60 mm)	–	300 mm
Hub/Kurbelumdrehung	Lift/Crank turn	Course/Tour de manivelle	2,2 mm	2,2 mm
Kurbelkraft	Crank force	Effort manivelle	260 N	260 N
Übersetzung	Gear transmission	Rapport	1 : 1,83	1 : 1,83
Gewicht	Weight	Poids	17 kg	21 kg

Maße und Konstruktionsänderungen vorbehalten.
We reserve the right to amend specifications without notice or obligation.
haacon se réserve le droit de modifier les caractéristiques de son matériel.

Ersatzradhalter 4718

Universal spare wheel carrier 4718

Porte roue de secours 4718

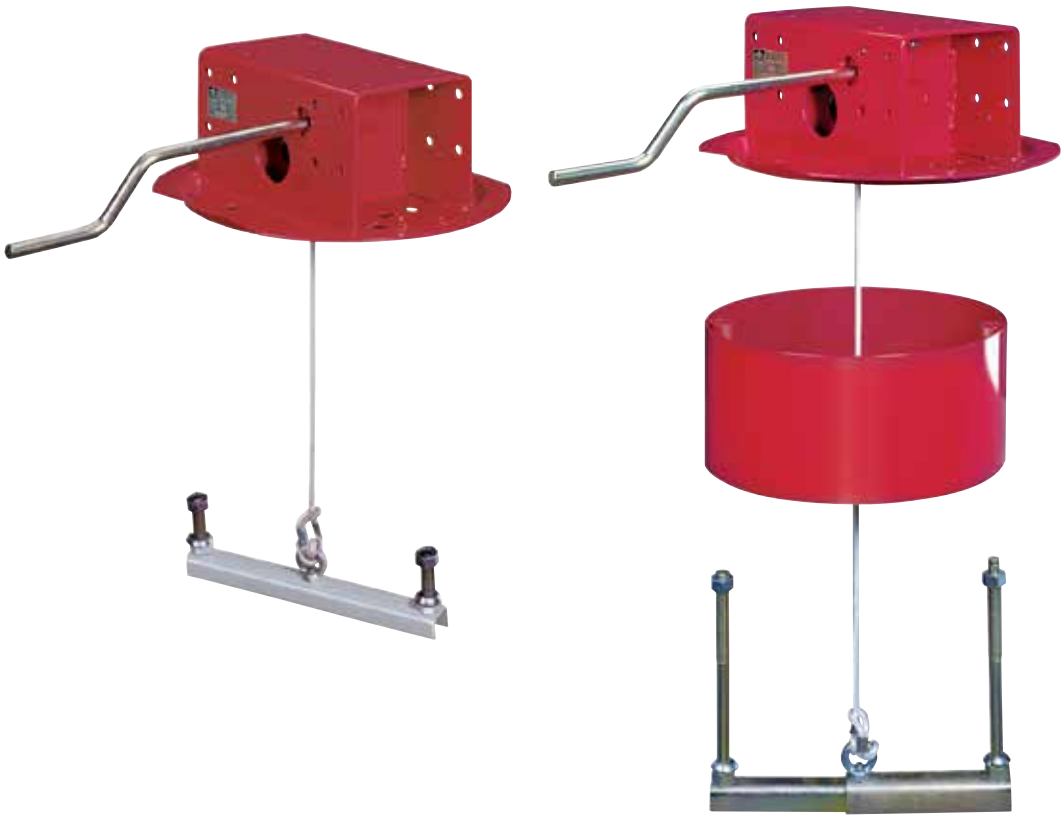

- **Für Außenrahmen-, Innenrahmen- und Über-Kopf-Montage**
- **Integrierte Schneckenradseilwinde**
- **Starre oder verstellbare Spannarme für alle Arten von Felgen**
- **Pulverlackbeschichtung**

- For outside-, inside- and upside down mounting
- Integral rope winch including rope
- Rigid or adjustable support arms for all types of offset wheels
- Powder coating

- Pour montage intérieur, exterieur ou sous longerons
- Treuil à méchanisme vis sans fin intégré
- Bras de tension électrozingué fixes ou règlables pour tous types de jantes
- Revêtement par thermo laquage

haacon hebetechnik gmbh
Josef-Haamann-Str. 6
D-97896 Freudenberg/Main

Tel.: + 49 (0) 93 71/66804-0
Fax: + 49 (0) 93 71/66804-66
nutzfahrzeuge@haacon.com

DMSZ
Zertifiziert nach
ISO 9001
QM 00414

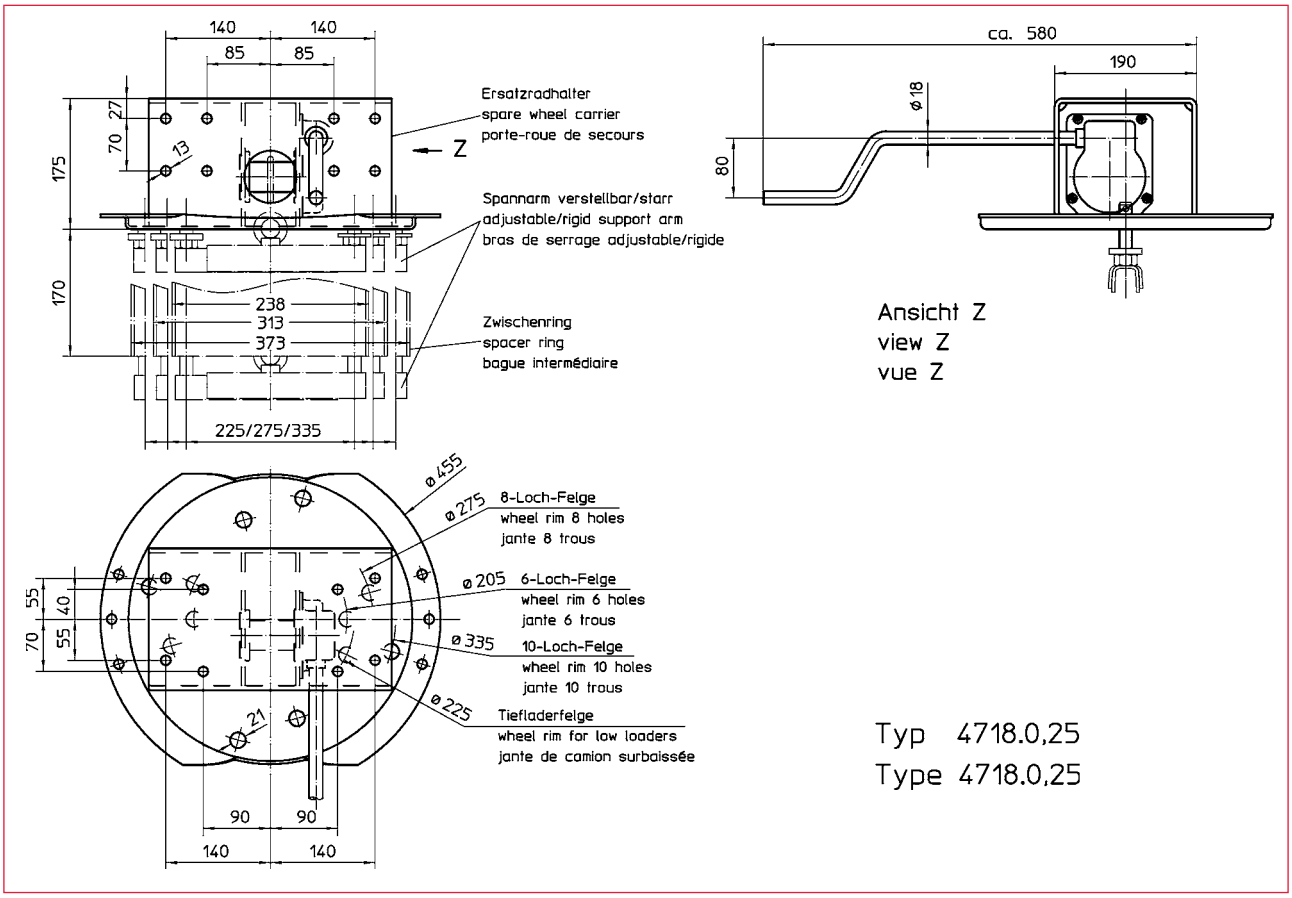

Best.-Nr. O/N° /N° Code	**Typ** Type/Type	**Zubehör /** Otional extra/Accessoires	**Gewicht**/ Weight/Poids
210 966	4718		16,5 kg
		Spannarm/support arm/bras de tension	
200 233	4671.4	**verstellbar, mit Seil, für Felgen mit Einpreßtiefe** adjustable, incl. rope, for offset wheels ajustable, avec câble, pour jantes avec déport	1,9 kg
205 283	4671.8	**starr, mit Seil, für 10-Loch-Felge mit Einpreßtiefe** rigid , incl. rope, for 10 holes offset wheels fixe, avec câble, pour jantes à 10 trous avec déport	1,7 kg
200 237	4671.5	**verstellbar, mit Seil, für Zwischenring 170 mm, für Felgen ohne Einpreßtiefe** adjustable, incl. rope, for intermediate ring 170 mm, for wheels w.o. offset ajustable, avec câble, pour cercle intermediate 170 mm, pour jantes sans déport	1,9 kg
200 718	4671.6	**verstellbar, für Zwischenring 230 mm hoch** adjustable, for intermediate ring 230 mm height ajustable pour cercle intermediate 230 mm en haute	1,9 kg
205 284	4671.9	**starr, für Zwischenring 170 mm (10-Loch-Felge)** ridged, for intermediate ring 170 mm height (10-holes wheel) fixe, pour cercle intermediate 170 mm en haute (jantes à 10 trous)	1,7 kg
		Zwischenring/intermediate ring/cercle intermediate	
200 234	4671.409	170 mm, 6-**Loch**/holes/trous	4,6 kg
200 235	4671.410	170 mm, 8-**Loch**/holes/trous	5,5 kg
200 236	4671.411	170 mm, 10-**Loch**/holes/trous	6,0 kg
200 717	4671.412	230 mm, 10-**Loch**/holes/trous	9,7 kg

Technische Daten	**Technical data**	**Caractéristiques techniques**	**4718**
Zulässige Last	Admissible load	Charge admissible	0,25 t
Seillänge	Rope length	Longueur du câble	1,75 m
Trommeldurchmesser	Drum diameter	Ø du tambour	40 mm
Seilstärke	Rope diameter	Épaisseur du câble	8 mm
Kurbelkraft	Crank force	Effort sur manivelle	150 N
Übersetzung	Gear ratio	Rapport de vitesses	25 : 1
Hub/Kurbelumdrehung	Lift/Crank turn	Course/Tour de manivelle	6 mm

Ersatzradhalter 4731

Universal spare wheel carrier 4731

Porte roue de secours 4731

- **Einfacher, stabiler Halter für alle Räder mit 6-, 8-, und 10-Loch-Felgen mit Einpreßtiefe**
- **Lochkreis-Durchmesser zur Aufnahme des Ersatzrades: 205, 225, 275, 335 mm**
- **Integrierte Schneckenradseilwinde**
- **Pulverlackbeschichung**

Wahlweise:

— **Starre oder verstellbare Spannarme für Felgen mit Einpreßtiefe**

- Simple and rigid holder for all wheels with 6-, 8-, and 10-hole wheels with offset
- Screw-hole circle for spare wheels: 205, 225, 275, 335 mm
- Integral rope winch including rope and pulley
- Powder coating

Optional:

— Rigid or adjustable support arms for offset wheels

- Simple et solide fixateur pour tous les roues avec 6-, 8-, 10-trous jantes avec déport
- Arrangement des trous pour jantes de secours : 205, 225, 275, 335 mm
- Treuil à méchanisme vis sans fin intégré avec poulie de renvoi
- Revêtement par thermo laquage

Option :

— Bras de tension fixes ou règlables pour jantes avec déport

haacon hebetechnik gmbh
Josef-Haamann-Str. 6
D-97896 Freudenberg/Main

Tel.: + 49 (0) 93 71/66804-0
Fax: + 49 (0) 93 71/66804-66
nutzfahrzeuge@haacon.com

DMSZ
Zertifiziert nach
ISO 9001
QM 00414

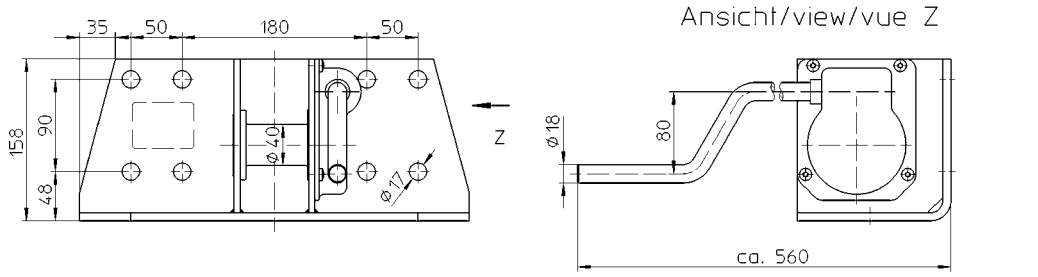

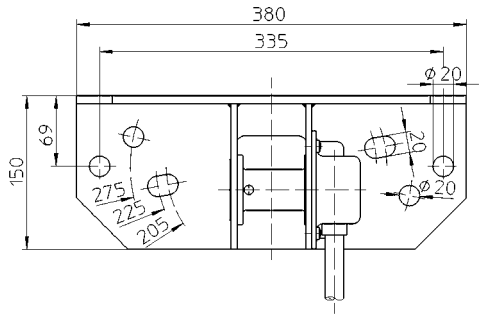

Typ 4731.0,25
Type 4731.0,25

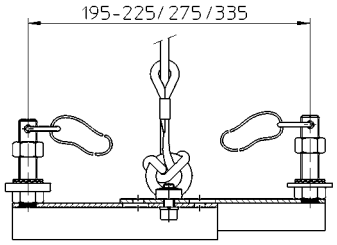

Typ 4671.4
Type 4671.4

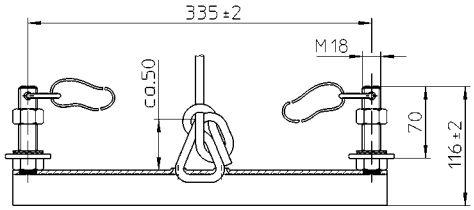

Typ 4671.8
Type 4671.8

Best.-Nr. O/N°/N° Code	**Typ** Type/Type	**Zubehör** Optional extra/Accessoires
210 970	4731	
200 233	4671.4	**Spannarm verstellbar, mit Seil, für Felgen mit Einpreßtiefe** support arm ajustable, incl. rope, for offset wheels bras de tension ajustable, avec câble, pour jantes avec déport
205 283	4671.8	**Spannarm starr, mit Seil, für 10-Loch-Felge mit Einpreßtiefe** support arm fix, incl. rope, for 10 holes offset wheels bras de tension fixe, avec câble, pour jantes avec déport à 10 trous

Technische Daten	**Technical data**	**Caractéristiques techniques**	**4731**
Zulässige Last	Admissible load	Charge admissible	0,25 t
Seillänge	Robe length	Longueur du câble	1,75 m
Trommeldurchmesser	Drum diameter	Ø du tambour	40 mm
Seilstärke	Rope diameter	Épaisseur du câble	8 mm
Kurbelkraft	Crank force	Effort sur manivelle	150 N
Übersetzung	Gear ratio	Rapport de vitesses	25 : 1
Hub/Kurbelumdrehung	Lift/Crank turn	Course/Tour de manivelle	6 mm
Gewicht	Weight	Poids	
Ersatzradhalter	Spare wheel carrier	Porte roue de secours	9,6 kg
Spannarm verstellbar	Support arm adj.	Bras de tension ajustable	1,9 kg
Spannarm starr	Support arm fix	Bras de tension fixe	1,7 kg

Ersatzradhalter 4732.0,2

Universal spare wheel carrier 4732.0,2

Porte roue de secours 4732.0,2

- **Für Zugmaschinen und Lastkraftwagen mit seitlichem Unterfahrschutz**
- **Mit spritzwassergeschütztem Schneckengetriebe in der Seilwinde**
- **Drehrichtung wahlweise links oder rechts**
- **Mit Polyamidseil und Haltebügel für Felgen mit Einpreßtiefe, Lochkreis Ø 335 mm; verstellbare Spannarme alternativ erhältlich**
- **Lagerungen aus hochwertigem, verschleißfestem Kunststoff**
- **Ablaufsicher durch selbsthemmendes Schneckengetriebe**
- **Wartungsfrei**
- **Universell anbaubar durch vielfältige Befestigungsmöglichkeiten**
- **Pulverlackbeschichung**

- For trucks with internal side guards
- With waterproof worm gear in rope winch
- Drive for L.H. or R.H. coiling
- With nylon rope and bracket for offset wheels with 335 mm PCD adjustable support arms alternatively available
- Bearing in high quality nylon
- Reliable operation through self locking worm gear
- Maintenance free
- Universal mounting
- Powder coating

- Pour tracteur routier et camion porteur équipés de pare-cycliste
- Mécanisme du treuil protégé et étanche
- Treuil réversible droite ou gauche
- Avec câble polyamide et barres de tension pour jantes avec déport, entre-axe jusqu'à 335 mm et barres de tension règlables en option
- Paliers en matière plastique à faible usure
- Déroulement sécurisé grâce au mécanisme autobloquant vis sans fin du treuil
- Entretien réduit
- Montage universel grâce à de multiples possibilités de fixation
- Revêtement par thermo laquage

haacon hebetechnik gmbh
Josef-Haamann-Str. 6
D-97896 Freudenberg/Main
Tel.: + 49 (0) 93 71/66804-0
Fax: + 49 (0) 93 71/66804-66
nutzfahrzeuge@haacon.com
DMSZ
Zertifiziert nach
ISO 9001
QM 00414

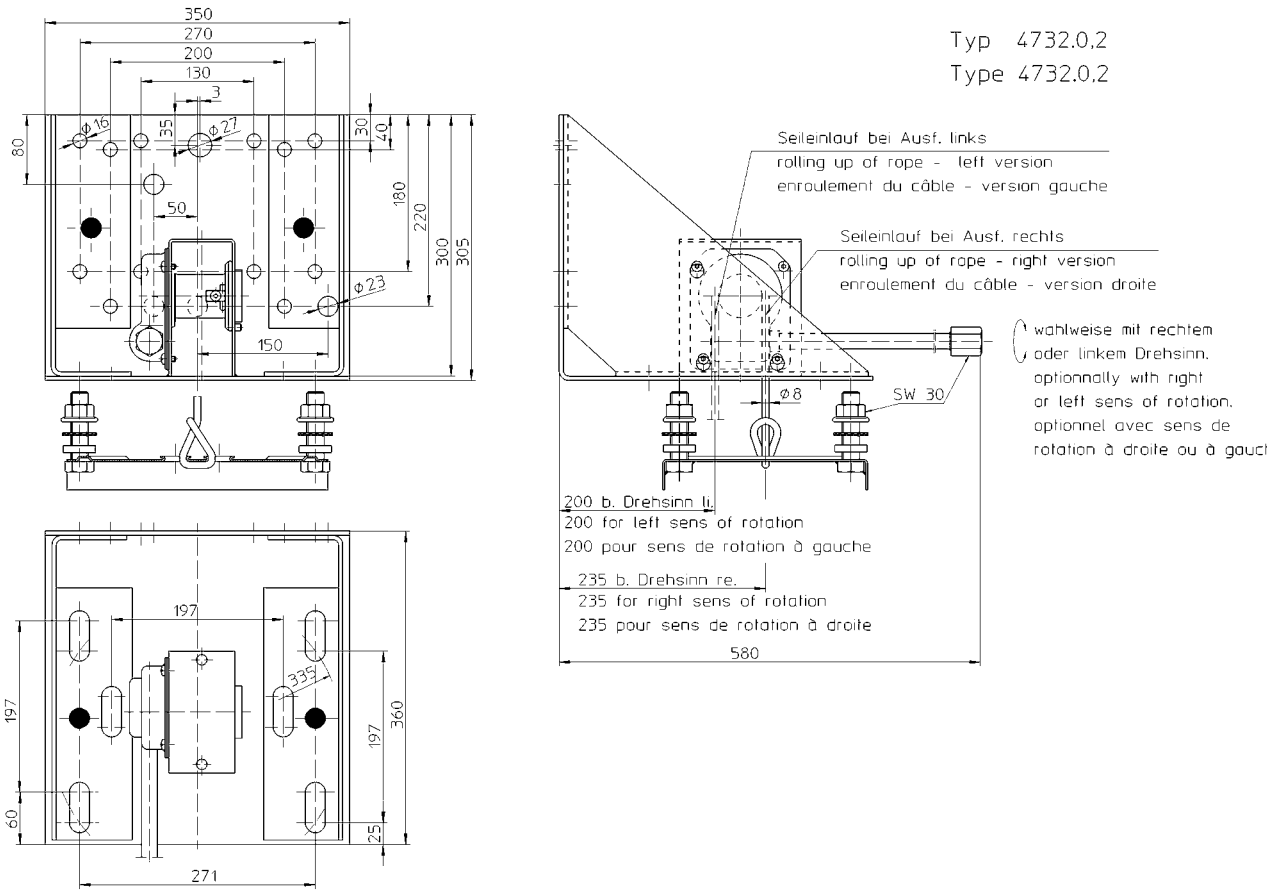

Best.-Nr. O/N°/N° Code	**Typ** Type/Type
213 163	4732

Technische Daten	**Technical data**	**Caractéristiques techniques**	**4732.0,2**
Zulässige Last	Admissible load	Charge admissible	0,2 t
Seillänge	Robe length	Longueur du câble	1,75 m
Trommeldurchmesser	Drum diameter	Ø du tambour	50 mm
Seilstärke	Rope diameter	Épaisseur du câble	8 mm
Eingangsmoment	Torque	Moment d'enroulement	11,6 Nm
Übersetzung	Gear ratio	Rapport de vitesses	25 : 1
Hub/Kurbelumdrehung	Lift/Crank turn	Course/Tour de manivelle	7,3 mm
Wirkungsgrad	Efficiency	Rendement	0,2
Gewicht	Weight	Poids	22 kg

Ersatzradhalter 4729.0,25

Universal spare wheel carrier 4729.0,25

Porte roue de secours 4729.0,25

- **Für Innenrahmenmontage unter dem Trailer**
- **Robuste Konstruktion mit zwei starr verbundenen Längsträgern**
- **Integrierte Schneckenradseilwinde und Umlenkrollen**
- **Starre oder verstellbare Spannarme für alle Arten von Felgen**
- **Klemmelemente zur Befestigung am Fahrzeugrahmen**

- For mounting between trailer main rails
- Sturdy construction with two rigidly joined „C“ channel sections
- Integral rope winch including rope and pulley
- Rigid or adjustable support arms for all types of offset wheels
- Fixing brackets for mounting above spare wheel carrier into chassis

- Pour montage entre longerons sous la semi-remorque
- Construction solide grâce à deux longerons fixes entretoîsés
- Treuil à méchanisme vis sans fin intégré avec poulie de renvoi
- Bras de tension fixes ou règlables pour tous types de jantes
- Brides de carrosserie pour fixation sur les longerons

haacon hebetechnik gmbh
Josef-Haamann-Str. 6
D-97896 Freudenberg/Main
Tel.: + 49 (0) 93 71/66804-0
Fax: + 49 (0) 93 71/66804-66
nutzfahrzeuge@haacon.com
DMSZ
Zertifiziert nach
ISO 9001
QM 00414

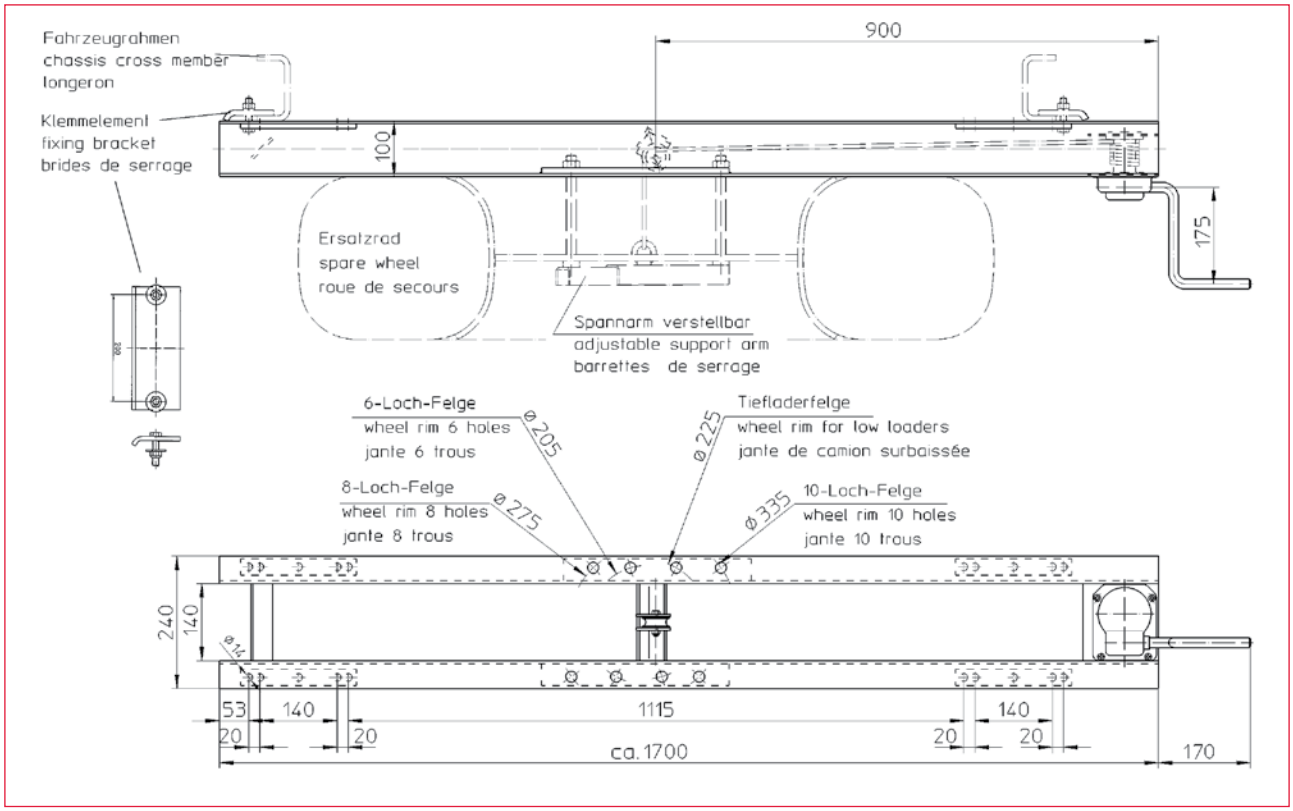

Best.-Nr. O/N° /N° Code	**Typ** Type/Type	**Zubehör** Optional extra/Accessoires	**Gewicht** Weight/Poids
210 973	4729.0,25	**für 1 Ersatzrad**/one spare wheel/une roue de secours	36,5 kg
200 249		**Klemmelement (2 Stck. erf.)/**fixing bracket (2 pcs. needed)/brides de serrage (2 conv.)	2,5 kg
		Spannarm/support arm/bras de tension	
200736	4671.4	**verstellbar, mit Seil, für Felgen mit Einpreßtiefe** adjustable, incl. rope, for offset wheels ajustable, avec câble, pour jantes avec déport	1,9 kg
205 324	4671.8	**starr, mit Seil, für 10-Loch-Felge mit Einpreßtiefe** rigid , incl. rope, for 10 holes offset wheels fixe, avec câble, pour jantes à 10 trous avec déport	1,7 kg
202 061	4671.5	**verstellbar, mit Seil, für Zwischenring 170 mm, für Felgen ohne Einpreßtiefe** adjustable, incl. rope, for intermediate ring 170 mm, for wheels w.o. offset ajustable, avec câble, pour cercle intermediate 170 mm, pour jantes sans déport	1,9 kg
202 026	4671.6	**verstellbar, für Zwischenring 230 mm hoch** adjustable, for intermediate ring 230 mm height ajustable pour cercle intermediate 230 mm en haute	1,9 kg
205 325	4671.9	**starr, für Zwischenring 170 mm (10-Loch Felge)** ridged, for intermediate ring 170 mm height (10-holes wheel) fixe, pour cercle intermediate 170 mm en haute (jantes à 10 trous)	1,7 kg
		Zwischenring/intermediate ring/cercle intermediate	
200 234	4671.409	170 mm, 6-**Loch**/holes/trous	4,6 kg
200 235	4671.410	170 mm, 8-**Loch**/holes/trous	5,5 kg
200 236	4671.411	170 mm, 10-**Loch**/holes/trous	6,0 kg
200 717	4671.412	230 mm, 10-**Loch**/holes/trous	9,7 kg

Technische Daten	**Technical data**	**Caractéristiques techniques**	**4729.0,25**
Zulässige Last	Admissible load	Charge admissible	0,25 t
Seillänge	Robe length	Longueur du câble	3,0 m
Trommeldurchmesser	Drum diameter	Ø du tambour	40 mm
Seilstärke	Rope diameter	Épaisseur du câble	8 mm
Kurbelkraft	Crank force	Effort sur manivelle	70 N
Übersetzung	Gear ratio	Rapport de vitesses	25 : 1
Hub/Kurbelumdrehung	Lift/Crank turn	Course/Tour de manivelle	6 mm

Ersatzradwinde 468.0,25

Spare wheel winch 468.0,25

Treuil pour roue de secours 468.0,25

- **Robuste, leichtgängige Winde zum Handhaben von LKW-Ersatzrädern durch eine Person**
- **Vielseitig montierbar**
- **Selbsthemmendes, spritzwassergeschütztes Schneckenradgetriebe**
- **Alle Winden entsprechen der UVV der BG und tragen das GS-Zeichen**
- **Für Betrieb mit Stahl- oder Kunststoffseil**
- **Pulverlackbeschichtung**

- Robust, easy to operate winch for handling a spare wheel by one person
- Various possibilities to mount
- Self locking worm gear drive, waterproof
- All winches are proofed by BG and GS testet
- For use with steel rope or polyamid rope
- Powder coating

- Treuil solide, facile à utiliser, convient à la manipulation de roues de secours de véhicules utilitaires par une personne
- Nombreuses possibilités de fixation
- Méchanisme du treuil à vis sans fin autobloquant et étanche
- Tous les treuils répondent à la règlementation allemande de prévention contre les accidents et portent le sigle GS
- Pour utilisation avec câble en acier ou synthétique
- Revêtement par thermo laquage

haacon hebetechnik gmbh
Josef-Haamann-Str. 6
D-97896 Freudenberg/Main
Tel.: + 49 (0) 93 71/66804-0
Fax: + 49 (0) 93 71/66804-66
nutzfahrzeuge@haacon.com
DMSZ
Zertifiziert nach
ISO 9001
QM 00414

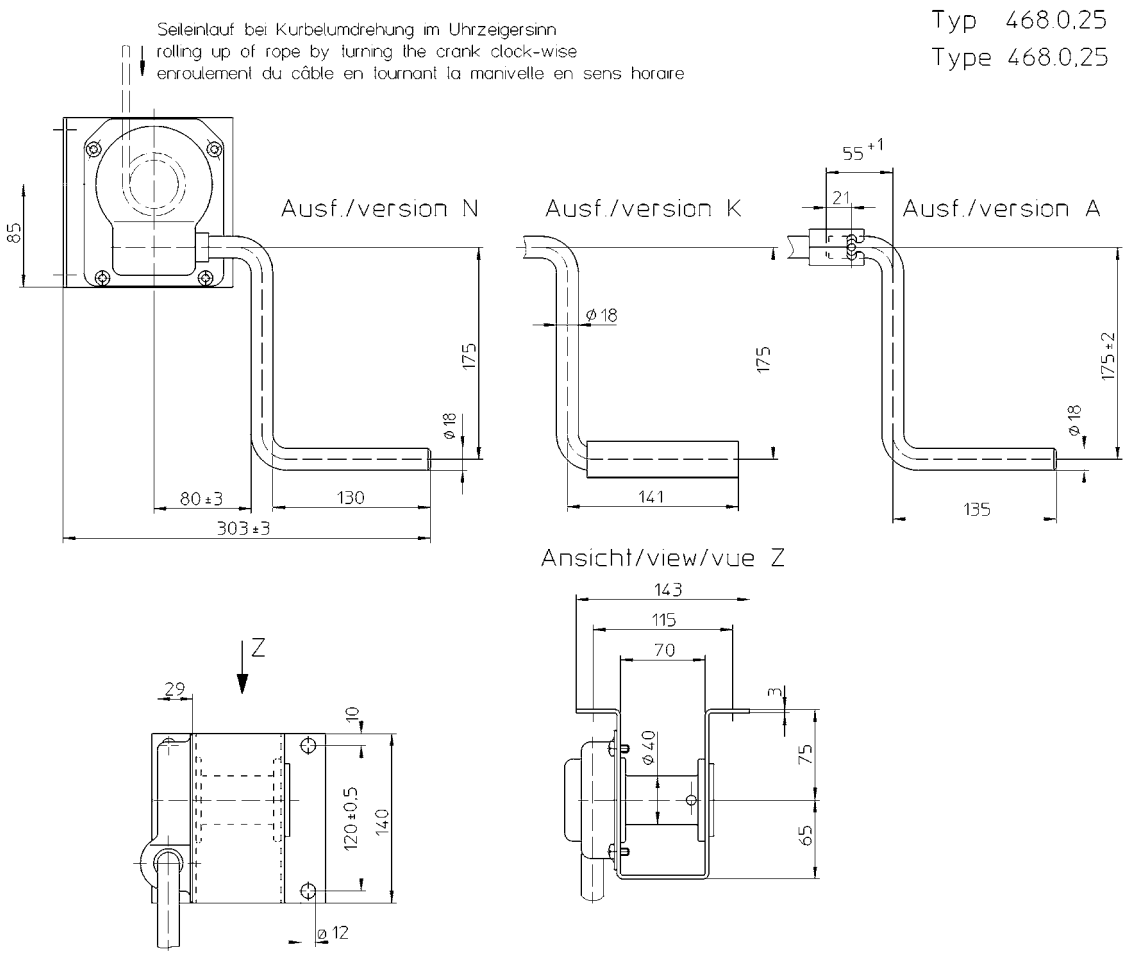

Best.-Nr. O/N°/N° Code	**Typ** Type/Type	
213 150	468.0,25	**Kurbelgriff starr**/Fixed handle/Manivelle fixe
213 151	468.0,25K	**Kurbelgriff klappbar**/Folding handle/Manivelle repliable
213 158	468.0,25A	**Kurbel abnehmbar**/Removable handle/Manivelle démontable
200 230	462.0,25	**Ratschenkurbel**/Ratchet lever/Manivelle à crochet

Technische Daten	**Technical data**	**Caractéristiques techniques**	**468.0,25**
Zulässige Last	Admissible load	Charge admissible	0,25 t
Seildurchmessser (Stahl)	Rope dia. (Steel)	Ø du câble (acier)	4 mm
Seildurchmesser (Kunststoff)	Rope dia. (Nylon)	Ø du câble (synthétique)	8 mm
Seilaufnahme	Rope length	Cap. d'enroulement du câb le	3,3 m
Kurbelkraft	Crank force	Effort sur manivelle	66 N
Übersetzung	Gear ratio	Rapport de vitesses	25 : 1
Hub/Kurbelumdrehung	Lift/Crank turn	Course/Tour de manivelle	5,8 mm
Wirkungsgrad	Efficiency	Rendement	0,2
Gewicht ca.	Weight approx.	Poids env.	4,1 kg

Handseilwinde 4185.0,5; 4751.0,4

Hand Rope Winch 4185.0,5; 4751.0,4

Treuil à Câble 4185.0,5; 4751.0,4

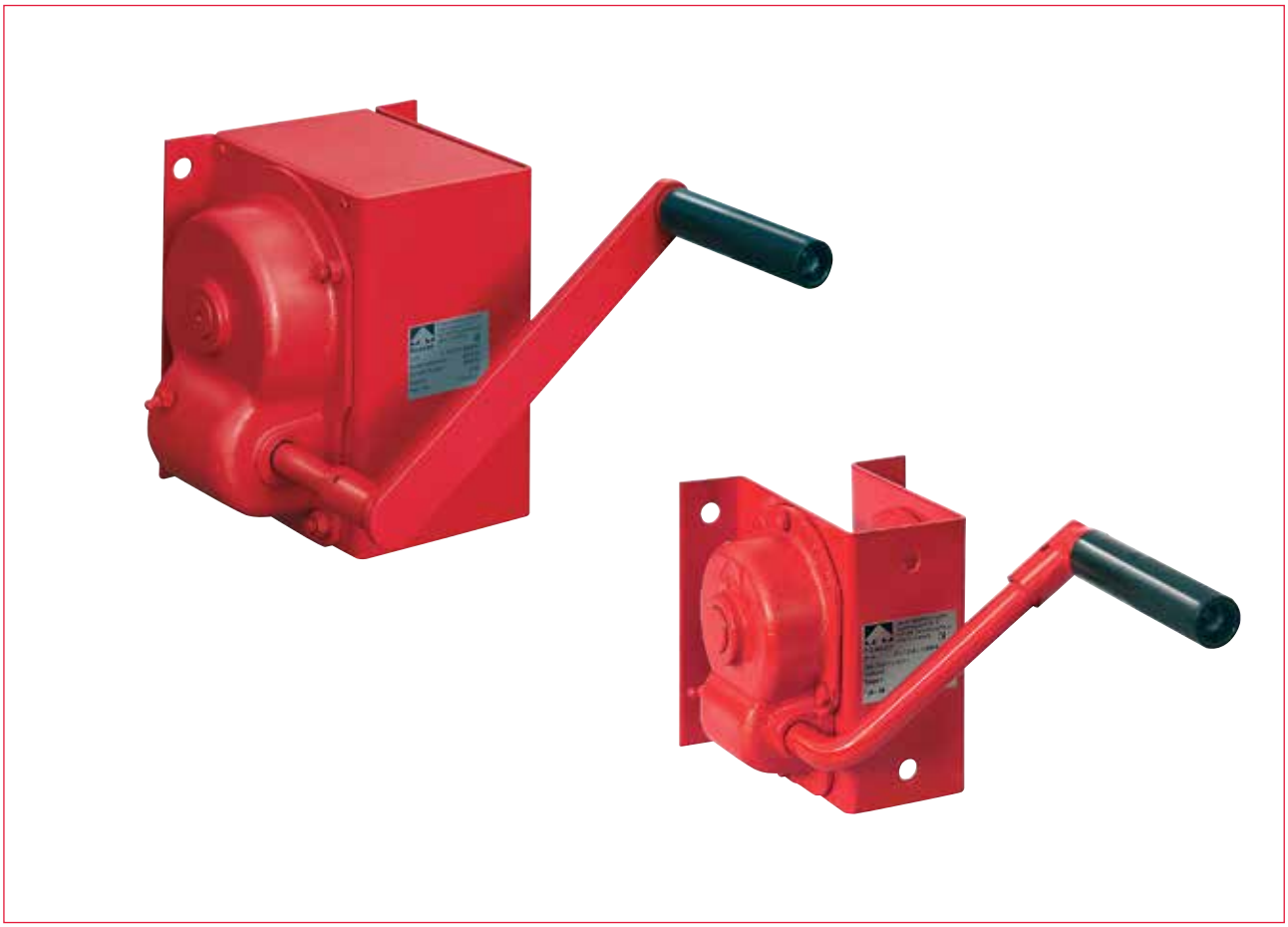

Handseilwinde mit selbsthemmendem Schneckengetriebe

- **Einfache, sichere Handhabung**
- **Geringer Platzbedarf**
- **Spritzwassergeschützt**
- **Kurbel mit Klappgriff**
- **Bewährtes Sicherheitskonzept**

Hand rope winch with self locking worm gear

- Simple, secure operation
- Space saving
- Splash proved
- Folding handle
- Proven security concept

Treuil à câble à roue et vis sans fin

- Manipulation simple et sûre
- Peu encombrant
- Protégé contre les éclats d'eau
- Manivelle repliable
- Concept de sécurité approuvé

haacon hebetechnik gmbh
Josef-Haamann-Str. 6
D-97896 Freudenberg/Main

Tel.: + 49 (0) 93 71/66804-0
Fax: + 49 (0) 93 71/66804-66
nutzfahrzeuge@haacon.com

DMSZ
Zertifiziert nach
ISO 9001
QM 00414

Typ(e) 4185

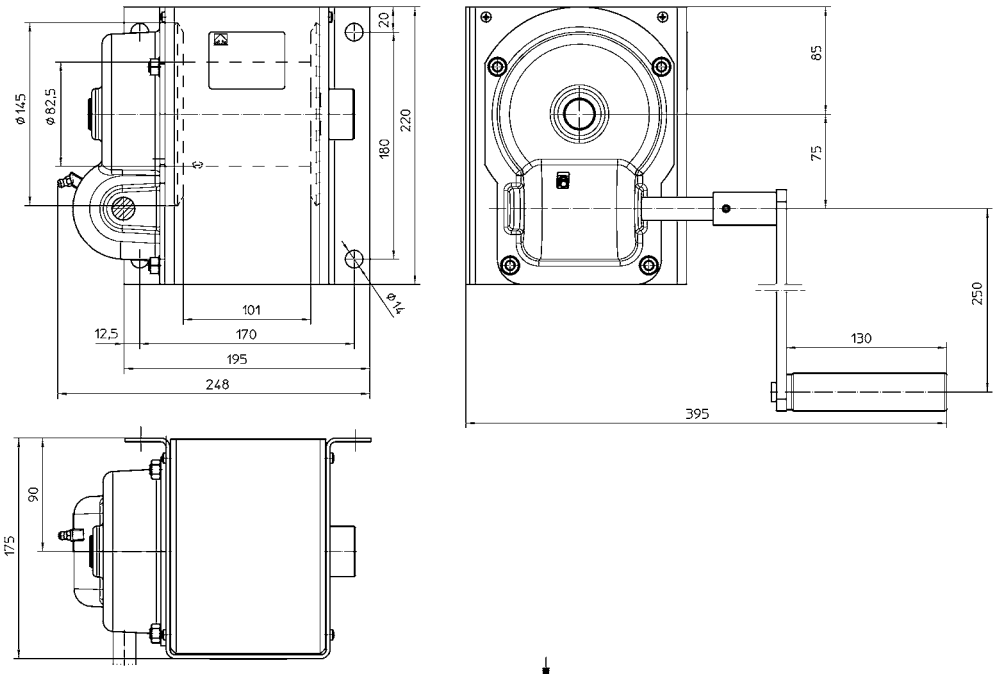

Typ(e) 4751

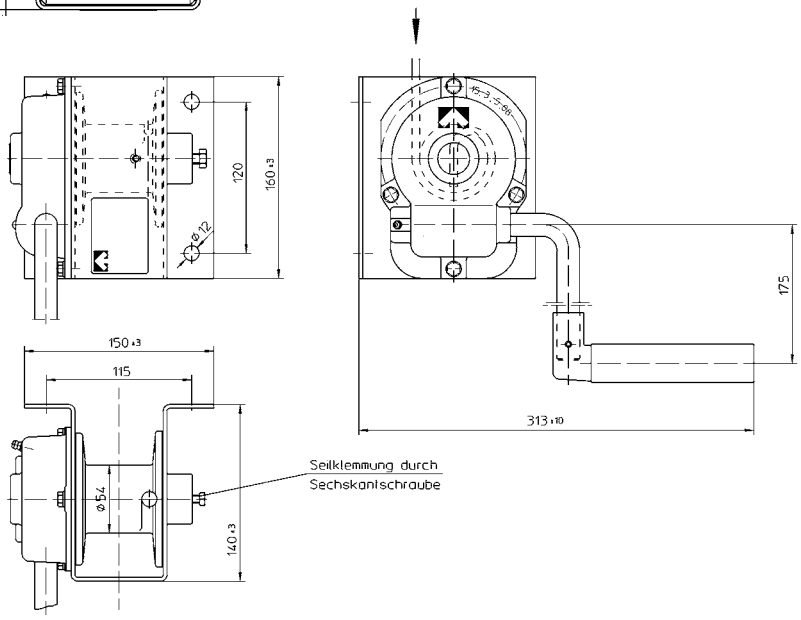

Best.-Nr. O/N°/N° Code	**Typ** Type/Type	**Befestigung** Mounting/Fixation
200 046	4185.0,5	**Wand**/Wall/Murale
200 045	4751.0,4	

Technische Daten	**Technical data**	**Caractéristiques techniques**	**4185.0,5**	**4751.0,4**
Zuglast: 1. Seillage	Capacity: 1st rope position	Charge admissible : Sur la 1ère couche	500 kg	400 kg
Hub/Kurbelumdrehung	Lift/Crank turn	Course/Tour manivelle	13 mm	7,5 mm
Kurbelkraft	Crank force	Effort sur manivelle	138 N	180 N
Seilaufnahme	Rope capacity	Cap. d'enroulement du câble	14 m	4 m
Erforderl. Drahtseil: DIN 3060 FE zn k 1770 sZ	Wire rope necessary: DIN 3060 FE zn k 1770 sZ	Câble métallique nécessaire : DIN 3060 FE zn k 1770 sZ	6 mm Ø	6 mm Ø
Gewicht (ohne Seil)	Weight (w/o rope)	Poids (sans câble)	12 kg	6 kg

Handseilwinde KWV 300 / KWE 250

Hand rope winch KWV 300 / KWE 250

Treuil à câble KWV 300 / KWE 250

Konsolenwinde mit Lastdruckbremse

- **Robuste Ausführung**
- **Offene Bauart**
- **Hohe Seilkapazität**
- **klappbarer Kurbelgriff**
- **Korrosionsbeständig**

  wahlweise:

  — *Verzinkte oder Edelstahlausführung (V2A)*

  — *abnehmbare Kurbel, Freischaltkurbel, radiusverstellbare Kurbel*

Bracket winch with self-actuating load brake

- Sturdy designed
- Open construction
- High rope capacity
- Folding crank handle
- Corrosion resistant

  optional:

  — *Zinc-plated or stainless steel (304)*

  — *detachable crank, rope pay-off function, crank radius adjustable*

Treuil à console avec Frein autobloquant

- Treuil robuste et fiable
- Carter ouvert permettant de multiples sorties de câble
- Capacité d'enroulement de câble importante
- Manivelle repliable
- Résistant à la corrosion

  option :

  — *zingué ou inox (304)*

  — *Manivelle amovible, tambour débrayable, manivelle avec rayon réglable*

haacon hebetechnik gmbh
Josef-Haamann-Str. 6
D-97896 Freudenberg/Main

Tel.: + 49 (0) 93 75 / 84-0
Fax: + 49 (0) 93 75 / 84-66
hebetechnik@haacon.com

DMSZ
Zertifiziert nach
ISO 9001
QM 00414

Technische Daten
Technical data
Caractéristiques techniques

KWE 250

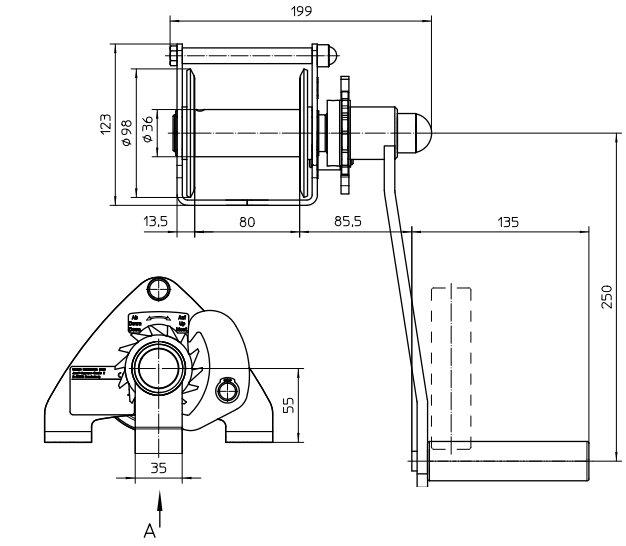

Ansicht A

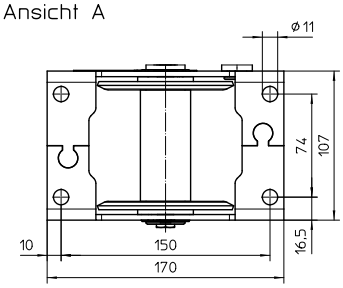

KWV 300

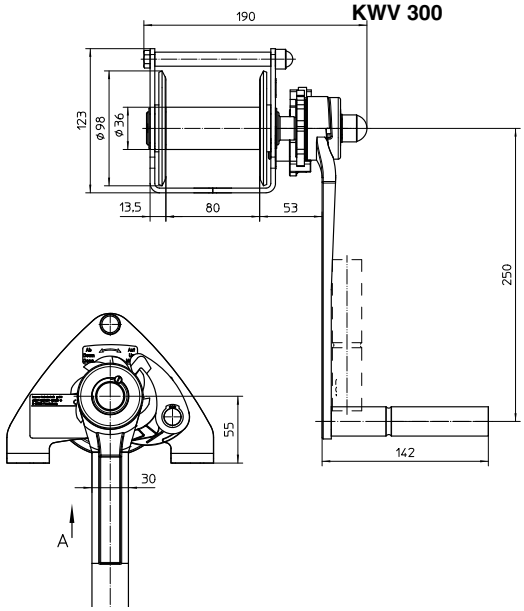

Ansicht A

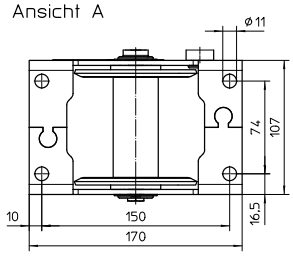

KWV 300		
Best.-Nr. O/N° / N° Code		
232006	feste Kurbel mit Klappgriff	verzinkt
232614	feste Kurbel, radiusverstellbar	verzinkt
232611	Kurbel abnehmbar & radiusverstellbar	verzinkt
232617	feste Kurbel, freischaltbar	verzinkt
KWE 250		
Best.-Nr. O/N° / N° Code		
232007	feste Kurbel mit Klappgriff	Edelstahl
232691	feste Kurbel, radiusverstellbar	Edelstahl
232690	Kurbel abnehmbar & radiusverstellbar	Edelstahl

Technische Daten	Technical data	Caract. techniques	KWV 300	KWE 250
Zuglast:	capacity:	charge autorisée :		
1. Seillage	1st rope position	sur la 1ère couche	300 kg	250 kg
Oberste Seillage	final rope position	sur la dernière couche	150 kg	125 kg
Kurbeldruck	crank force	effort manivelle	270 N	220 N
Hub / Kurbelumdr.	lift / crank turn	course / tour de manivelle	126 mm	126 mm
Seil Ø*	rope Ø*	Ø du câble*	4 mm	4 mm
Seil-Kapazität	rope capacity	cap. d'enroulement du câble	22 m	22 m
Gewicht (ohne Seil)	weight (w/o rope)	poids (sans câble)	4 kg	4 kg

***empfohlenes Drahtseil:** / recommended wire rope: / câble métallique recommandé : EN 12385-6x19M-FC 1770 B sZ
***empf. Edelstahl Drahtseil:** / recomm. stainless steel wire rope: / câble métallique inoxidable recommandé : EN 12385-7x19-1570N

Maße und Konstruktionsänderungen vorbehalten.
We reserve the right to amend specifications without notice or obligation.
haacon se réserve le droit de modifier les caractéristiques de son matériel.

Konsolenwinde mit Lastdruckbremse
- **Robuste Ausführung**
- **Offene Bauart**
- **Hohe Seilkapazität**
- **klappbarer Kurbelgriff**
- **Korrosionsbeständig**

wahlweise:
— *Verzinkte oder Edelstahlausführung (V2A)*
— *abnehmbare Kurbel, Freischaltkurbel, radiusverstellbare Kurbel*

Bracket winch with self-actuating load brake
- Sturdy designed
- Open construction
- High rope capacity
- Folding crank handle
- Corrosion resistant

optional:
— *Zinc-plated or stainless steel (304)*
— *detachable crank, rope pay-off function, crank radius adjustable*

Treuil à console avec Frein autobloquant
- Treuil robuste et fiable
- Carter ouvert permettant de multiples sorties de câble
- Capacité d'enroulement de câble importante
- Manivelle repliable
- Résistant à la corrosion

option :
— *zingué ou inox (304)*
— *Manivelle amovible, tambour débrayable, manivelle avec rayon réglable*

haacon hebetechnik gmbh
Josef-Haamann-Str. 6
D-97896 Freudenberg/Main
Tel.: + 49 (0) 93 75 / 84-0
Fax: + 49 (0) 93 75 / 84-66
hebetechnik@haacon.com
DMSZ
Zertifiziert nach ISO 9001
QM 00414

Technische Daten
Technical data
Caractéristiques techniques

KWV 650

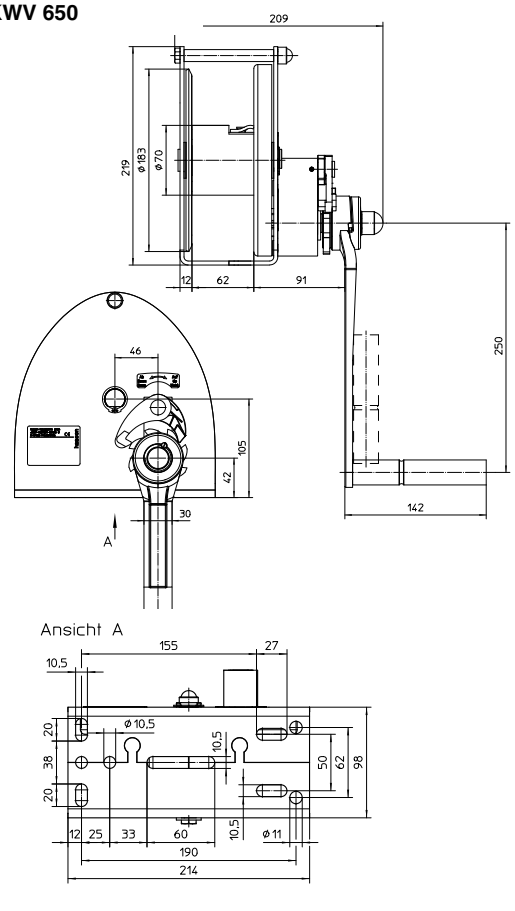

KWE 650

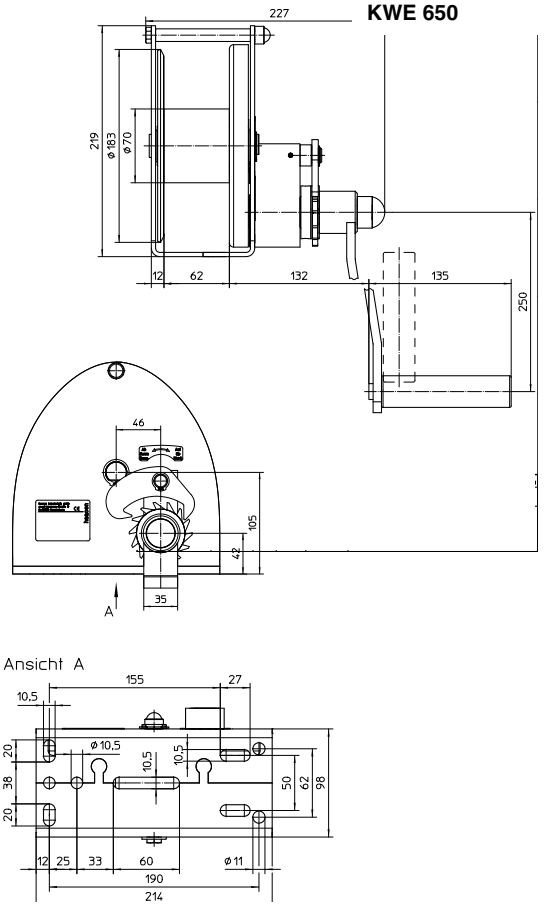

KWV 650		
Best.-Nr. O/N° / N° Code		
232008	feste Kurbel mit Klappgriff	verzinkt
232615	feste Kurbel, radiusverstellbar	verzinkt
232612	Kurbel abnehmbar & radiusverstellbar	verzinkt
232618	feste Kurbel, freischaltbar	verzinkt
KWE 650		
Best.-Nr. O/N° / N° Code		
232009	feste Kurbel mit Klappgriff	Edelstahl
232693	feste Kurbel, radiusverstellbar	Edelstahl
232692	Kurbel abnehmbar & radiusverstellbar	Edelstahl

Technische Daten	Technical data	Caract. techniques	KWV 650	KWE 650
Zuglast:	capacity:	charge autorisée :		
1. Seillage	1st rope position	sur la 1ère couche	650 kg	650 kg
Oberste Seillage	final rope position	sur la dernière couche	330 kg	340 kg
Kurbeldruck	crank force	effort manivelle	240 N	240 N
Hub/ Kurbelumdr.	lift/crank turn	course/tour de manivelle	39 mm	39 mm
Seil Ø*	rope Ø*	Ø du câble*	6 mm	7 mm
Seil-Kapazität	rope capacity	cap. d'enroulement du câble	23 m	16 m
Gewicht (ohne Seil)	weight (w/o rope)	poids (sans câble)	9 kg	9,3 kg

***empfohlenes Drahtseil:** / recommended wire rope: / câble métallique recommandé : EN 12385-6x19M-FC 1770 B sZ
***empf. Edelstahl Drahtseil:** / recomm. stainless steel wire rope: / câble métallique inoxidable recommandé : EN 12385-7x19-1570N

Maße und Konstruktionsänderungen vorbehalten.
We reserve the right to amend specifications without notice or obligation.
haacon se réserve le droit de modifier les caractéristiques de son matériel.

Konsolenwinde mit Lastdruckbremse
- **Robuste Ausführung**
- **Offene Bauart**
- **Hohe Seilkapazität**
- **klappbarer Kurbelgriff**
- **Korrosionsbeständig**

wahlweise:
— *Verzinkte oder Edelstahlausführung (V2A)*
— *abnehmbare Kurbel, Freischaltkurbel, radiusverstellbare Kurbel*

Bracket winch with self-actuating load brake
- Sturdy designed
- Open construction
- High rope capacity
- Folding crank handle
- Corrosion resistant

optional:
— *Zinc-plated or stainless steel (304)*
— *detachable crank, rope pay-off function, crank radius adjustable*

Treuil à console avec Frein autobloquant
- Treuil robuste et fiable
- Carter ouvert permettant de multiples sorties de câble
- Capacité d'enroulement de câble importante
- Manivelle repliable
- Résistant à la corrosion

option :
— *zingué ou inox (304)*
— *Manivelle amovible, tambour débrayable, manivelle avec rayon réglable*

haacon hebetechnik gmbh
Josef-Haamann-Str. 6
D-97896 Freudenberg/Main
Tel.: + 49 (0) 93 75 / 84-0
Fax: + 49 (0) 93 75 / 84-66
hebetechnik@haacon.com
DMSZ
Zertifiziert nach ISO 9001
QM 00414

Technische Daten
Technical data
Caractéristiques techniques

KWV 1250 / KWE 1000

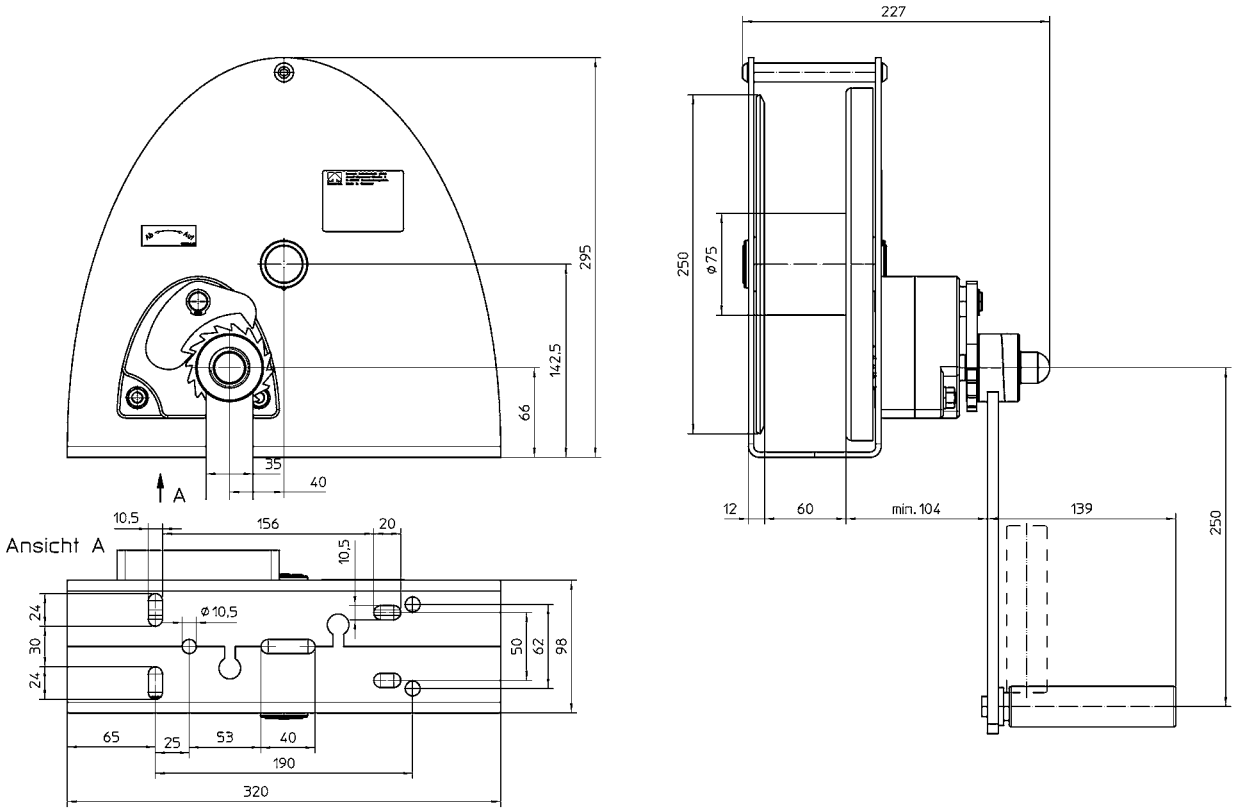

KWV 1250		
Best.-Nr. O/N° / N° Code		
230273	feste Kurbel mit Klappgriff	verzinkt
230843	feste Kurbel, radiusverstellbar	verzinkt
230886	Kurbel abnehmbar & radiusverstellbar	verzinkt
230663	feste Kurbel, freischaltbar	verzinkt
KWE 1000		
Best.-Nr. O/N° / N° Code		
230272	feste Kurbel mit Klappgriff	Edelstahl
230892	feste Kurbel, radiusverstellbar	Edelstahl
230885	Kurbel abnehmbar & radiusverstellbar	Edelstahl

Technische Daten	Technical data	Caract. techniques	KWV1250	KWE 1000
Zuglast: 1. Seillage	capacity: 1st rope position	charge autorisée : sur la 1ère couche	1250 kg	1000 kg
Oberste Seillage	final rope position	sur la dernière couche	490 kg	390 kg
Kurbeldruck	crank force	effort manivelle	240 N	200 N
Hub / Kurbelumdr.	lift / crank turn	course / tour de manivelle	16 mm	16 mm
Seil Ø*	rope Ø*	Ø du câble*	8 mm	8 mm
Seil-Kapazität	rope capacity	cap. d'enroulement du câble	28,5 m	28,5 m
Gewicht (ohne Seil)	weight (w/o rope)	poids (sans câble)	16 kg	16 kg

***empfohlenes Drahtseil:** / recommended wire rope: / câble métallique recommandé : EN 12385-6x19M-FC 1770 B sZ
***empf. Edelstahl Drahtseil:** / recomm. stainless steel wire rope: / câble métallique inoxidable recommandé : EN 12385-7x19-1570N

Handseilwinde 4585.0,5/0,75

Hand Rope Winch 4585.0,5/0,75

Treuil à Câble 4585.0,5/0,75

Hochwertige Seilwinde aus Edelstahl Rostfrei (1.4301) für vielfältige Einsatzbereiche.

- **Günstige Montagemaße**
- **Vollkommen gekapselte Lastdruckbremse**
- **Lebensdauerschmierung**
- **Große Seilaufnahme**
- **Hoher Wirkungsgrad**
- **Abnehmbare Kurbel mit Abziehsicherung**
- **Hoher Qualitätsstandard**
- **Bewährtes Sicherheitskonzept**

High quality rope winch made of stainless steel (304) for multiple applications.

- Space saving
- Internal self actuating load brake
- Life long greasing
- High rope capacity
- High efficiency
- Detachable security crank
- Superior quality
- Proven security concept

Treuil d'accastillage inoxydable (304) pour diverses applications.

- Peu encombrant
- Carter étanche avec frein automatique
- Graissage à vie
- Grande capacité d'enroulement
- Grand rendement
- Manivelle de sécurité démontable
- Qualité supérieure concept de sécurité éprouvé

haacon hebetechnik gmbh
Josef-Haamann-Str. 6
D-97896 Freudenberg/Main

Tel.: + 49 (0) 93 71/66804-0
Fax: + 49 (0) 93 71/66804-66
nutzfahrzeuge@haacon.com

DMSZ
Zertifiziert nach
ISO 9001
QM 00414

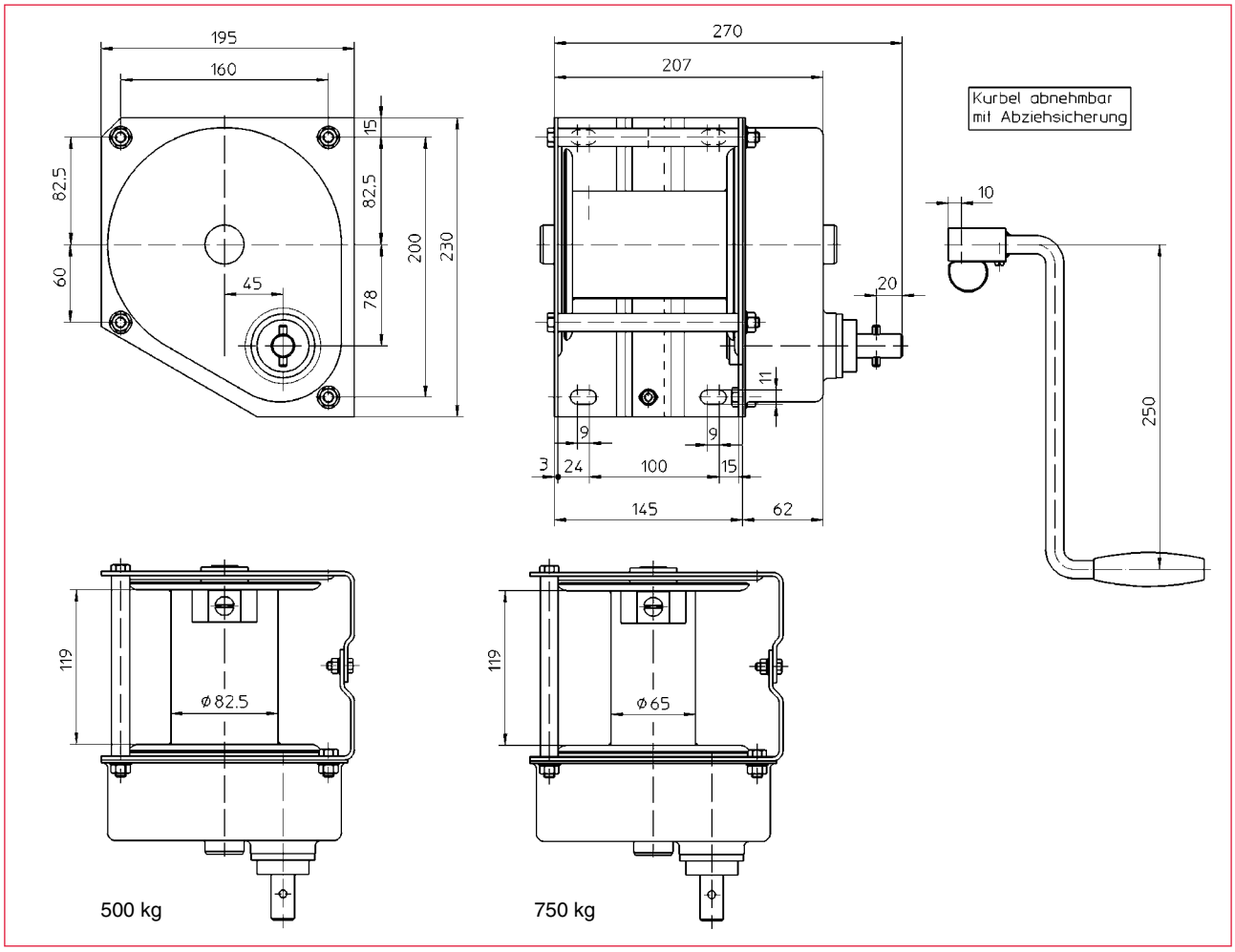

Best.-Nr. O/N°/N° Code	**Typ** Type/Type	**Befestigung** Mounting/Fixation	**Oberfläche** Surface/Finition
205 804	4585.0,5	Konsole/Bracket/Console	Edelstahl/Stainless steel/Inox
209 541	4585.0,75		

Technische Daten	**Technical data**	**Caractéristiques techniques**	**4585.0,5**	**4585.0,75**
Zuglast: 1. Seillage 4. Seillage	Capacity: 1st rope position 4th rope position	Charge admissible : Sur la 1ère couche Sur la 4ème couche	 500 kg 350 kg	 750 kg 445 kg
Hub/Kurbelumdrehung	Lift/Crank turn	Course/Tour manivelle	37 mm	30 mm
Kurbelkraft	Crank force	Effort sur manivelle	170 N	180 N
Seilaufnahme	Rope capacity	Cap. d'enroulement du câble	25 m	26 m
Erforderl. Drahtseil: DIN 3069 FE zn k1770 sZ	Wire rope necessary: DIN 3069 FE zn k1770 sZ	Câble métallique nécessaire : DIN 3069 FE zn k1770 sZ	 6 mm Ø	 6 mm Ø
Gewicht (ohne Seil)	Weight (w/o rope)	Poids (sans câble)	10 kg	10 kg

Maße und Konstruktionsänderungen vorbehalten.
We reserve the right to amend specifications without notice or obligation.
haacon se réserve le droit de modifier les caractéristiques de son matériel.

Handseilwinde 4202.0,5
Hand Rope Winch 4202.0,5
Treuil à Câble 4202.0,5

Hochwertige Seilwinde aus Edelstahl Rostfrei (1.4301) für vielfältige Einsatzbereiche, wie Anlagenbau, Schifffahrt, Chemie- und Lebensmittelindustrie, Kläranlagen, Sondermüllbeseitigung, etc.

- **gekapseltes Getriebe**
- **integrierte Lastdruckbremse gegen ungewolltes Ablaufen der Last**
- **Last-/Schnellgang mit Trommelfreilauf, zum schnellen Abziehen des unbelasteten Seiles**
- **Freilaufschaltung verhindert Falschaufspulen des Seiles**
- **korrosionsbeständige Edelstahl-Ausführung**

High quality rope winch made of stainless steel (304) for multiple applications, such as machine construction, marine applications, chemical and food industry clarification plants, special refuse disposal, etc.

- enclosed gear-drive
- internal self-actuating load brake
- high and low speed gears with declutchable rope drum
- free-wheel gear against incorrect winding
- corrosion resistant, made of stainless steel

Treuil d'accastillage inoxydable (304) pour diverses applications, telles que la mécanique, la navigation, l'industrie chimique et alimentaire, stations d'épuration, etc.

- carter étanche
- frein automatique incorporé
- deux vitesses d'enroulement avec tambour de câble débrayable
- équipé d'un dispositif anti-mou contre le mauvais enroulement du câble
- résistant à la corrosion, acier inox

haacon hebetechnik gmbh
Josef-Haamann-Str. 6
D-97896 Freudenberg/Main
Tel.: + 49 (0) 93 71/66804-0
Fax: + 49 (0) 93 71/66804-66
nutzfahrzeuge@haacon.com
DMSZ
Zertifiziert nach
ISO 9001
QM 00414

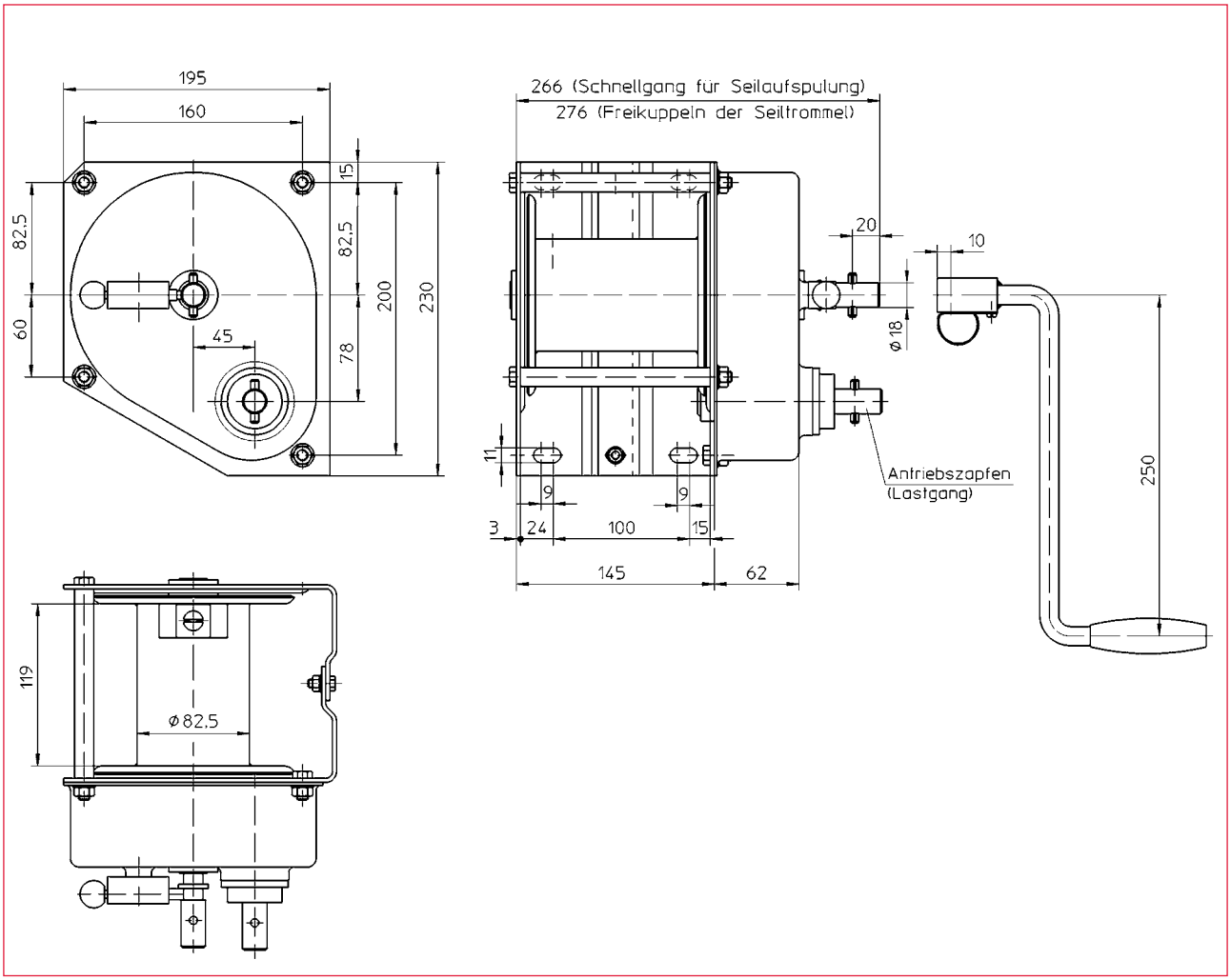

Best.-Nr. O/N° / N° Code	**Typ** Type / Type	**Befestigung** Mounting / Fixation	**Oberfläche** Surface / Finition
205 124	4202.0,5	**Konsole** / Bracket / Console	**Edelstahl Rostfrei** / Stainless steel / Inox

Technische Daten	**Technical data**	**Caractéristiques techniques**	**4202.0,5**
Zuglast - Lastgang	Static pulling capacity	Charge admissible - statique	500 kg
Kurbelkraft - Lastgang	Crank force - static	Effort manivelle - statique	170 N
Hub / Kurbelumdrehung: Lastgang Schnellgang	Lift / Crank turn: Low gear Fast gear	Course / Tour de manivelle : Petite vitesse Grande vitesse	 37 mm 280 mm
Seilaufnahme	Rope capacity	Cap. d'enroulement du câble	25 m
Erforderl. Drahtseil: DIN 3069 FE zn k 1770 sZ	Wire rope necessary: DIN 3069 FE zn k 1770 sZ	Câble métallique nécessaire : DIN 3069 FE zn k 1770 sZ	 6 mm Ø
Gewicht (ohne Seil)	Weight (w/o rope)	Poids (sans câble)	11 kg

Handseilwinde 4483.0,65

Hand Rope Winch 4483.0,65

Treuil à Câble 4483.0,65

Handseilwinde verzinkt
- **Sicher und zuverlässig**
- **Korrosionsbeständig**
- **Wartungsfrei**
- **Universell einsetzbar**
- **28 m Seilaufnahme**
- **1000-fach bewährte Sicherheitskurbel mit drehbarem Griff**

Wahlweise:
- **Sicherheitskurbel mit Klappgriff und verstellbarem Kurbelradius**
- **Sicherheitskurbel zum Freischalten der Seiltrommel: Seil lose abziehbar**
- **Besonders geeignet für Boots- und PKW-Anhänger**

Hand-rope winch zinc-plated
- Safe and reliable
- Corrosion resistant
- Maintenance free
- Universal application
- Rope capacity: 28 m
- Proven security crank with turning handle

Optional:
- Security crank with foldable handle and adjustable crank radius
- Security crank to declutch rope drum: rope can be pulled off
- Especially suitable for boat trailers

Treuil manuel éléctro-zingué
- Manipulation sûre
- Résistant contre la corrosion
- Sans entretien
- Application universelle
- Capacité d'enroulement : 28 m
- Manivelle de sécurité approuvé

Option :
- Manivelle de sécurité avec poignée amovible et rayon réglable
- Manivelle de sécurité avec frein débrayable
- Particulièrement adapté pour les remorques et aux bateaux

haacon hebetechnik gmbh
Josef-Haamann-Str. 6
D-97896 Freudenberg/Main
Tel.: + 49 (0) 93 71/66804-0
Fax: + 49 (0) 93 71/66804-66
nutzfahrzeuge@haacon.com
DMSZ
Zertifiziert nach
ISO 9001
QM 00414

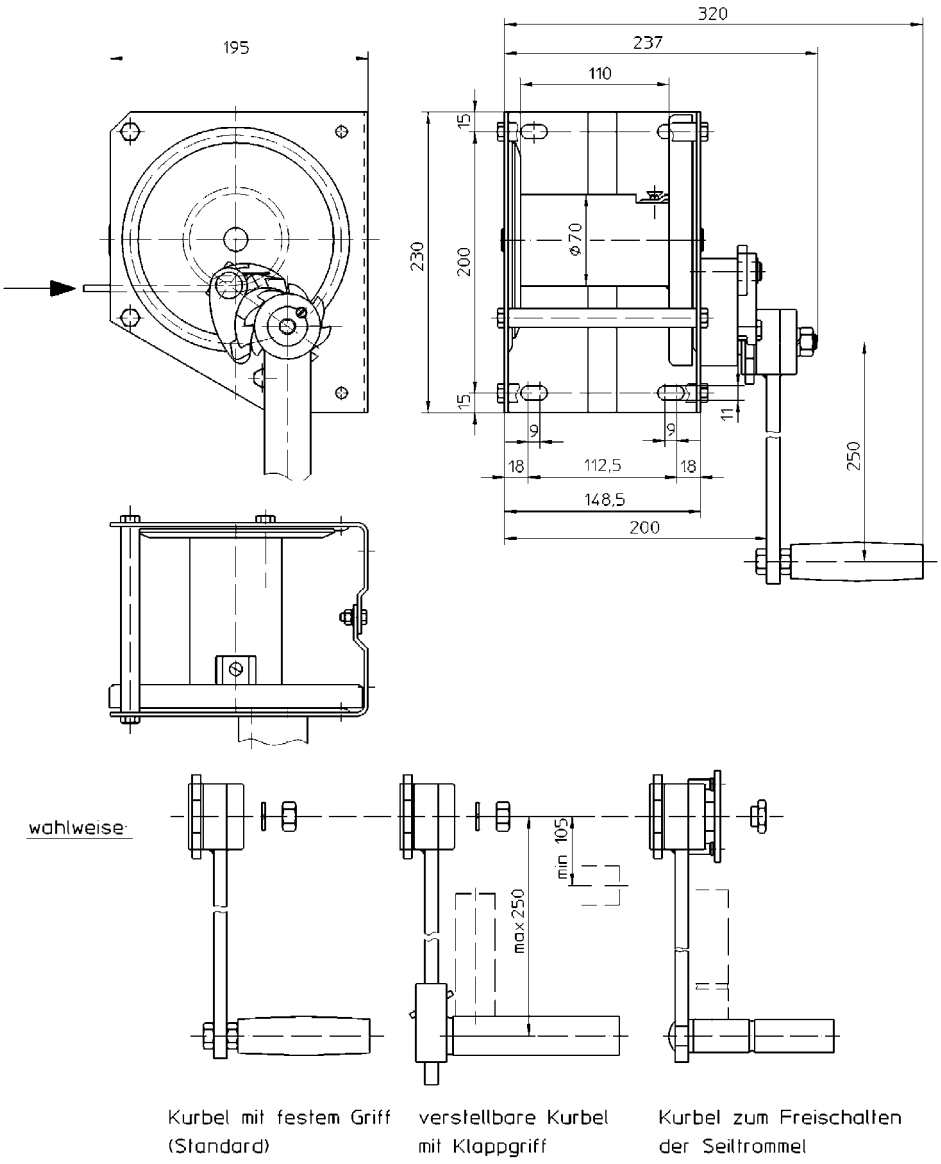

Best.-Nr. O/N° / N° Code	**Typ** Type / Type	**Befestigung** Mounting / Fixation	**Oberfläche** Surface / Finition
205 347	4483, Kurbel mit drehbarem Griff	**Konsole** / Bracket / Console	**Verzinkt** / Zinc plated / Électro zingué
205 331	4483, Kurbel verstellbar, mit Klappgriff		
205 405	4483, Kurbel zum Freischalten		

Technische Daten	**Technical data**	**Caractéristiques techniques**	**4483.0,65**
Zuglast: 1. Seillage 4. Seillage	Capacity: 1st rope position 4th rope position	Charge admissible : Sur la 1ère couche Sur la 4ème couche	 650 kg 400 kg
Hub / Kurbelumdrehung: 1. Seillage 4. Seillage	Lift / Crank turn: 1st rope position 4th rope position	Course / Tour manivelle : Sur la 1ère couche Sur la 4ème couche	 39 mm 60 mm
Kurbelkraft	Crank force	Effort sur manivelle	195 N
Seilaufnahme	Rope capacity	Cap. d'enroulement du câble	18 m
Seil-Ø	Rope Ø	Ø du câble	7 mm
Gewicht (ohne Seil)	Weight (w/o rope)	Poids (sans câble)	8,8 kg

Seilwindenzubehör
Winches Accessories
Accessoires pour treuils à câble

Best.-Nr. **O/N°** N° Code		**Type** **Type** Typ	**Beschreibung** **Description** Désignation
200 303 **200 304** **200 305**		Ø 75 Ø 100 Ø 130	**Seilrolle, Stahl, verzinkt** Pulley, galvanised steel Poulie en acier galvanisé
205 353 **207 069** **205 354** **209 464** **210 914**			**Rollenbock komplett, Daten siehe Rückseite** Idling roller, Technical data on rear page Poulie avec support, dimensions se trouvent sur page arrière

Konfektionierte Seile, ab Lager lieferbar
Converted ropes ex stock
Câbles assemblés sur stock

Best.-Nr. **O/N°** N° Code	Ø mm	**Länge in m** Length m Longueur m	**Werkstoff** Material Matériau	**Konfektion** Conversion Confection	**passend zu Seilwinde Typ** suitable to winch typ convenable à treuil type	
120 895	2	12	**(1)**	**(2)**	WA 50	
120 896	3	8	**(1)**	**(2)**	WA 100	
126 568	4	12	**(1)**	**(2)**	421/4210	
126 569	4	12	1.4401 / A 316*	**(2)**	4210	
206 016	4	29	**(1)**	**(3)**	TANGO WV/ KV 300	KWE 300
206 088	4	29	1.4401 / A 316*	**(4)**	TANGO WE/ KE 300	KWE 250
209 580	5	15	**(1)**	**(3)**	TANGO WV/ KV 500	
209 581	5	15	1.4401 / A 316*	**(4)**	TANGO WE/ KE 500	
206 116	5	22	**(1)**	**(3)**	TANGO WV/ KV 500	
206 273	5	22	1.4401 / A 316*	**(4)**	TANGO WE/ KE 500	
206 322	6	11	**(1)**	**(3)**	220.0,3	KWV 650
206 323	6,5	10	**(1)**	**(3)**	220.0,5	
206 324	8	12	**(1)**	**(3)**	220.0,75	
206 325	9	10	**(1)**	**(3)**	220.1	
*1.4401 / A 316 - V4A - X5 CrNiMo17-12-2						

(1)	**verzinkt** zinc coated zinguée	
(2)	**Seil DIN 3055 mit eingepreßtem Lasthaken** Rope according to DIN 3055 with pressed-in rope hook Câble d'après DIN 3055 avec crochet	
(3)	**Seil DIN 3060 mit eingepreßtem Sicherheits- Lasthaken** Rope according to DIN 3060 with pressed-in safety rope hook Câble d'après DIN 3060 avec crochet de sécurité	
(4)	**wie (2), jedoch Seil analog zu DIN 3060** as (2), but rope according to DIN 3060 comme (2), mais câble selon DIN 3060	

Abweichende Längen und Qualitäten sind auf Anfrage lieferbar
Different lengths and qualities are deliverable upon request
Des longueurs et qualitées divergentes livrables sur demande

haacon hebetechnik gmbh
Josef-Haamann-Str. 6
D-97896 Freudenberg/Main
Tel.: + 49 (0) 93 71/66804-0
Fax: + 49 (0) 93 71/66804-66
nutzfahrzeuge@haacon.com
DMSZ
Zertifiziert nach ISO 9001
QM 00414

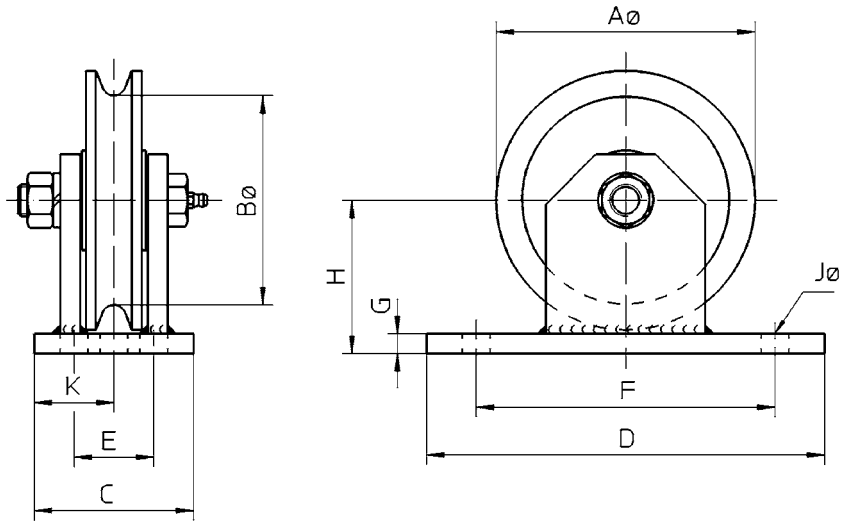

Best.-Nr. O/N° N° Code	A	B	C	D	E	F	G	H	J	K	
205 353	100	80	60	150	-	100	10	62	14	30	mm
207 069	100	80	60	150	-	100	10	62	14	30	mm
205 354	130	102	80	200	40	160	10	77	14 x 25	-	mm

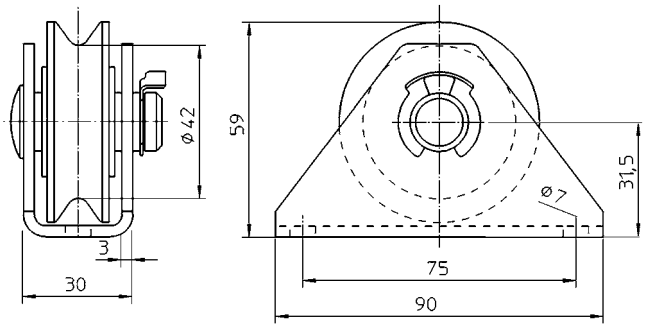

Best.-Nr. 209 464 / 210 914

Best.-Nr. O/N° N° Code	**Max. Seillast** max. rope load Charge maxi	**für Seil Ø** for rope dia. Epaisseur du câble	**Gewicht** Weight Poids	**Werkstoff Rolle** Rope pulley material Matériau poulie	**Werkstoff Rollenbock** Bracket material Matériau chape
205 353	500 kg	5 - 6,5 mm	2 kg	Stahl, verzinkt Steel, zinc coated Acier, zinguée	Stahl, pulverbeschichtet Steel, powder coated Acier, recouverte par poudrage électrostatique
207 069	500 kg	5 - 6,5 mm	2 kg	Edelstahl rostfrei V2A Stainless steel Acier inox	Edelstahl rostfrei 1.4301 Stainless steel 1.4301 / A 304 Acier, inox 1.4301 / A 304
205 354	1000 kg	8 - 10 mm	4 kg	Stahl, verzinkt Steel, zinc coated Acier, zinguée	Stahl, pulverbeschichtet Steel, powder coated Acier, recouverte par poudrage électrostatique
209 464	125 kg	2 - 4 mm	0,25 kg	Polyamide	Stahl, verzinkt Steel, zinc coated Acier, zinguée
210 914	125 kg	2 - 4 mm	0,25 kg	Polyamide	Edelstahl rostfrei 1.4301 Stainless steel 1.4301 / A 304 Acier, inox 1.4301 / A 304

Angetriebene Seilwinden

Motorized rope winches

Treuils à câble entraîné

- **Lastbereich 100 kg - 50 t**
- **Elektroseilwinden**
- **Hydraulische Seilwinden**
- **Pneumatische Seilwinden**

Auf Ihren Einsatzfall abgestimmt:

- **Seilkapazität**
- **Gerillte Seiltrommel**
- **Auskuppelbare Seiltrommel**
- **Geteilte Seiltrommel**
- **Seileinweiser oder Seilandruckrolle**
- **Seilgeschwindigkeiten**
- **Einfache Handbedienung bis zu komplexen Steuerungen**
- **Sonderausstattung wie Hubbegrenzung, Überlastschalter oder Schlaffseilschalter**
- **Für speziellen Einsatz z. B. BGV C1 oder Seeschiffe**
- **Erhöhte Anforderungen an Staub- und Spritzwasserschutz**

Zur korrekten Auslegung benötigen wir von Ihnen einige technische Angaben. Unter www.haacon.com/Industriehebetechnik/Elektroseilwinden finden Sie Unterlagen zu Standardseilwinden sowie eine Checkliste für angetriebene Seilwinden zum Download (Acrobat .pdf).

Bitte Gesamtprogramm anfordern oder downloaden!
Please order our comprehensive brochure or download!
Demandez toute la gamme ” Treuils à câble motorisé ” ou faisez le téléchargement !

- Lifting capacity 100 kg - 50 t
- Electric rope winches
- Hydraulic rope winches
- Pneumatic rope winches

Adapted to your requirements:

- Rope capacity
- Grooved drum
- Disengager/clutch
- Devided rope drum
- Rope guide or rope pressure-pad
- Rope speed
- Simple hand operation or complex control systems
- Additional accessories like limiting switch, overload protection or slack rope switch
- For special application (e.g. for stages and studios) or marine application
- Better dust-proof and weatherproof protection

Kindly let us have your technical details so that we can offer the model that suits best to your requirements.
At www.haacon.com/Industrial Lifting Equipment/Motorized rope winches you will find documentation about our standard rope winches as well as the check list for driven winches for download (Acrobat .pdf).

- Capacité de levage 100 kg - 50 t
- Treuils électriques
- Treuils hydrauliques
- Treuils pneumatiques

Adapté à votre emploi :

- Résistance du câble
- Tambour à câble rainuré
- Tambour débrayable
- Tambour divisé
- Guidage de câble ou rouleau presse câble
- Vitesse du câble
- Commande manuelle ou commande complexe
- Options telles que limiteur en fin de course, limiteur de charge ou interrupteur de mou de câble
- Pour utilisations particulières, (p. ex. pour des scènes/studios ou la navigation maritime)
- Meilleure étanchéité et protection anti-poussière

Afin d‘apporter la meilleure réponse à vos attentes, merci de nous communiquer vos spécificités techniques
Veuillez trouver notre documentation pour les treuils à câble standard sous www.haacon.com/Levage Industriel/Treuils à câble motorisés ainsi qu’une bordereau d‘étude. (Acrobat .pdf pour téléchargement)

haacon hebetechnik gmbh
Josef-Haamann-Str. 6
D-97896 Freudenberg/Main
Tel.: + 49 (0) 93 71/66804-0
Fax: + 49 (0) 93 71/66804-66
nutzfahrzeuge@haacon.com
DMSZ Zertifiziert nach ISO 9001 QM 00414

Angetriebene Seilwinden
Motorized rope winches
Treuils à câble entraîné

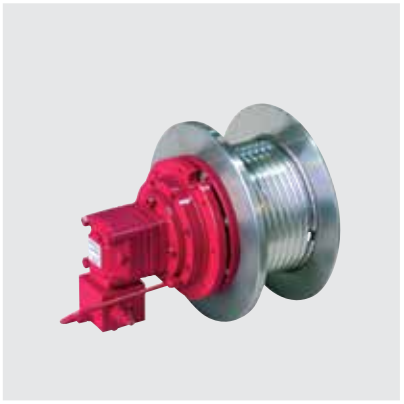

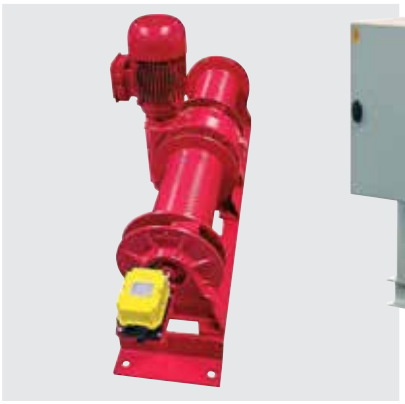

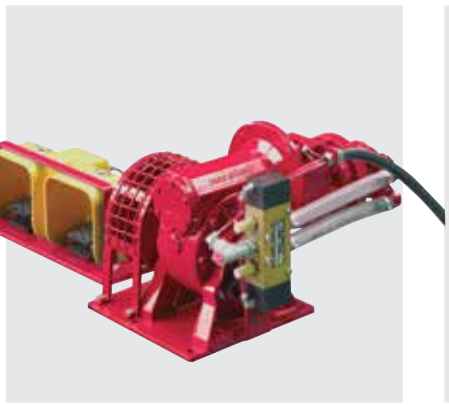
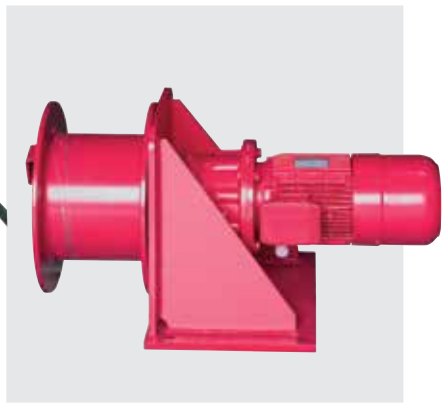

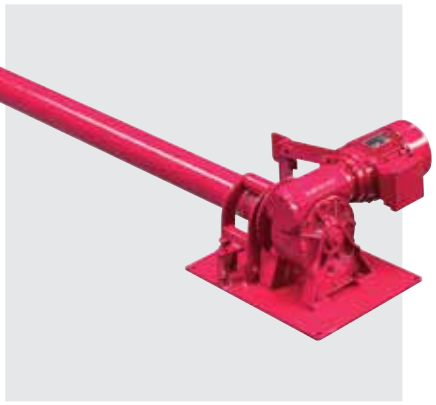

Zurrwinde für Gurt oder Drahtseil 2622, 4504

Lashing winch for strap or wire rope 2622, 4504

Tours de câblage pour sangles et câbles métalliques 2622, 4504

Komfortable, unverwüstliche Zurrwinde

- **wahlweise Textilgurt oder Drahtseil als Spannmittel**
- **Bedienung mit rückschlagfreiem Aufsteckgetriebe**
- **Entspricht in Verbindung mit dem Aufsteckgetriebe Typ 4504 den Forderungen der Berufsgenossenschaft.**

Easy to use, unbreakable lashing winch which

- Works as a stretcher either with strap or with wire rope.
- Operates with a blow-back proof detachable gear box.
- Type 2622 along with the detachable gear box meets the demands of the employer's liability insurance association.

Simple et résistant, ce tour de câblage permet de brider aussi bien avec des sangles que des câbles métalliques.

- Ce treuil s'utilise avec un dispositif de tension mécanique à engrenage de sécurité amovible.
- Tour de câblage type 2622 et le dispositif de tension type 4504 répondent aux exigences de la caisse de prévoyance contre les accidents et sont conformes aux normes de sécurités allemandes.

haacon hebetechnik gmbh
Josef-Haamann-Str. 6
D-97896 Freudenberg/Main

Tel.: + 49 (0) 93 71/66804-0
Fax: + 49 (0) 93 71/66804-66
nutzfahrzeuge@haacon.com

DMSZ
Zertifiziert nach
ISO 9001
QM 00414

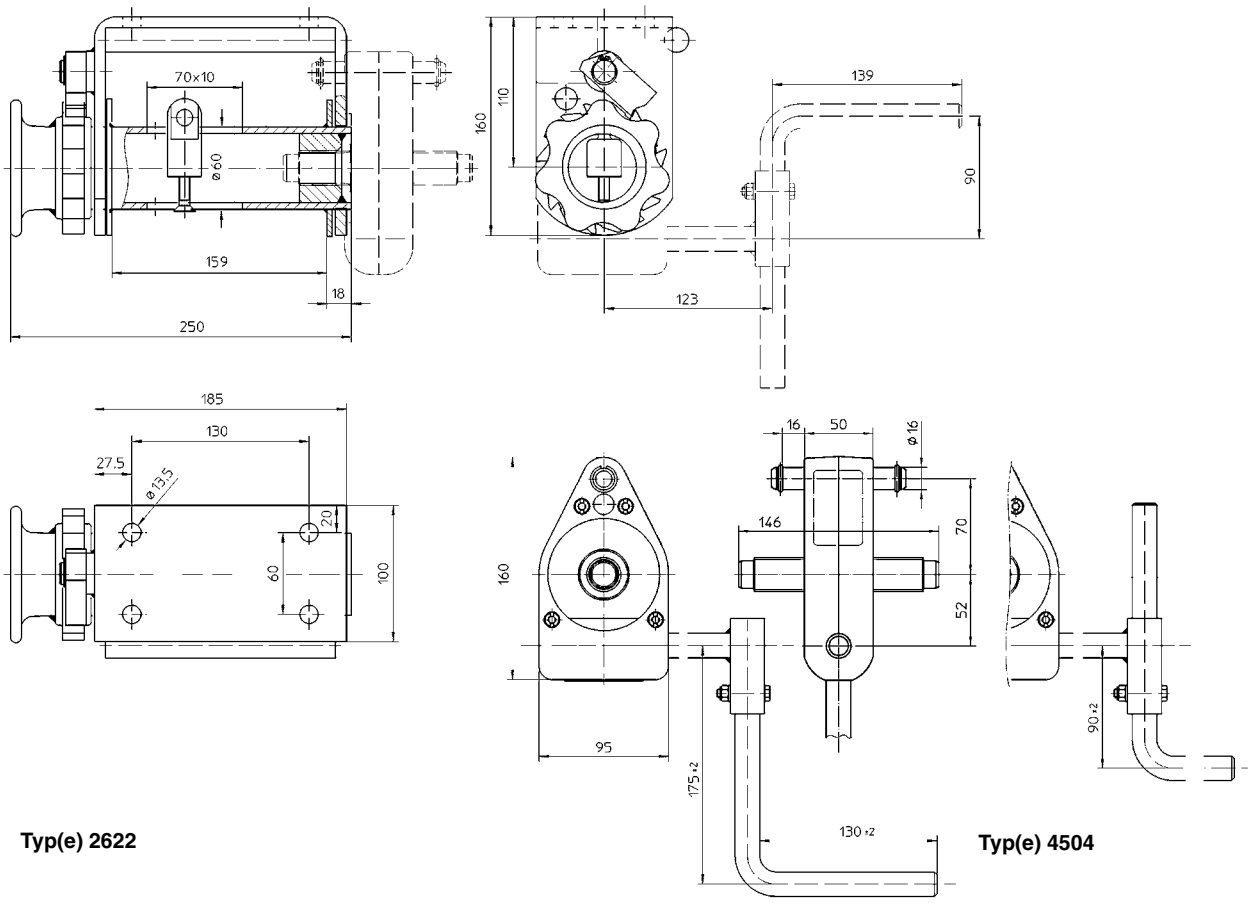

Typ(e) 2622

Typ(e) 4504

Best.-Nr. O/N°/N° Code	**Typ** Type/Type	**Bezeichnung** Description/Désignation
200 254	2622	**Zurrwinde**/Lashing winch/Tours de câblage
200 255	4504	**Aufsteckgetriebe**/Detachable gear box/Tendeur amovible

Technische Daten	**Technical data**	**Caractéristiques techniques**	**2622**	
Zulässige Zurrkraft LC Gurt	Admissible lashing load LC strap	Capacité d'amarrage LC sangle	2000	daN
Vorspannkraft STF Gurt	Stretching force STF strap	Capacité de serrage STF sangle	1000	daN
Zulässige Zurrkraft LC Seil	Admissible load LC rope	Capacité de levage LC câble	1120	daN
Vorspannkraft STF Seil	Stretching force STF rope	Capacité de serrage STF câble	560	daN
Handkraft SHF max.	Crank force SHF max.	Effort manivelle SHF maxi.	50	daN
Übersetzung	Gear ratio	Rapport d'engrenage	25 : 1	
Gurtaufnahme	Strap capacity capacité	Capacité d'enroulement sangle	3	m
Gurtabmessung max.	Strap dimension max	Dimension de la sangle max.	50 x 3	mm
Seilaufnahme	Rope capacity	Capacité d'enroulement câble	9	m
Seil-Ø max	Rope Ø max.	Ø du câble	8	mm
Gewicht Zurrwinde	Weight winch	Poids tours de câblage	6	kg
Gewicht Aufsteckgetriebe	Weight gear box	Poids tendeur amovible	3,5	kg

Schneckengetriebe 4522.100, 4541.100, 4563.100

General purpose gear drive 4522.100, 4541.100, 4563.100

Engrenage à vis sans fin 4522.100, 4541.100, 4563.100

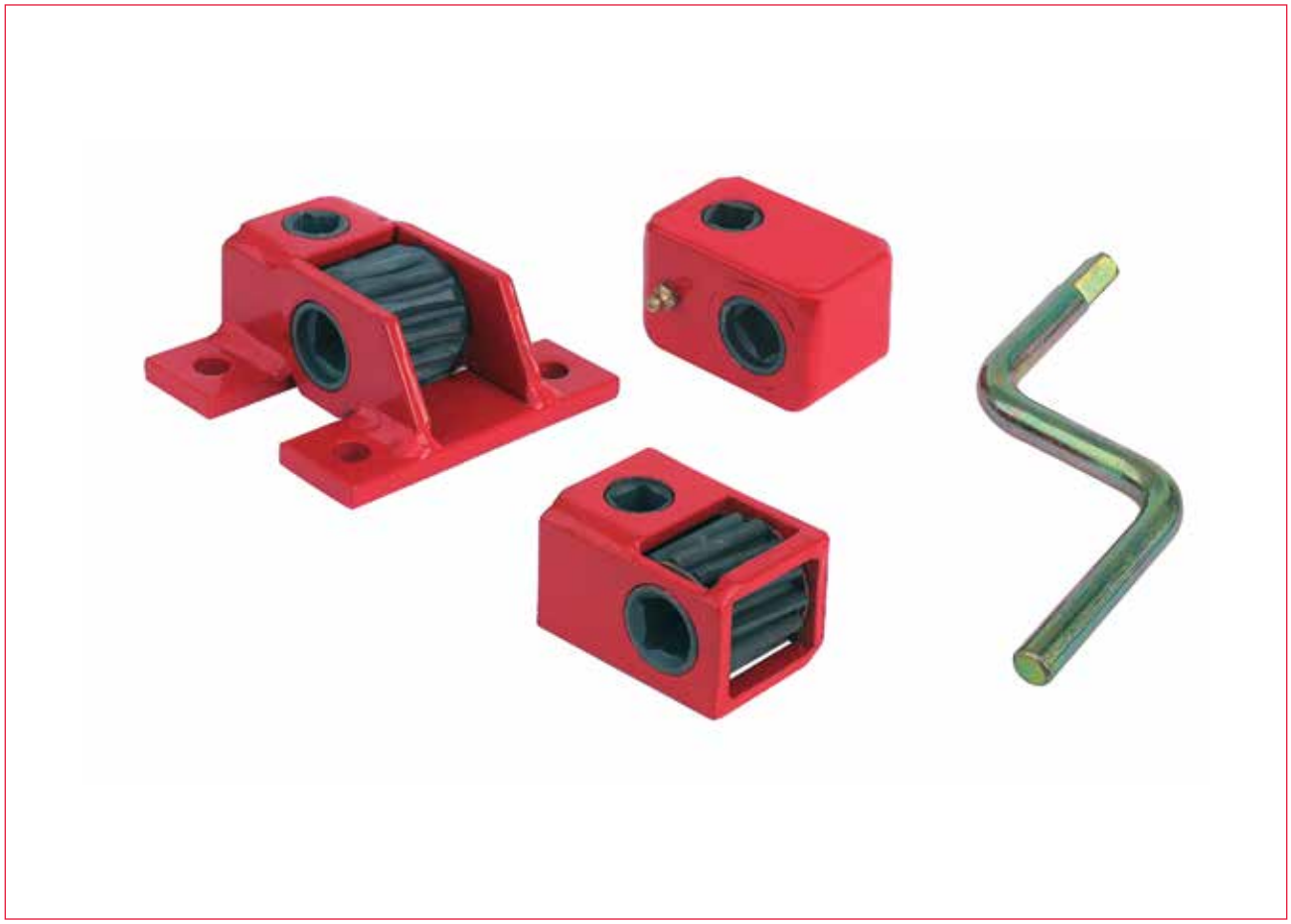

Kompakte, universell einsetzbare Schneckengetriebe für Handbetrieb:

- **Selbsthemmend**
- **Montagefreundlich**
- **Geringer Platzbedarf**
- **Leichtgängig**
- **Wartungsarm**
- **Getriebeteile gehärtet**

Manually operated, compact worm gear for various applications:

- Self-locking
- Easy to mount
- Space saving
- Easy running
- Low-maintenance
- Hardened gear parts

Engrenage à vis sans fin compact, pour entraînement manuel, pour les applications universelles :

- Autobloquant
- Simple à monter
- Peu encombrant
- Libre fonctionnement
- Nécessite pratiquement aucun entretien
- Pièces durcies

haacon hebetechnik gmbh
Josef-Haamann-Str. 6
D-97896 Freudenberg/Main
Tel.: + 49 (0) 93 71/66804-0
Fax: + 49 (0) 93 71/66804-66
nutzfahrzeuge@haacon.com
DMSZ
Zertifiziert nach
ISO 9001
QM 00414

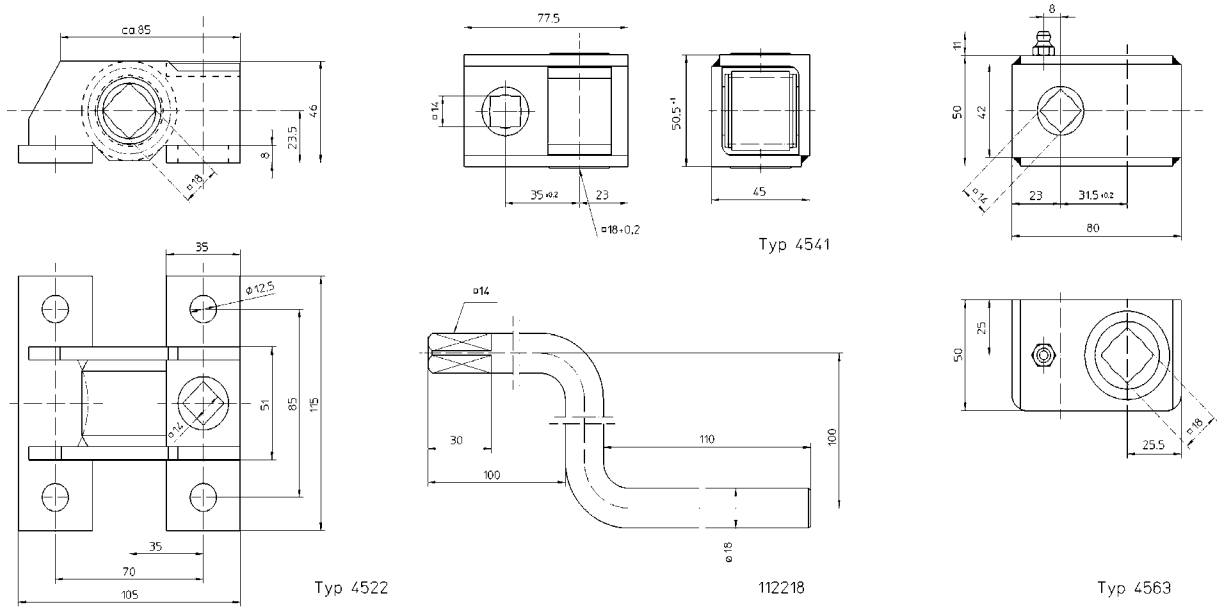

Best.-Nr. O/N°/N° Code	**Typ** Type/Type
205 453	4541.100
203 660	4522.100
205 741	4563.100
Zubehör Additional/Équipement supplémentaire	
112 218	**Kurbel**/Crank/Manivelle

Technische Daten	**Technical data**	**Caractéristiques techniques**	**4522**	**4541**	**4563**
Haltemoment	Locking torque	Couple bloquant	100 Nm	100 Nm	100 Nm
Spannmoment	Pulling torque	Couple de serrage	40 Nm	40 Nm	40 Nm
Übersetzung	Gear ratio	Rapport	13:1	13:1	11:1
Kurbelkraft	Crank force	Effort manivelle	200 N	200 N	225 N
Gewicht	Weight	Poids	1,2 kg	0,75 kg	0,9 kg
Maße (L/B/H)	Dimensions	Dimensions	105/115/46mm	77,5/50/45 mm	80/50/50 mm

Allzweckgetriebe 242
All purpose gear 242
Engrenage à tout usage 242

Typ(e) 242.0,5

Typ(e) 242.2

Universell einsetzbare Getriebe für Handantrieb. Motorischer Antrieb bei einer Eingangsdrehzahl bis 100 U/min. im Kurzzeitbetrieb möglich.
- **Robust und zuverlässig**
- **Wartungsfrei**
- **Sicherheitskurbel mit lastabhängiger Rücklaufsperre**
- **Alternativ ohne Rücklaufsperre, bei Verwendung zum Verschieben von Lasten**

Ausrüstbar mit:
- **Einer oder mehreren Seiltrommeln**
- **Kettenrädern für Rollenketten**
- **Kettennüssen für Gliederketten**
- **Außenrahmenbedienung**
- **Kurbelwellenverlängerung**

Hand driven all purpose gear drives for multiple applications. Motor drive possible for a speed up to 100 revolutions/min.
- Robust and reliable
- Maintenance-free
- Security crank with internal self actuating load brake
- Alternatively without self actuating load brake for shifting of loads

Can be equipped with:
- One or several rope drums
- Chain wheels for roller chains
- Chain sprockets for link chains
- Crank extensions
- Crankshaft extension

Engrenages à tout usage pour opération manuelle et pour des applications variées. Opération à moteur possible pour une vitesse de rotation jusqu'à 100 rotations par minute.
- Robuste et fiable
- Sans maintenance
- Manivelle de sécurité avec frein autobloquant sous charge
- Alternativement sans frein autobloquant sous charge lors des applications pour décaler une charge

Peut être équipé :
- D'un ou plusieurs tambours du câble
- Avec des roues à chaînes pour de chaînes à rouleaux
- Avec un rallonge manivelle
- Avec un rallonge de l'arbre de manivelle

haacon hebetechnik gmbh
Josef-Haamann-Str. 6
D-97896 Freudenberg/Main
Tel.: + 49 (0) 93 71/66804-0
Fax: + 49 (0) 93 71/66804-66
nutzfahrzeuge@haacon.com
DMSZ
Zertifiziert nach ISO 9001
QM 00414

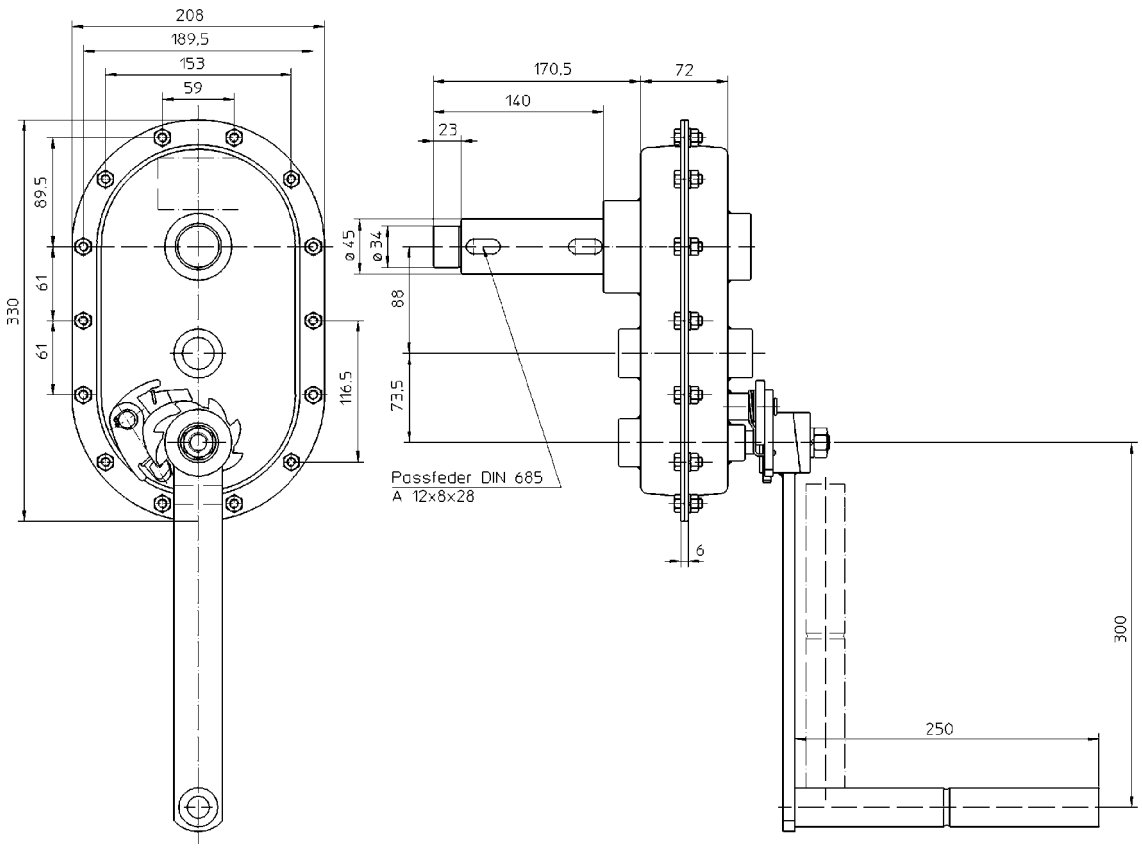

Typ(e) 242.2

Weitere Maßzeichnungen finden Sie auf www.haacon.com unter der Produktauswahl ‘Allzweckgetriebe’.
You find further drawings on www.haacon.com under the Product selection ‘All purpos gears’
Vous trouvez d’autres dessins sur www.haacon.com sous Choix des produits ‘Engrenage à tout usage’.

Best.-Nr. O/N°/N° Code	**Typ** Type/Type	**Bezeichnung** Description/Désignation	**Zubehör /** Otional extra/Accessoires	**Best.-Nr.** O/N°/N° Code
200 143	242.0,5	Allzweckgetriebe All purpose gear Engrenage â tout usage	dazu passende Norm-Seiltrommel Ø 70 mm Standard rope drum Ø 70 mm for above Tambour de câble correspondant Ø 70 mm	**200 147**
200 144	242.1			**200 148**
200 145	242.2			**200 149**
200 146	242.3			**200 149**

Technische Daten	**Technical data**	**Caractéristiques techniques**	**242.0,5**	**242.1**	**242.2**	**242.3**
Kurbelkraft	Crank force	Effort sur manivelle	240 N	190 N	320 N	300 N
Abgangsdrehmoment	Torque	Moment de torsion	200 Nm	600 Nm	1200 Nm	1800 Nm
Übersetzung	Gear ratio	Rapport	6,1:1	18,5:1	25,7:1	42,8:1
Gewicht	Weight	Poids	8 kg	10 kg	18 kg	24 kg

Maße und Konstruktionsänderungen vorbehalten.
We reserve the right to amend specifications without notice or obligation.
haacon se réserve le droit de modifier les caractéristiques de son matériel.

Winkelgetriebe 2081.2,5/2081.5

Mitre gear 2081.2,5/2081.5

Transmission demultipliée 2081.2,5/2081.5

- **Robustes Gehäuse**
- **Kegelradgetriebe**
- **Mit 3 Wellenenden**
- **Leichte, sichere Bedienung**
- **Montagefreundlich**

Wahlweise:

- **Zusätzliche Befestigungsmöglichkeiten**

- Robust housing
- Bevel gear
- Easy and secure operation
- Easy to mount

Optional:

- Additional fixing possibilities

- Capotage robuste
- Engrenage coniques
- Manipulation simple et sûre
- Simple á monter

Option :

- Possibilités de fixation supplémentaires

haacon hebetechnik gmbh
Josef-Haamann-Str. 6
D-97896 Freudenberg/Main

Tel.: + 49 (0) 93 71/66804-0
Fax: + 49 (0) 93 71/66804-66
nutzfahrzeuge@haacon.com

DMSZ
Zertifiziert nach
ISO 9001
QM 00414

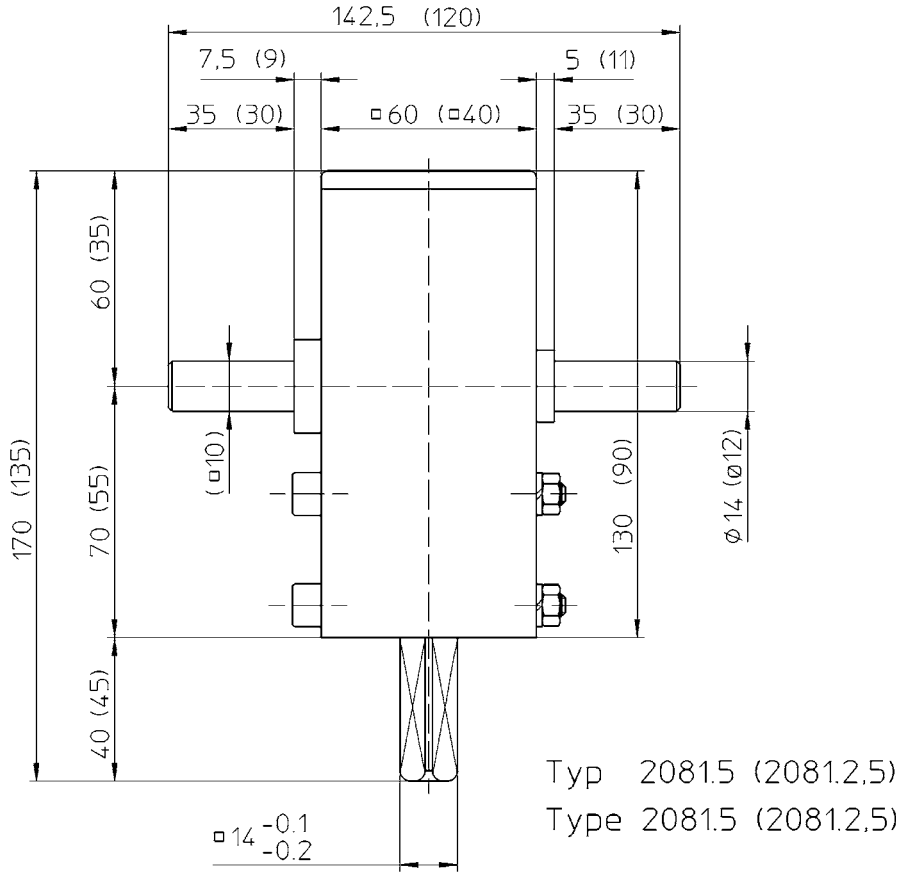

Best.-Nr. O/N°/N° Code	**Typ** Type/Type
200 151	2081.2,5
200 152	2081.5

Technische Daten	**Technical data**	**Caractéristiques techniques**	**2081.2,5**	**2081.5**
Zulässiges Moment	Admissible torque	Torque admissible	25 Nm	50 Nm
Übersetzung	Gear ratio	Rapport	1 : 1	1,6 : 1
Gewicht	Weight	Poids	0,7 kg	1,5 kg

Zahnstangenwinden 1624/ 1685
Rack Jacks 1624/ 1685
Treuils á crémaillère 1624/ 1685

Typ(e) 1685

Typ(e) 1624

Zahnstangenwinde zum einfachen und sicheren Heben, Senken, Verstellen, etc. von Lasten aller Art.
- **Selbsthemmende Sicherheitskurbel, hält die Last in jeder gewünschten Position**
- **Leichte, effektive Bedienung durch optimale Übersetzung**
- **Zug- oder Druckausführung**
- **Lastbereich: 1,5 - 10 t**
- **Sonderausführungen auf Anfrage:**
  - **Abweichende Zahnstangenlänge**
  - **Abweichender Hub**
  - **Abtriebswelle für Koppelung mehrerer Winden**
  - **Sperre mit abnehmbarer Kurbel**

Rack & pinion jack for easy and secure lifting lowering, adjusting, etc. of all kinds of charges.
- Self-locking security crank, keeps the charge in every required position
- Easy and effective operation through optimal gear ratio
- For pulling or pushing
- Load: 1,5 - 10 t
- Special versions on request:
  - Different length of rack
  - Different lift
  - Drive shaft to connect several jacks
  - With internal brake and removable crank

Pour lever abaisser, ajuster et fixer des charges de tous genres de façon sûre.
- Manivelle de sécurité autoblocante qui tient la charge dans la position souhaitée
- Opération simple et efficace pour un rapport optimal
- Version, tension ou traction
- Charge : de 1,5 jusque' à 10 t
- Versions spéciales sur demande :
  - Longueur de la crémaillère
  - Course différente
  - Arbre de transmission pour pouvoir coupler plusieurs crics
  - Frein avec manivelle amovible

haacon hebetechnik gmbh
Josef-Haamann-Str. 6
D-97896 Freudenberg/Main
Tel.: + 49 (0) 93 71/66804-0
Fax: + 49 (0) 93 71/66804-66
nutzfahrzeuge@haacon.com
DMSZ
Zertifiziert nach
ISO 9001
QM 00414

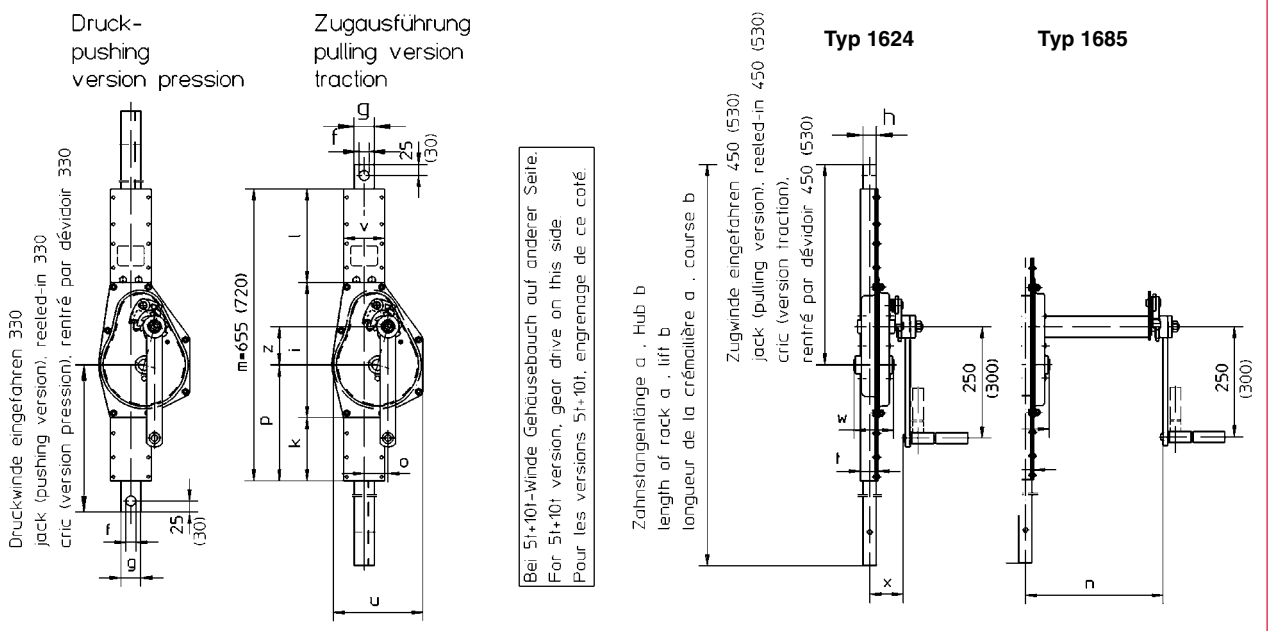

Maße in Klammern gelten für Winden mit zul. Last 10t.
Dimensions in brackets are valid for jack with admissible load of 10t.
Les dimensions entre parenthèses sont valables pour les crics avec une charge autorisée de 10t.

Typ 1624	**Typ 1685**			**[ ] mm**		
Best.-Nr. Order N° N° Code	**Best.-Nr.** Order N° N° Code	**zul. Last** adm. load charge aut.	**Ausführung** version version	**Zahnstange (a)** rack length long. de la crém.	**Hub (b)** lift course	**Hub/Kurbelumdr.** lift / crank turn course/tour de maniv.
205 186	**205 195**	1,5 t	Zug / pulling version / version traction	1350	800	13,9
205 187	**205 196**	1,5 t		1805	1250	13,9
205 188	**205 197**	1,5 t		2055	1500	13,9
205 189	**205 198**	1,5 t		2355	1800	13,9
205 285	**207 685**	1,5 t	Druck / pushing version / version pression	950	400	13,9
205 190	**205 199**	1,5 t		1350	800	13,9
205 192	**205 200**	1,5 t		1805	1250	13,9
205 193	**205 201**	1 t		2055	1500	13,9
205 194	**205 202**	0,75 t		2355	1800	13,9
205 203	**205 209**	3 t	Zug / pulling version / version traction	1350	800	8,0
205 204	**205 210**	3 t		1800	1250	8,0
205 205	**205 211**	3 t		2350	1800	8,0
205 286	**210 356**	3 t	Druck / pushing version / version pression	950	400	8,0
205 206	**205 212**	3 t		1350	800	8,0
205 207	**205 213**	2,5 t		1800	1250	8,0
205 208	**205 214**	1 t		2350	1800	8,0
205 215	**205 288**	5 t	Zug / pulling version / version traction	1405	800	3,9
205 216	**205 289**	5 t		2400	1800	3,9
205 287	**210 669**	5 t	Druck / pushing version / version pression	1000	400	3,9
205 217	**205 290**	5 t		1405	800	3,9
205 218	**205 291**	3 t		2400	1800	3,9
200 065	**200 073**	10 t	Zug / pulling version / version traction	1450	800	4,0
200 066	**200 074**	10 t	Druck / pushing version / version pression	1450	800	4,0

Zulässige Last Admissible load Charge admissible	**Maßtabelle mm** Table of dimensions Tableau de dimensions														
	f	**g**	**h**	**i**	**k**	**l**	**n**	**o**	**p**	**t**	**u**	**v**	**w**	**x**	**z**
1,5 t	20,5	35	25	195	200	260	400	43,5	270	33,5	125	78	78	67	42,5
3 t	22,5	45	30	303	142	210	410	53	260	39,5	204	89	89	77	86
5 t	26	50	40	308	163	184	420	69,5	260	51	189	104	104	88	109
10 t	31	60	50	396	125	199	430	49	255	62,5	250	132	132	104	150,5

Zahnstangenwinde mit Schneckengetriebe 1524.0,5; 1555.1

Rack & Pinion Jack with self-locking worm gear 1524.0,5; 1555.1

Treuils à crémaillère à vis sans fin 1524.0,5; 1555.1

Zahnstangenwinde zum Heben, Senken, Verstellen und Fixieren von Bauteilen, Geräten, Maschinen, etc.

- **Extrem leichtgängiges, selbsthemmendes Schneckengetriebe, für Zug- und Druckbelastung**
- **Kurbel mit Klappgriff oder abnehmbare Kurbel (Type 1524)**
- **Robuste Ausführung, gefräste Zahnstange und gehärtete Triebteile, für den Einsatz im Freien geeignet**
- **Sonderausführungen gegen Aufpreis:**
  - **Andere Hub- und Baulänge**
  - **Andere Kurbelausführung**
  - **Unterschiedliche Befestigungsmöglichkeit**
  - **Andere Oberflächenvergütung**

Rack & pinion jack for lifting, lowering, adjusting and fixing of mechanical components, devices, machines, etc.

- Extremely easy functioning, self-locking worm gear, for push-pulling load
- Fixed folding handle or removable handle (type 1524)
- Robust version with milled rack and hardened driving parts, for in- and outdoor applications
- Special versions against additional charge:
  - An other lift or length
  - An other crank version
  - An other fixing possibility
  - An other surface treatment

Treuil à crémaillère pour lever, abaisser, ajuster et fixer des pièces, appareils, machines, etc.

- Facile à utiliser, grace à engrenage à vis autoblocant, pour charges de traction et de pression
- Manivelle fixe et repliable ou manivelle démontable (type 1524)
- Version robuste avec crémaillère fraisée et pièces de commande durcies, pour application à l'intérieur et à l'extérieur
- Versions spéciales pour charge supplémentaire :
  - Autre course et longueur de la crémaillère
  - Autre version de manivelle
  - Autre possibilité de fixation
  - Autre traitement de surface

haacon hebetechnik gmbh
Josef-Haamann-Str. 6
D-97896 Freudenberg/Main
Tel.: + 49 (0) 93 71/66804-0
Fax: + 49 (0) 93 71/66804-66
nutzfahrzeuge@haacon.com
DMSZ
Zertifiziert nach ISO 9001
QM 00414

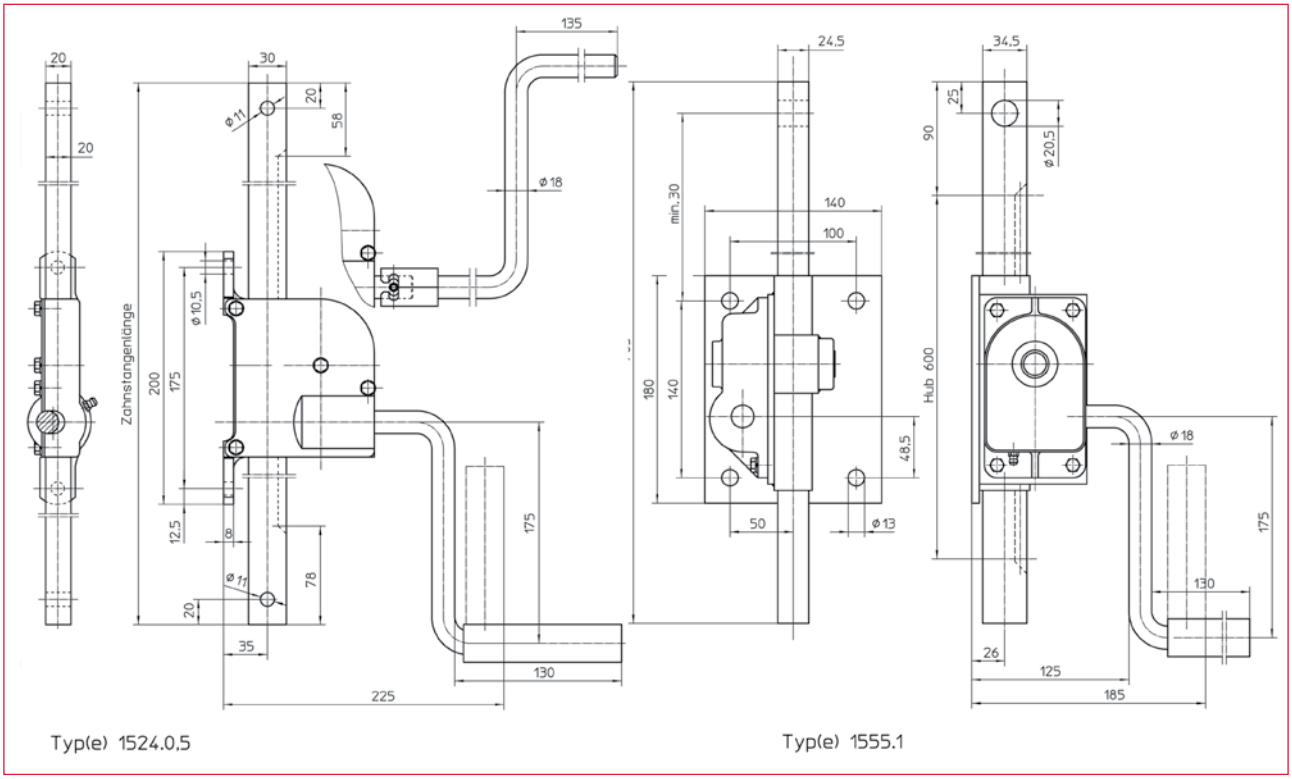

Best.-Nr. O/N° / N° Code	**Typ** Type / Type	**Hub** Lift / Course	**Zahnstangenlänge** Rack length Longueur crémaillère	**Material** Material / Finition
200 075	1524.0,5	530	735	**Guß, Stahl** / Cast iron, steel / Acier moulé, acier
210 668		530	735	**Edelstahl rostfrei** / Stainless steel / Acier inox
209 390		1000	1205	**Guß, Stahl** / Cast iron, steel / Acier moulé, acier
209 443*		1050	1225	**Guß, Stahl** / Cast iron, steel / Acier moulé, acier
210 660		1000	1205	**Edelstahl rostfrei** / Stainless steel / Acier inox
200 076	1555.1	600	785	**Guß, Stahl** / Cast iron, steel / Acier moulé, acier

*** Abnehmbare Kurbel** / removable crank / manivelle démontable

Technische Daten	**Technical data**	**Caractéristiques techniques**	**1524.0,5**	**1555.1**
Zulässige Zug/Drucklast	Admissible load (push-pull)	Charge admissible (traction-pression)	0,5 t	1 t
Bauhöhe	Overall height	Hauteur hors-tout	735 / 1205 mm	785 mm
Hub	Lift	Course	530 / 1000 mm	600 mm
Übersetzung	Gear ratio	Rapport	1 : 20	1 : 18
Hub / Kurbelumdrehung	Lift / crank turn	Course / tour de manivelle	9,4 mm	3,5 mm
Kurbelkraft	Crank force	Effort manivelle	160 N	160 N
Gewicht	Weight	Poids	5,7 / 7,7 kg	9 kg

Maße und Konstruktionsänderungen vorbehalten.
We reserve the right to amend specifications without notice or obligation.
haacon se réserve le droit de modifier les caractéristiques de son matériel.

Verschiebeeinrichtung 1156.1,5

Chassis extension set 1156.1,5

Système d'extension pour châssis 1156.1,5

- **Zahnstangenwinden zum Verlängern, Verbreitern und Verschieben von Ladeflächen**
- **Gerade verzahnt**
- **Wahlweise Rechts- oder Linksausführung**
- **Zum Verschieben in horizontaler Richtung ohne Sperrvorrichtung**
- **Verschiedene Varianten mit Kurbelverlängerung, Sicherheitskurbeln oder Schaltgetrieben auf Anfrage**
- **Geringe Bedienkräfte**
- **Wartungsarm und praktisch verschleißfrei**

- Rack and pinion jack to extend, broaden or shift loading surfaces
- Spur toothed
- Left-hand or right-hand operation
- For horizontal shifting without locking system
- Different versions with crank extension, safety crank or gear box
- Easy to handle
- Maintenance-free

- Cric à crémaillère pour rallonger, élargir ou décaler les surfaces de chargement
- Engrenage droit
- Positionnement du mécanisme au choix, à droite ou à gauche
- Rallongement horizontal sans verrouillage
- Variantes avec manivelle rallongée, manivelle de sécurité ou boîte de vitesses
- Manipulation à faible effort
- Peu d'entretien et usure réduite

haacon hebetechnik gmbh
Josef-Haamann-Str. 6
D-97896 Freudenberg/Main
Tel.: + 49 (0) 93 71/66804-0
Fax: + 49 (0) 93 71/66804-66
nutzfahrzeuge@haacon.com
DMSZ
Zertifiziert nach
ISO 9001
QM 00414

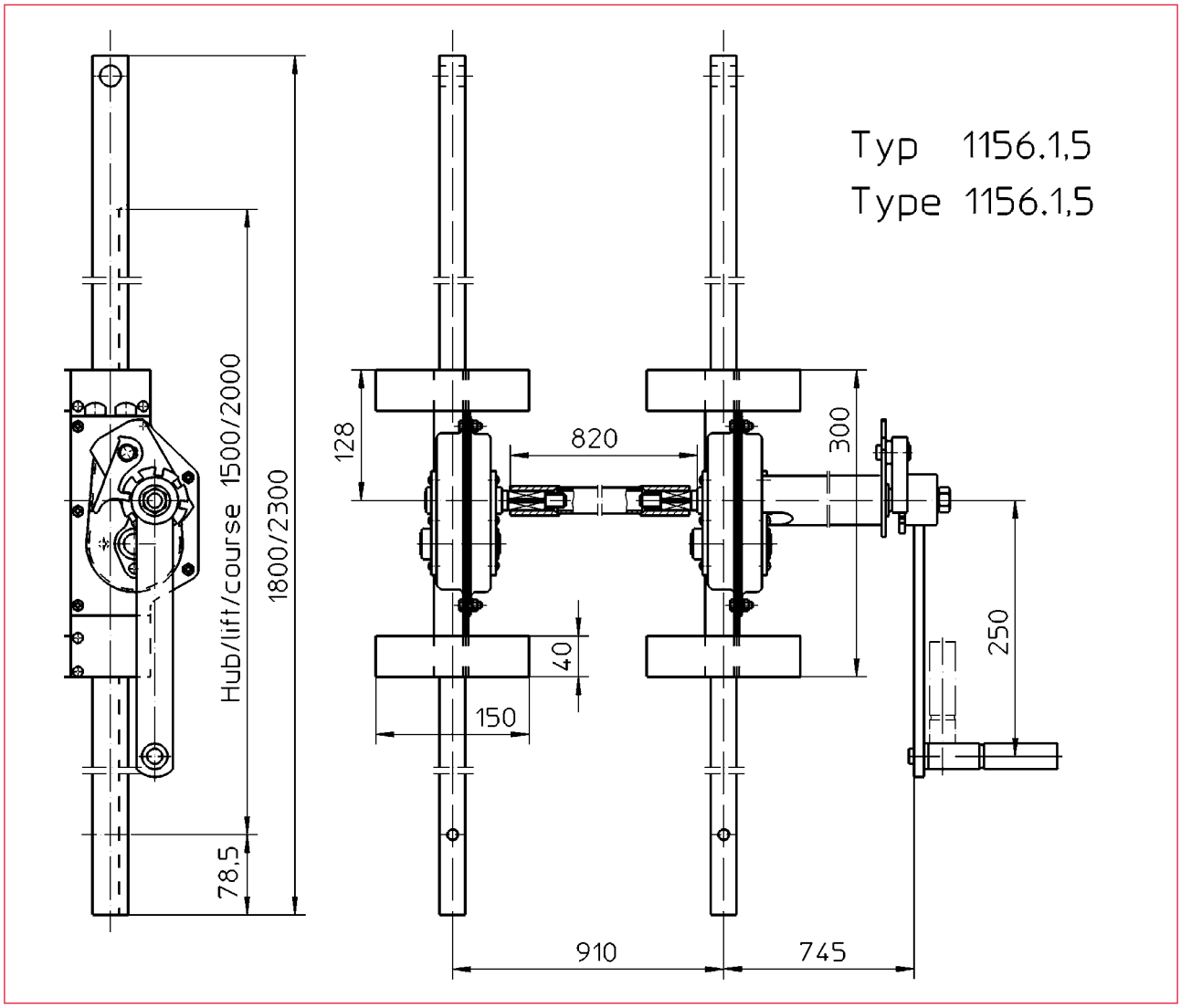

Best.-Nr. O/N°/N° Code	**Typ** Type/Type
200 471	1156.1,5
200 672	1156.1,5

Technische Daten	**Technical data**	**Caractéristiques techniques**	**200 471**	**200 672**
Zulässige Last	Admissible load	Charge admissible	1,5 t	1,5 t
Bauhöhe	Overall height	Hauteur totale	1800 mm	2300 mm
Hub	Lift	Course	1500 mm	2000 mm
Kurbelkraft	Crank force	Effort sur manivelle	220 N	220 N
Übersetzung	Gear ratio	Rapport de vitesses	4,5:1	4,5:1
Hub/Kurbelumdrehung	Lift/Crank turn	Course/tour de manivelle	13,9	13,9
Wirkungsgrad	Efficiency	Rendement	0,65	0,65
Gewicht	Weight	Poids	36 kg	42 kg

Maße und Konstruktionsänderungen vorbehalten.
We reserve the right to amend specifications without notice or obligation.
haacon se réserve le droit de modifier les caractéristiques de son matériel.

Unterstellwinde
Trailer jack winch
Cric chandelier

Verhindert Kippen des Trailers beim Befahren mit Staplern
- **Kopf allseitig neigbar, mit Gummiauflage**
- **lasthebende Funktion**
- **Last- und Schnellganggetriebe**
- **große Vollgummiräder für leichtes Rangieren**
- **standsichere Fußplatte**
- **Pulverlackbeschichtung**

Avoids toppling over when loading or unloading a trailer with a forklift
- Head tiltable to all sides, with rubber pad
- Load lifting function
- Low gear and rapid gear
- Large solid-rubber tyres for easy manoeuvring
- Large stable foot plate
- Powder-coated

Empêche la remorque de basculer lors du chargement et du déchargement au chariot élévateur
- Tête inclinable de tous les côtés, avec assise en caoutchouc
- Fonction lève-charge
- Vitesse en charge et vitesse à vide pour une mise en hauteur rapide
- Pneus pleins en caoutchouc facilitant la manoeuvre
- Large embase avec appui fiable
- Revêtement par poudre

haacon hebetechnik gmbh
Josef-Haamann-Str. 6
D-97896 Freudenberg/Main
Tel.: + 49 (0) 93 71/66804-0
Fax: + 49 (0) 93 71/66804-66
nutzfahrzeuge@haacon.com
DMSZ
Zertifiziert nach
ISO 9001
QM 00414

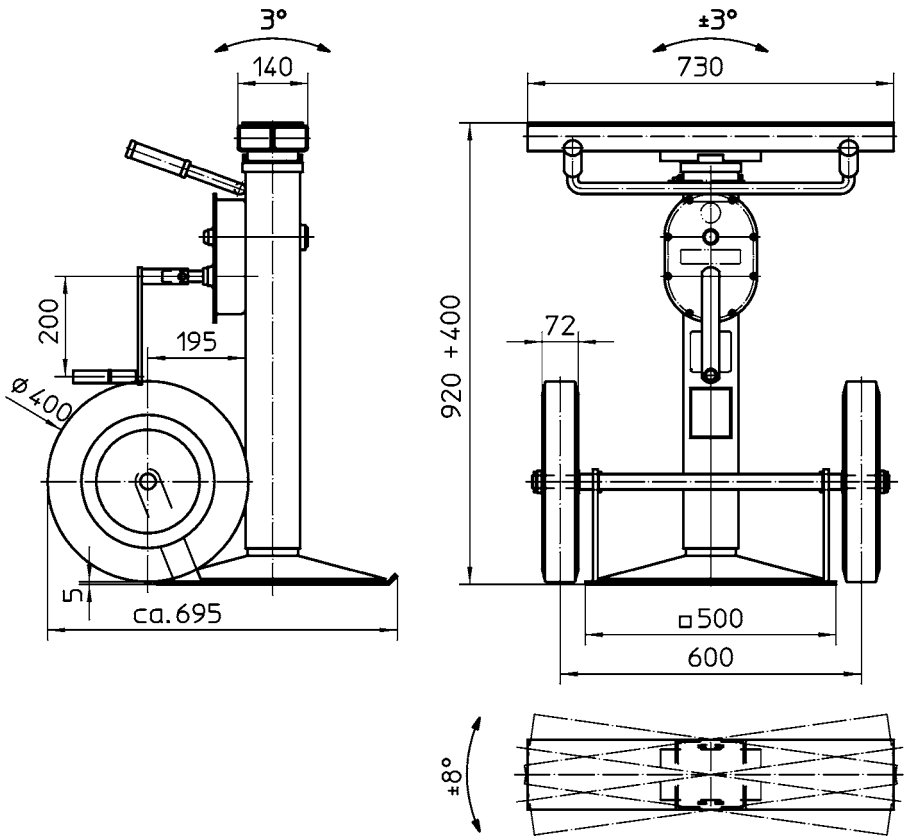

Best.-Nr. O/N°/N° Code	Typ Type/Type
230 740	**Unterstellwinde** Jack winch Cric chandelier

Technische Daten	Technical data	Caractéristiques techniques	
Zulässige Last: - dynamisch - statisch	Admissible load: - dynamic - static	Charge admissible : - dynamique - statique	 10 t 15 t
Hub	Lift	Course	400 mm
Hub/Kurbelumdrehung: - Lastgang - Schnellgang	Lift/Crank turn: - Low gear - Fast gear	Course/Tour de manivelle : - Vitesse en charge - Vitesse rapide	 0,6 mm 10 mm
Kurbelkraft	Crank force	Effort sur manivelle	240 N
Gewicht ca.	Weight approx.	Poids env.	84 kg

Karosseriewinde 1094.8/Karosseriebock 1224.8

Car body hoist 1094.8/Car body jack 1224.8

Cric de carrosserie 1094.8/Sabot de carrosserie 1224.8

Ergonomisches Arbeiten ist die Grundvoraussetzung für eine optimale Leistung, auch im Werkstattbereich.
Karosseriewinde (DGUV-V54) und Karosseriebock (DIN EN 1493) sind für alle Hebe- und Stützaufgaben bestens geeignet:

- **Last- und Schnellgang für schnelles Anheben**
- **Selbsthemmende Spindel für optimale Sicherheit**
- **Doppelmutter (DIN EN 1493) für freies Arbeiten unter angehobener Last ohne zusätzliche Absicherung**
- **Große stabile Fußplatte für sicheren Stand**
- **4-fach verstellbare Hubklaue für zeitsparende Höhenanpassung**
- **Gummibereiftes Fahrwerk für schnellen Einsatz**

Ergonomic working is the basic condition for optimal efficiency, e.g. in workshops.
Car body hoist (DGUV-V54) and car body jack (DIN EN 1493) can be used for lifting and supporting:

Low speed and high speed gear for quick and easy lifting
Self-locking spindle for highest security
Double safety nut (DIN EN 1493) allows working under jacked-up load
Big and solid ground plate for safe standing
Adjustable claws (4 postions) for time saving height adjustment
Rubber tyres for quick and easy use

Même dans le domaine de la construction mécanique, une conception ergonomique est la condition pour un résultat optimal.
Cric de carrosserie (DGUV-V54) et sabot de carrosserie (DIN EN 1493) répondent idéalement à tous vos travaux de levage et de soutien:

Vitesse en charge et vitesse à vide pour une mise en hauteur rapide
Système mécanique autobloquant du cric pour une sécurité optimale
Équipé d'un double système d'écrous (DIN EN 1493) pour travailler en toute sécurité sous la charge
L'assise du cric est assurée par une embase largement dimensionneé
Mise en hauteur rapide grâce au positionnement manuel du sabot sur l'un des 4 emplacements prévus
Mise en place du cric rapide grâce à des roulettes caoutchoutées intégrées

haacon hebetechnik gmbh
Josef-Haamann-Str. 6
D-97896 Freudenberg/Main
Tel.: + 49 (0) 93 71/66804-0
Fax: + 49 (0) 93 71/66804-66
nutzfahrzeuge@haacon.com
DMSZ
Zertifiziert nach
ISO 9001
QM 00414

Typ 1094.8

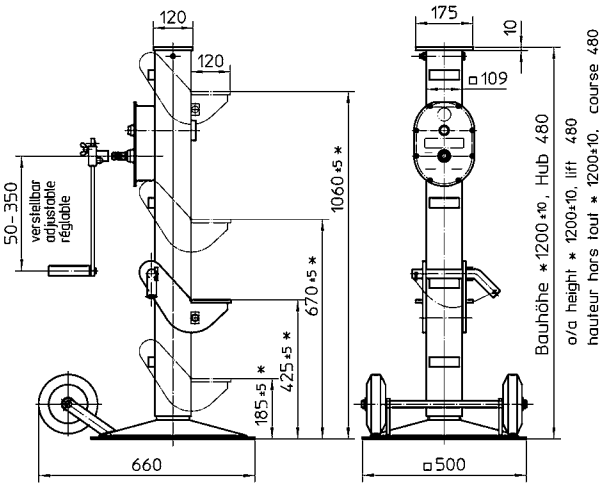

Typ 1224.8

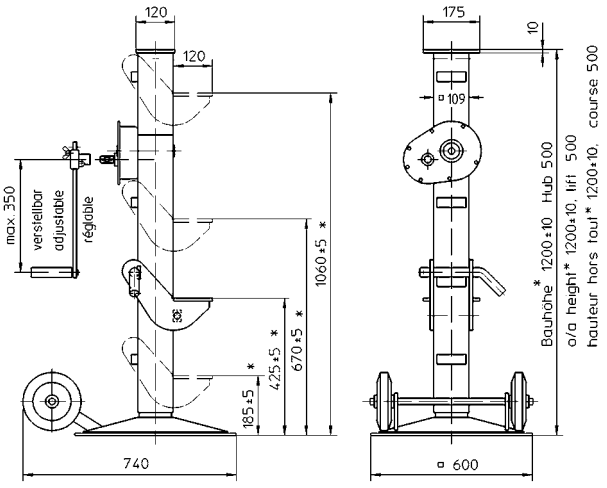

* Bei Verwendung mit Gummiauflage 10 mm höher
* Higher dimension with rubber pad (+10 mm)
* 10 mm plus haut avec revêtements caoutchoutés

Best.-Nr. O/N° / N° Code	**Typ** Type / Type	**Bezeichnung** Description / Désignation
230 656	1094.8	**Karosseriewinde** Car body jack Cric de carrosserie
200 266	1224.8	**Karosseriebock incl. Gummiauflage Nr. 200 267** Car body hoist incl. rubber pad n°. 200 267 Sabot de carrosserie compris revêtement anti-dérapant n° 200 267
200 267		**Gummiauflage für Kopf und Klaue für Typ 1094.8** Rubber pad for top and claw for type 1094.8 Revêtement anti-dérapant pour tête et sabot pour type 1094.8

Technische Daten	**Technical data**	**Caractéristiques techniques**	**1094.8**	**1224.8**
zulässige Last: Kopf Klaue Hub	Admissible load: Top Caw Lift	Charge admissible : Tête Sabot Course	 8 t 7 t 480 mm	 8 t 5 t 500 mm
Hub / Kurbelumdrehung: Lastgang Schnellgang	Lift / Crank turn: Low speed High speed	Course / Tours de manivelle : Vitesse en charge Vitesse à vide	 0,53 mm 5,32 mm	 0,81 mm 5,3 mm
Bauhöhe	Overall height	Hauteur totale	1200 mm	1210 mm
Kurbelkraft bei 8 t	Crank force (8 t)	Effort sur manivelle (8 t)	150 N	150 N
Klauenhöhe (4-fach verstellbar)	Adjustable claw (4 positions)	Hauteur des sabots (4 positions)	185 mm 425 mm 670 mm 1060 mm	195 mm 435 mm 680 mm 1070 mm
Gewicht	Weight	Poids	75 kg	85 kg

Maße und Konstruktionsänderungen vorbehalten.
We reserve the right to amend specifications without notice or obligation.
haacon se réserve le droit de modifier les caractéristiques de son matériel.

Containerabstellvorrichtung 32 t, Typ 3108.32 für luftgefederte Fahrzeuge

Container support device 32 t, type 3108.32 for vehicles with air suspension

Support de conteneurs 32 t, type 3108.32 pour des véhicules à suspension pneumatique

Spindelstützen zum Abstellen von Norm-Containern. Im lastfreien Zustand manuell auf Fahrzeughöhe einstellbar.
- Anbauhöhe mind. 1.150 mm, max. 1.630 mm
- Ausführung nach DGUV V54 (Winden, Hub- und Zuggeräte)
- Einfache Montage (Aufbauzeit ca. 8 min)
Nur Modell 205 470 ist zugelassen bis Windstärke 12

Jacks for placing ISO-Containers. Without load manually adjustable to loading height
- Installation height min. 1.150 mm, max. 1.630 mm
- Execution in accordance to DGUV V54 (winches, lift and pull equipment)
- Simply to install (Installation time app. 8 min.)
Only model 205 470 is admitted to wind force 12

Crics de mise en hauteur pour lever des conteneurs ISO non chargé. Ajustement manuel à la hauteur du chassis
- Hauteur de chargement minimum : 1.150 mm ; maximum 1.630 mm
- Version selon le norme DGUV V54 (treuil, et système de levage)
- Montage facile et rapide (environ 8 min.)
Seulement le modèle 205 470 est compatible avec un vent de force 12

Optionen:
Transporträder
Transportwagen

Options:
Transportation wheels
Transport unit

Options :
Charriot de transport
Tube telescopique

haacon hebetechnik gmbh
Josef-Haamann-Str. 6
D-97896 Freudenberg/Main

Tel.: + 49 (0) 93 71/66804-0
Fax: + 49 (0) 93 71/66804-66
nutzfahrzeuge@haacon.com

DMSZ
Zertifiziert nach ISO 9001
QM 00414

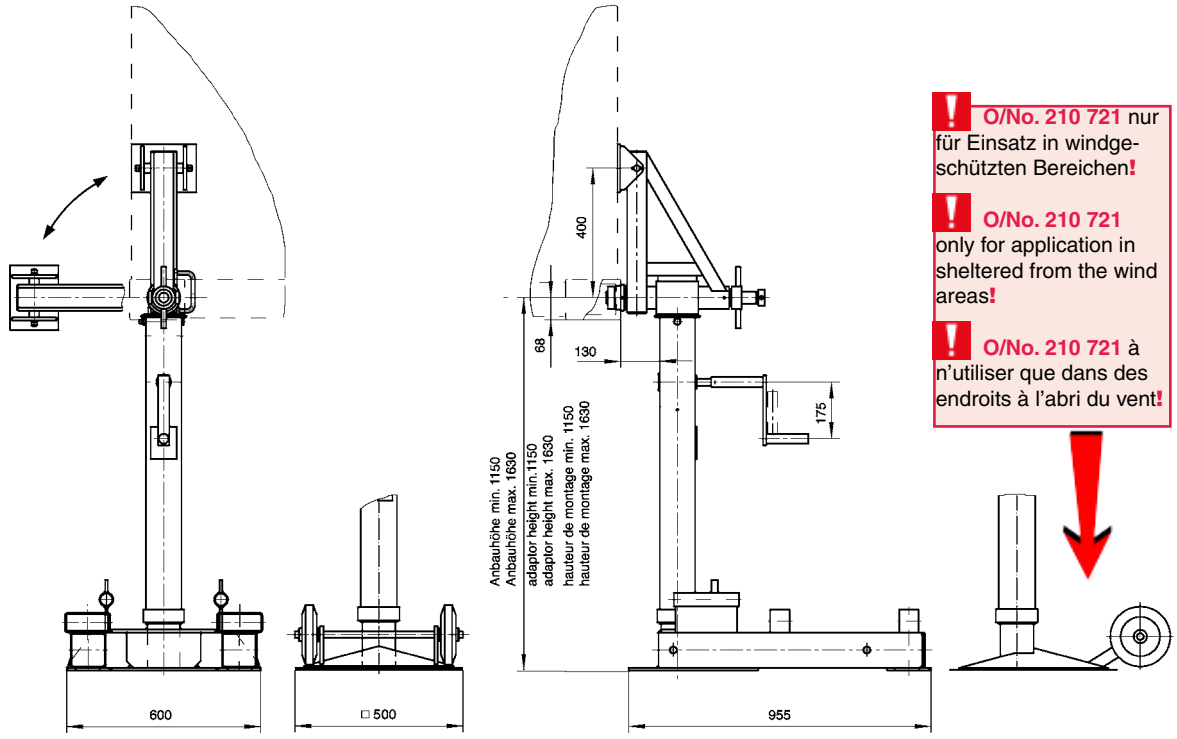

! **O/No. 210 721** nur für Einsatz in windgeschützten Bereichen**!**

! **O/No. 210 721** only for application in sheltered from the wind areas**!**

! **O/No. 210 721** à n'utiliser que dans des endroits à l'abri du vent**!**

Zum Absetzen des Containers werden die Abstellstützen an die unteren ISO-Ecken angeschlagen und verriegelt. Mittels Luftfederung wird das Fahrzeug abgesenkt, so dass der LKW ausfahren kann. Der Container verbleibt auf den Stützen bis zur Wiederabholung.

For lowering a container from a truck, the jacks are fixed and locked to the lower ISO corners first. Via air suspension, the vehicle will be lowered, so that the truck can drive out. The container can stay on the jacks until it is picked up again.

Pour lever le conteneur du camion, les béquilles seront fixées sur les coins ISO inférieurs. La descente du véhicule sera réalisée à l'aide de la suspension pneumatique, ainsi le camion pourra se dégager du container. Celui-ci restera sur les béquilles jusqu'à son enlèvement.

Technische Daten	**Technical data**	**Caractéristiques techniques**		
ohne Transporträder	w/o. wheels	sans roues	O/No. 205 470	
mit Transporträdern	incl. wheels	avec roues		O/No. 210 721
dyn. Last - System / Stütze	dyn. load - system / jack	Charge dyn. - jeu / béquille	40 / 14 kN	
stat. Last - System / Stütze	stat. load - system / jack	Charge stat. - jeu / béquille	320 / 110 kN	
Aufnahmehöhe	Installation height	Hauteur de chargement	min. 1150 mm max. 1630 mm	
Schräglage der Last	Load inclination	Inclinaison de la charge	< 2,5°	
Bodenneigung	Ground slope	Pente du sol	< 1% / < 0.57°	
Zusatzlast - Windlast	Additional load - Wind load	Charge latérale - Force du vent admissible	< 120 km/h	< 64 km/h
Einsatztemperatur	Operating temperature	Plage de température	-33 ... +50 °C	
Systemgewicht	Weight / set	Poids / jeu	~ 490 kg	~ 370 kg
Kurbelkraft / Stütze bei max. Hublast	Crank force / jack with max lift capacity	Effort sur manivelle / béquille sous charge maxi.	~ 280 N	
Hub / Kurbelumdrehung	Lift / crank turn	Course / tour de manivelle	6,7 mm	
Nivelliergenauigkeit	Levelling tolerance	Précision de nivelage	±0,5°	

Containerabstellvorrichtung 32 t, Typ 2942.32 für blattgefederte Fahrzeuge

Container support device 32 t, type 2942.32 for vehicles with steel suspension

Support de conteneurs 32 t, type 2942.32 pour véhicules à suspension mécanique

Spindelstützen zum Abstellen von Norm-Containern. Container mittels manuellem Antrieb auf Fahrzeughöhe verfahrbar.
- Anbauhöhe min. 1.200 mm, max. 1.700 mm
- Ausführung nach DGUV V54 (Winden, Hub- und Zuggeräte)
- Spindel ausgestattet mit Sicherheits-Doppelmutter
- Einfache Montage (Aufbauzeit ca. 8 min)
- Zugelassen bis Windstärke 12
- Leichte und sichere Bedienung mit Last,- u. Schnellganggetriebe

Jacks for placing ISO-Containers. Manually adjustable to loading height
- Installation height min. 1.200 mm, max. 1.700 mm
- Execution in accordance to DGUV V54 (winches, lift and pull equipment)
- Spindle equipped with safety nut
- Simply to install (Installation time app. 8 min.)
- Suitable up to wind force 12
- Simple and secure in operation, load, - and fast gear drive

Crics de mise en hauteur pour stockage des conteneurs ISO.
- Ajustement manuel à la hauteur du chassis
- Hauteur de chargement minimum : 1.200 mm ; maximum 1.700 mm
- Version selon le norme DGUV V54 (treuil, et système de levage)
- Vis équipée d'un double écrou de sécurité
- Montage facile et rapide (environ 8 min.)
- Utilisable jusqu'à une force de vent de 12
- Utilisation simple et sûre avec boîte à deux vitesses de manoeuvre

Optionen:
Transportwagen

Options:
Transport unit

Options :
Charriot de transport

haacon hebetechnik gmbh
Josef-Haamann-Str. 6
D-97896 Freudenberg/Main

Tel.: + 49 (0) 93 71/66804-0
Fax: + 49 (0) 93 71/66804-66
nutzfahrzeuge@haacon.com

DMSZ
Zertifiziert nach
ISO 9001
QM 00414

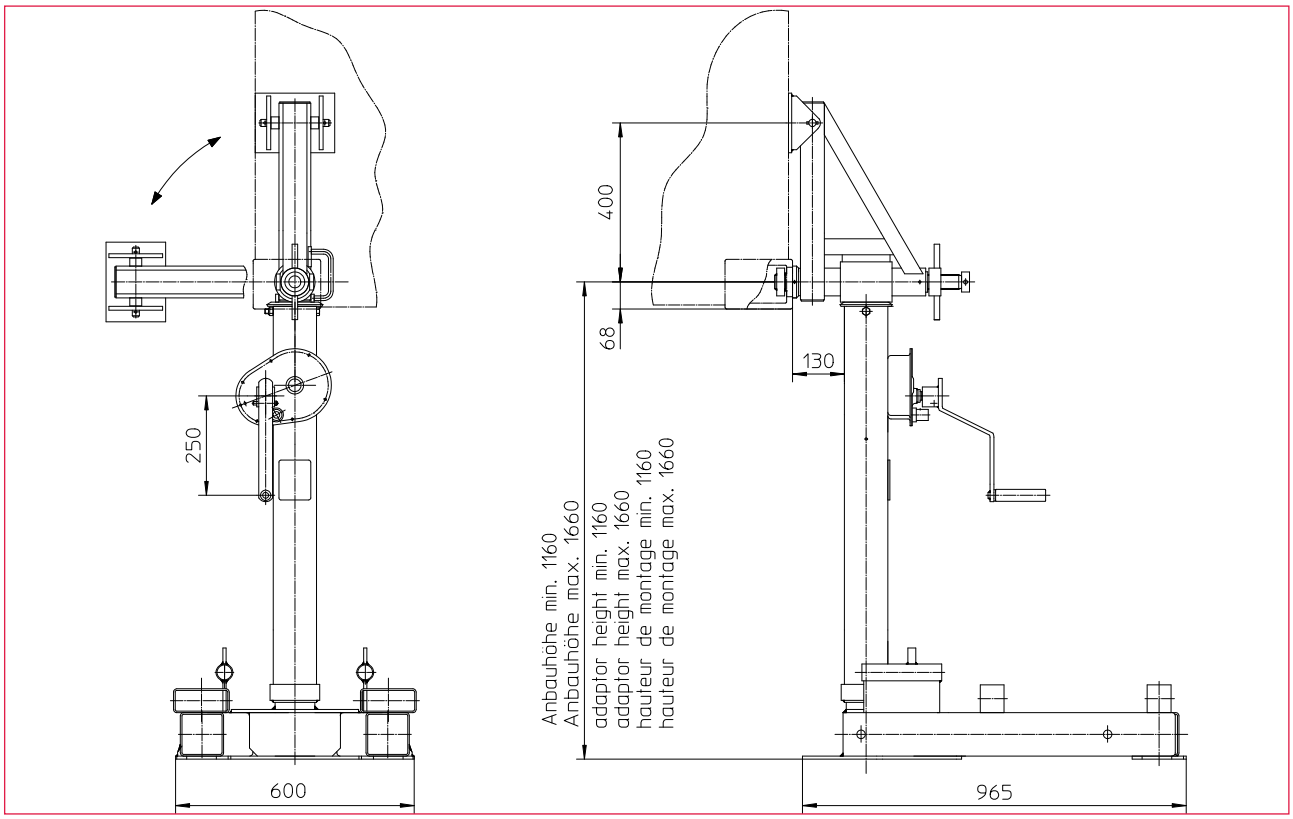

Zum Absetzen des Containers vom LKW werden die Stützen an die unteren ISO-Ecken angeschlagen und verriegelt. Anschließend wird der Container angehoben, so dass der LKW ausfahren kann. Der Container verbleibt auf den Stützen bis zur Wiederabholung.

For lowering a container from a truck, the jacks are fixed and locked to the lower ISO corners first. After that, the container is lifted up, so that the truck can drive out. The container can stay on the jacks until it is picked up again.

Pour lever le conteneur du camion, les béquilles seront fixées sur les coins ISO inférieurs. Le camion pourra se dégager après la levée du container. Le conteneur restera sur les béquilles jusqu'à son enlèvement.

Technische Daten	**Technical data**	**Caractéristiques techniques**	O/No. 200 261
dyn. Last - System / Stütze	dyn. load - system / jack	Charge dyn. - jeu / béquille	320 / 110 kN
stat. Last - System / Stütze	stat. load - system / jack	Charge stat. - jeu / béquille	320 / 110 kN
Aufnahmehöhe	Installation height	Hauteur de chargement	max. 1200 mm
Hubhöhe	Lift	Course	~ 500 mm
Schräglage der Last	Load inclination	Inclinaison de la charge	< 2,5°
Bodenneigung	Ground slope	Pente du sol	< 1% / < 0,57°
Zusatzlast - Windlast	Additional load - Wind load	Charge latérale - Force du vent admissible	 < 120 km/h
Einsatztemperatur	Operating temperature	Plage de température	-33 ... +50°C
Systemgewicht	Weight / set	Poids / jeu	~ 540 kg
Kurbelkraft / Stütze bei max. Hublast	Crank force / jack with max lift capacity	Effort sur manivelle / béquille sous charge maxi.	~ 270 N
Hub / Kurbelumdrehung - Lastgang - Schnellgang	Lift / crank turn - load gear - fast gear	Course / tour de manivelle - vitesse de charge - vitesse rapide	 0,53 mm 5,3 mm
Nivelliergenauigkeit	Levelling tolerance	Précision de nivelage	±0,1°

Sonderanfertigungen
Custom - made products
Conceptions et réalisations spéciales

haacon hebetechnik gmbh
Josef-Haamann-Str. 6
D-97896 Freudenberg/Main
Tel.: + 49 (0) 93 71/66804-0
Fax: + 49 (0) 93 71/66804-66
nutzfahrzeuge@haacon.com
DMSZ
Zertifiziert nach
ISO 9001
QM 00414

Ersatzteile Absattelstütze SX

Spare parts Landing gear SX

Pièces d'étachées Béquille télescopique SX

haacon hebetechnik gmbh
Josef-Haamann-Str. 6
D-97896 Freudenberg/Main

Tel: + 49 (0) 93 71/66804-0
Fax: + 49 (0) 93 71/66804-66
e-mail: nutzfahrzeuge@haacon.de
Internet: www.haacon.com

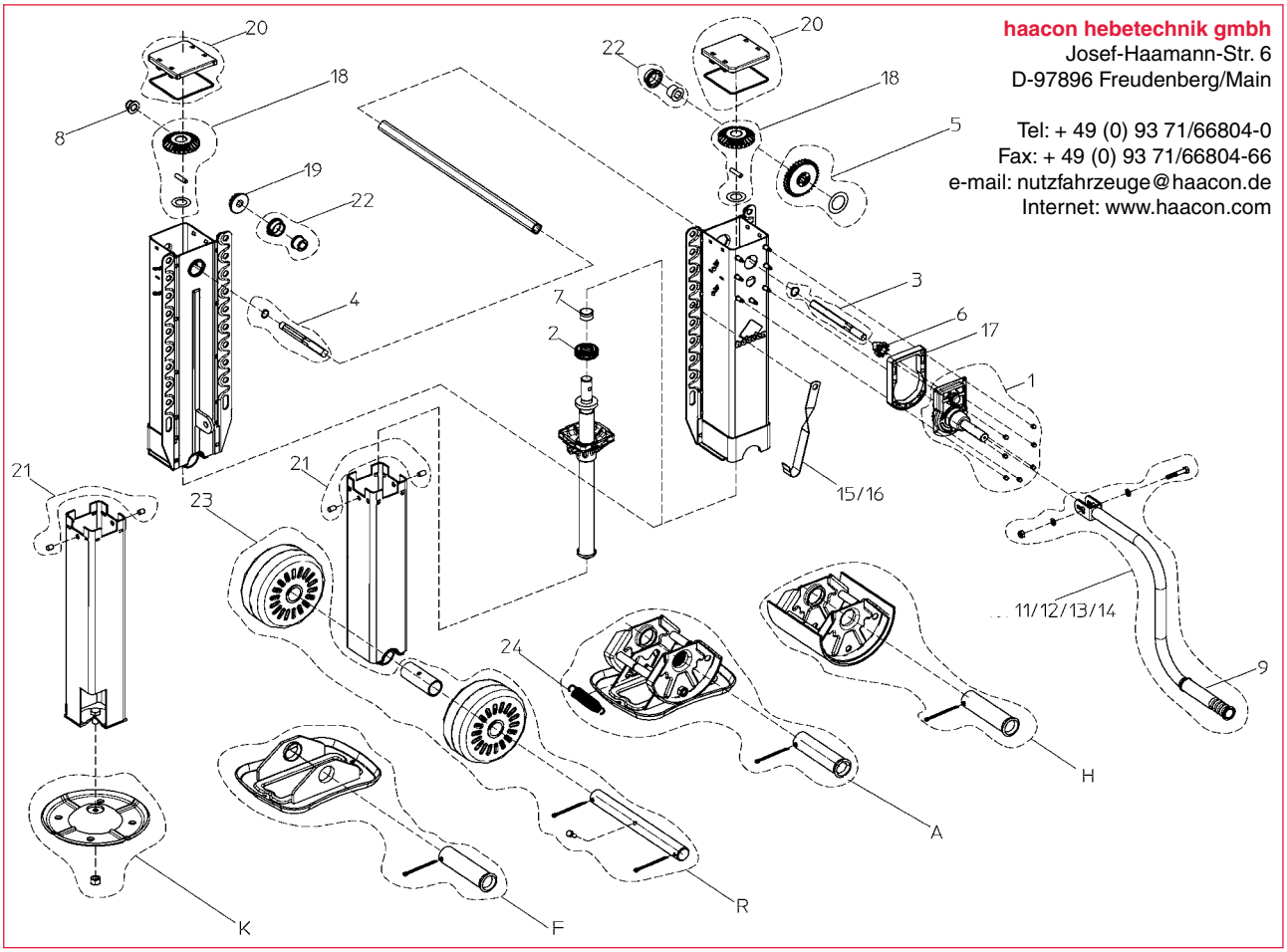

Pos.	EDV-Nr.	Artikel	Description	Désignation
1	021049	Gehäusedeckel mit Kurbeltrieb	Gearbox cover with crank shaft	Capuchon d'engrenage avec axe d'entraînement
2	021050	Drucklager	Thrust bearing	Palier de butée complet
3	021051	Antriebswelle (m. Getriebe)	Drive shaft for geared side	Arbre d'entraînement pour côté commande
4	021052	Antriebswelle (o. Getriebe)	Drive shaft for ungeared side	Arbre d'entraînement pour côté opposé
5	021053	Zahnrad groß mit Scheibe	Large bevel gear incl. disc	Grande roue dentée avec disc
6	021036	Zahnrad klein	Small bevel gear	Petite roue dentée
7	021030	Lager Druckplatte	Bearing compression plate	Coussinet plat de support
8	021032	Lager Antriebswelle (Pos. 4)	Bearing drive axle (Pos. 4)	Coussinet axe d'entraînement (Pos. 4)
9	021031	Griffhülse für Kurbel	Slip proof handle	Prise de manivelle
10				
11	020035	Kurbel SX 350	Crank SX 350	Manivelle SX 350
12	020036	Kurbel SX 450	Crank SX 450	Manivelle SX 450
13	020037	Kurbel SX 535	Crank SX 535	Manivelle SX 535
14	020038	Kurbel SX 605	Crank SX 605	Manivelle SX 605
15	021006	Kurbelhalter (260) f. Pos.11	Crank holder (260) f. Pos.11	Crochet (260) f. Pos.11
16	021007	Kurbelhalter (360) f. Pos.12+13+14	Crank holder (360) f. Pos.12+13+14	Crochet (360) f. Pos.12+13+14
17	021028	Dichtung für Gehäusedeckel	Cover seal	Joint de capuchon
18	021054	Kegelrad groß mit Scheibe + Stift	Bevel gear big incl. washer + pin	Renvoi d'angle large avec rondelle + goupille
19	021035	Kegelrad klein	Bevel gear small	Renvoi d'angle petit
20	021055	Schutzkappe mit Dichtring	Protection hood with seal	Capuchon avec joint
21	021056	Bolzen (2 Stück)	Pin (2 pieces)	Goupille cylindrique (2 pan)
22	021004	Lager Anschraubplatte	Bearing back plate	Coussinet platine de fixation
23	021010	Laufrolle	Wheel	Roue
24	021021	Feder	Spring	Ressort
K	020033	Kugelfuß, komplett	Ball-joint foot, pack	Patin oscillant, lot
F	020031	Stützfuß mit Achse und Splint	Pivoting foot with axle and pin	Patin pivotant complet avec axe et goupille fendue
R	020030	Laufrollenpaar mit Achse u. Splint	Wheels complete with axle and pin	Roues complètes avec axe et goupille fendue
A	020028	Ausgleichsfuß mit Achse u. Splint	Compensating foot with axle and pin	Pied compensateur complet avec axe et goupille fendue
H	020029	Halbrolle mit Achse u. Splint	Rocking foot with axle and pin	Patin demi-lune complet avec axe et goupille fendue

Maße und Konstruktionsänderungen vorbehalten.
We reserve the right to amend specifications without notice or obligation.
haacon se réserve le droit de modifier les caractéristiques de son matériel.

Ersatzteile S 2000 Plus
Spare parts S 2000 Plus
Pièces détachées S 2000 Plus

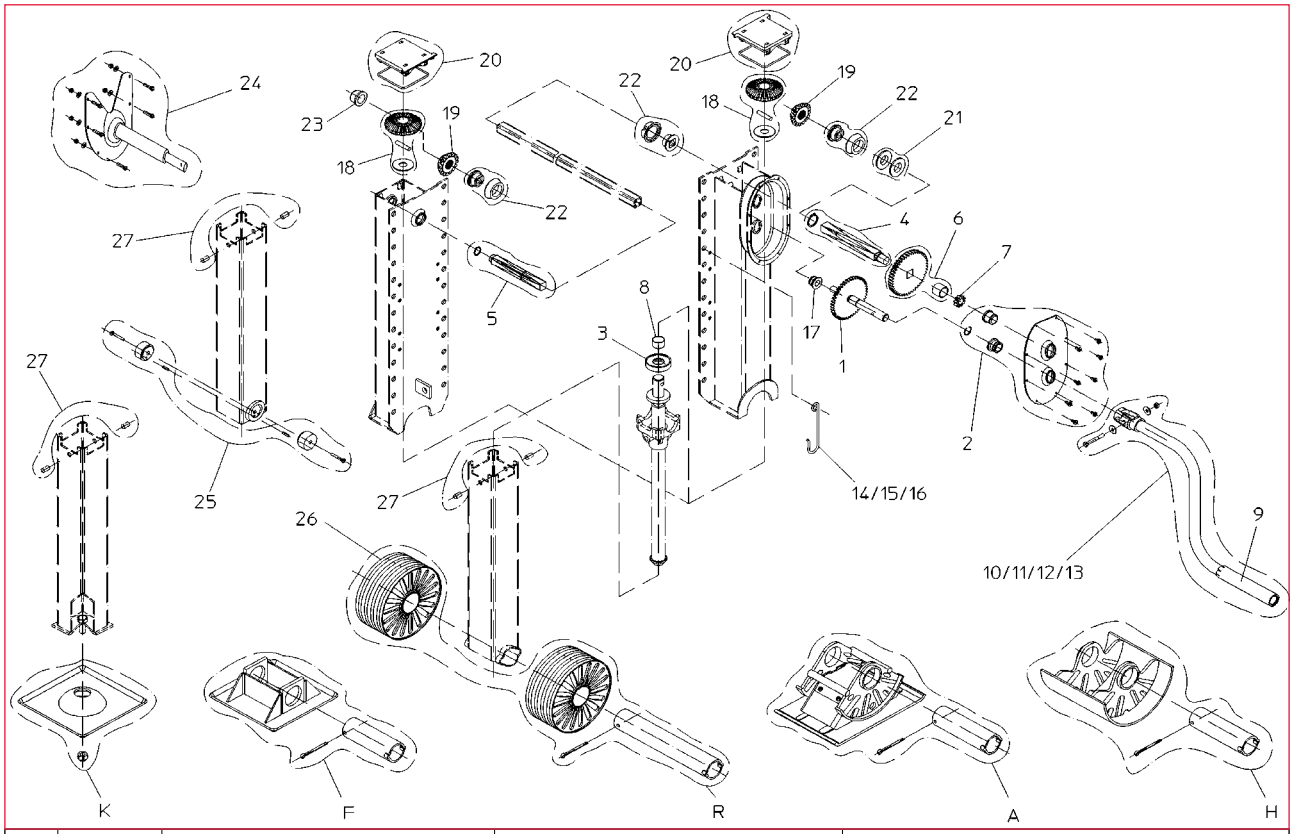

Pos.	Order N°	Bezeichnung	Description	Désignation
1	124 454	Kurbeltrieb v.	Crank shaft	Arbre d'entraînement avec pignon
2	209 601	Gehäusedeckel komplett	Gearbox cover, complete	Couvercle de carter complémentaire
3	102 634	Drucklager v.	Thrust bearing	Palier de butée complet
4	209 602	Antriebswelle (m. Getriebe)	Drive shaft for geared side	Arbre d'entraînement pour côté commande
5	209 603	Antriebswelle (o. Getriebe)	Drive shaft for ungeared side	Arbre d'entraînement pour côté opposé
6	209 604	Zahnrad groß mit Distanzhülse	Large gear wheel incl. spacer sleeve	Grande roue dentée avec douille entretoise
7	124 455	Zahnrad klein	Small gear wheel	Petite roue dentée
8	100 335	Lager	Bearing	Coussinet
9	126 433	Kurbelhülse	Plastic sleeve	Manchon plastique
10	209 605	Kurbel komplett (285)	Crank, pack (285)	Manivelle, lot (285)
11	209 606	Kurbel komplett (350)	Crank, pack (350)	Manivelle, lot (350)
12	209 607	Kurbel komplett (445)	Crank, pack (445)	Manivelle, lot (445)
13	209 608	Kurbel komplett (535)	Crank, pack (535)	Manivelle, lot (535)
14	201 003	Kurbelhalter (150) f. Pos.10	Crank holder (150) f. Pos.10	Crochet (150) f. Pos.10
15	118 207	Kurbelhalter (255) f. Pos.11	Crank holder (255) f. Pos.11	Crochet (255) f. Pos.11
16	201 193	Kurbelhalter (350) f. Pos.12+13	Crank holder (350) f. Pos.12+13	Crochet (350) f. Pos.12+13
17	100 320	Lager	Bearing	Coussinet
18	209 609	Kegelrad gross, komplett	Bevel gear big, set	Renvoi d'angle large, lot
19	122 904	Kegelrad klein	Bevel gear small	Renvoi d'angle petit
20	209 610	Schutzkappe, komplett	Protection hood, pack	Lot de capuchons
21	209 611	Distanzscheibe, komplett	Spacer set	Lot d'entretoises
22	209 612	Lager, komplett	Bearing pack	Lot de coussinet
23	100 324	Lager	Bearing	Coussinet
24	205 393	Aussenrahmenbedienung, vollst.	Crank extension, pack	Extension de manivelle, lot
25	209 615	Halter, komplett	Holder, pack	Lot butées d'appui
26	102 509	Laufrolle	Wheel	Roue
27	209 616	Bolzen, komplett	Pin, pack	Goupille cylindrique, lot
K	209 613	Kugelfuß, komplett	Ball-joint foot, pack	Patin oscillant, lot
F	209 614	Stützfuß mit Achse und Splint	Pivoting foot with axle and pin	Patin pivotant complet avec axe et goupille fendue
R	202 195	Laufrollenpaar mit Achse u. Splint	Wheels complete with axle and pin	Roues complètes avec axe et goupille fendue
A	202 783	Ausgleichsfuß mit Achse u. Splint	Compensating foot with axle and pin	Pied compensateur complet, axe et goupille fendue
H	113 420	Halbrolle mit Achse u. Splint	Rocking foot with axle and pin	Patin demi-lune complet avec axe et goupille fendue

Teile die mit Buchstaben gekennzeichnet sind können nur in Ersatzteilpaketen bestellt werden. Bei Ersatzteilbestellung Fabr.-Nr. vom Typschild angeben. Parts marked with letters can only be ordered in spare part packs. On orders for spare parts please indicate the manf. serial no. mentioned on the number plate. Les positions marquées d'une lettre majuscule ne peuvent être vendues qu'en lots. Pour les commandes de pièces détachées, veuillez indiquer le N° de fabrication apparaissant sur la plaque signalétique.

haacon hebetechnik gmbh
Josef-Haamann-Str. 6
D-97896 Freudenberg/Main
Tel.: + 49 (0) 93 71/66804-0
Fax: + 49 (0) 93 71/66804-66
nutzfahrzeuge@haacon.com
DMSZ
Zertifiziert nach
ISO 9001
QM 00414

Ersatzteile Spindelstütze für Zentralachsanhänger S/DK870

Spare parts Landing gear for drawbar trailers S/DK870

Pièces d'étachées Béquille télescopique pour remorque à essieux centraux S/DK870

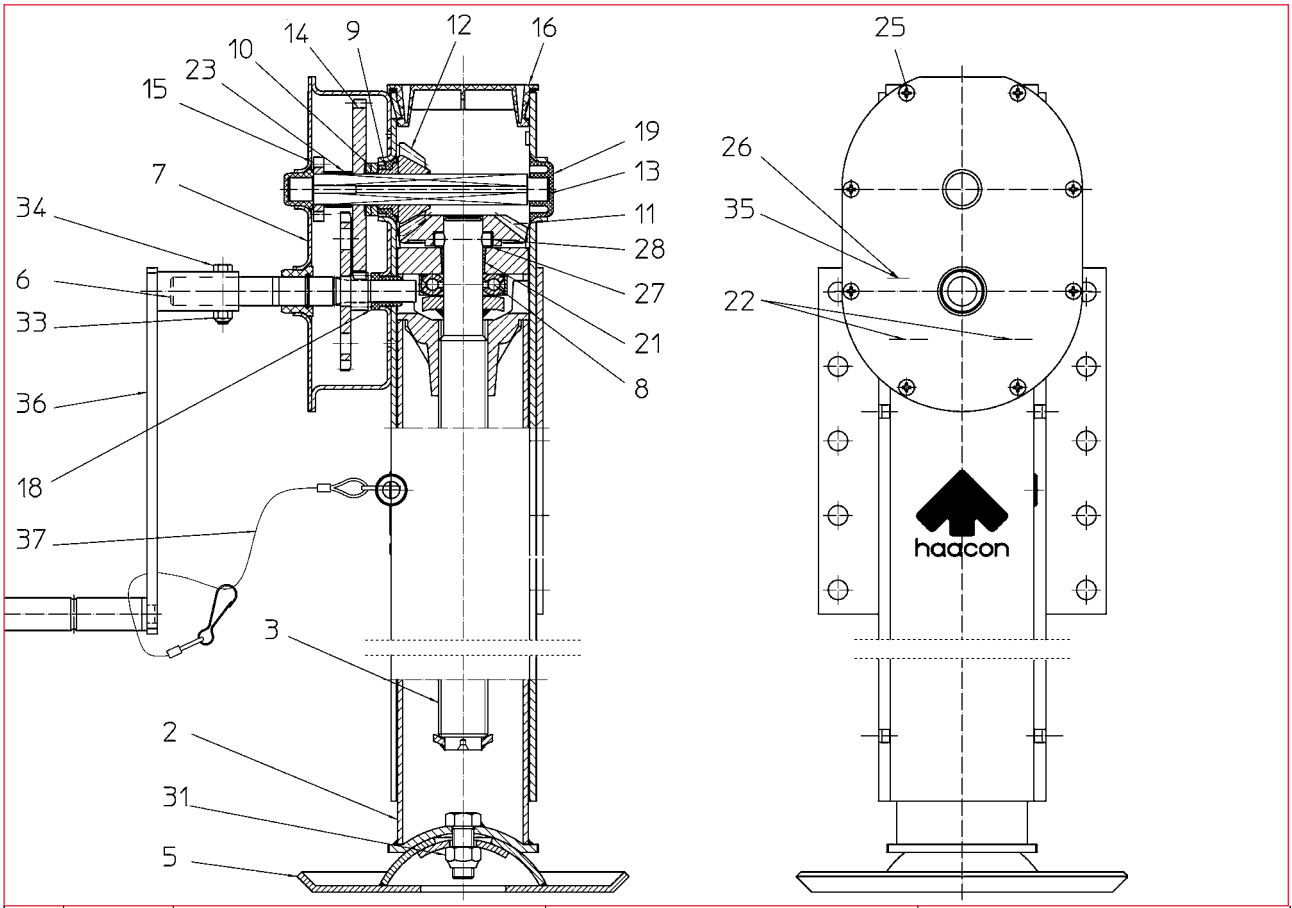

Pos.	Order N°	Bezeichnung	Description	Désignation
1	—	—	—	—
2	124 480	Stütze vollst.	Landing gear	Béquille télescopique
3	124 461	Spindel rechts vollst.	Spindle, pack	Vis, lot
5	102 633	Kugelfuß vollst.	Ball-joint foot, pack	Patin oscillant, lot
6	124454	Kurbelbetrieb vollst.	Crank drive, pack	Axe d'entrainement, lot
7	122 943	Gehäusedeckel vollst.	Gearbox cover, pack	Couvercle de carter, lot
8	102 634	Drucklager vollst.	Thrust bearing, pack	Palier de butée, lot
9	209 612	Lager vollst.	Bearing, pack	Coussinet, lot
10	209 611	Distanzscheibe 2-tlg.	Spacer disk, 2 pcs.	Rondelle, 2 pièces
11	122 910	Kegelrad groß	Large bevel gear	Pignon conique grand
12	122 904	Kegelrad klein	Small bevel gear	Pignon conique petit
13	124 740	Antriebswelle	Drive axe	Axe d'entrainement
14	122 941	Zahnrad	Gearwheel	Roue dentée
15	124 455	Zahnrad	Gearwheel	Roue dentée
16	209 610	Schutzkappe mit Rundring	Protective cap with O ring	Capuchon avec Joint
17	—	—	—	—
18	100 320	Lager	Bearing	Coussinet
19	100 324	Lager	Bearing	Coussinet
20	—	—	—	—
21	100 335	Büchse	Bushing	Douille
22	102 685	Bolzen	Bolt	Goupille
23	100 340	Distanzhülse	Spacer sleeve	Douille entretoise
24	—	—	—	—
25	100 610	Linsen Zyl. Schraube	Screw	Vis
26	100 264	Schmiernippel	Grease nipple	Graisseur
27	100 338	Paßscheibe	Shim	Rondelle
28	100 901	Zylinderstift	Dowel	Goupille
29	—	—	—	—
30	—	—	—	—
31	101 675	Sicherungsmutter	Lock-nut	Ecrou de sécuritée
32	—	—	—	—
33	100 380	Sicherungsmutter	Lock-nut	Ecrou de sécuritée
34	100 238	Sechskantschraube	Hex. screw	vis hex.
35	101 190	Schmiernippelkappe	Grease nipple cap	Capuchon graisseur
36	102 799	Kurbel vollst.	Crank, pack	Manivelle, lot
37	114 416	Seil vollst.	Rope, pack	Câble, lot

Maße und Konstruktionsänderungen vorbehalten.
We reserve the right to amend specifications without notice or obligation.
haacon se réserve le droit de modifier les caractéristiques de son matériel.

Ersatzteile Spindelstützeinrichtung 2030/2130* und 2035/2135**

Spare parts landing gear 2030/2130* and 2035/2135**

Pièces détachées Béquilles télescopiques 2030/2130* et 2035/2135**

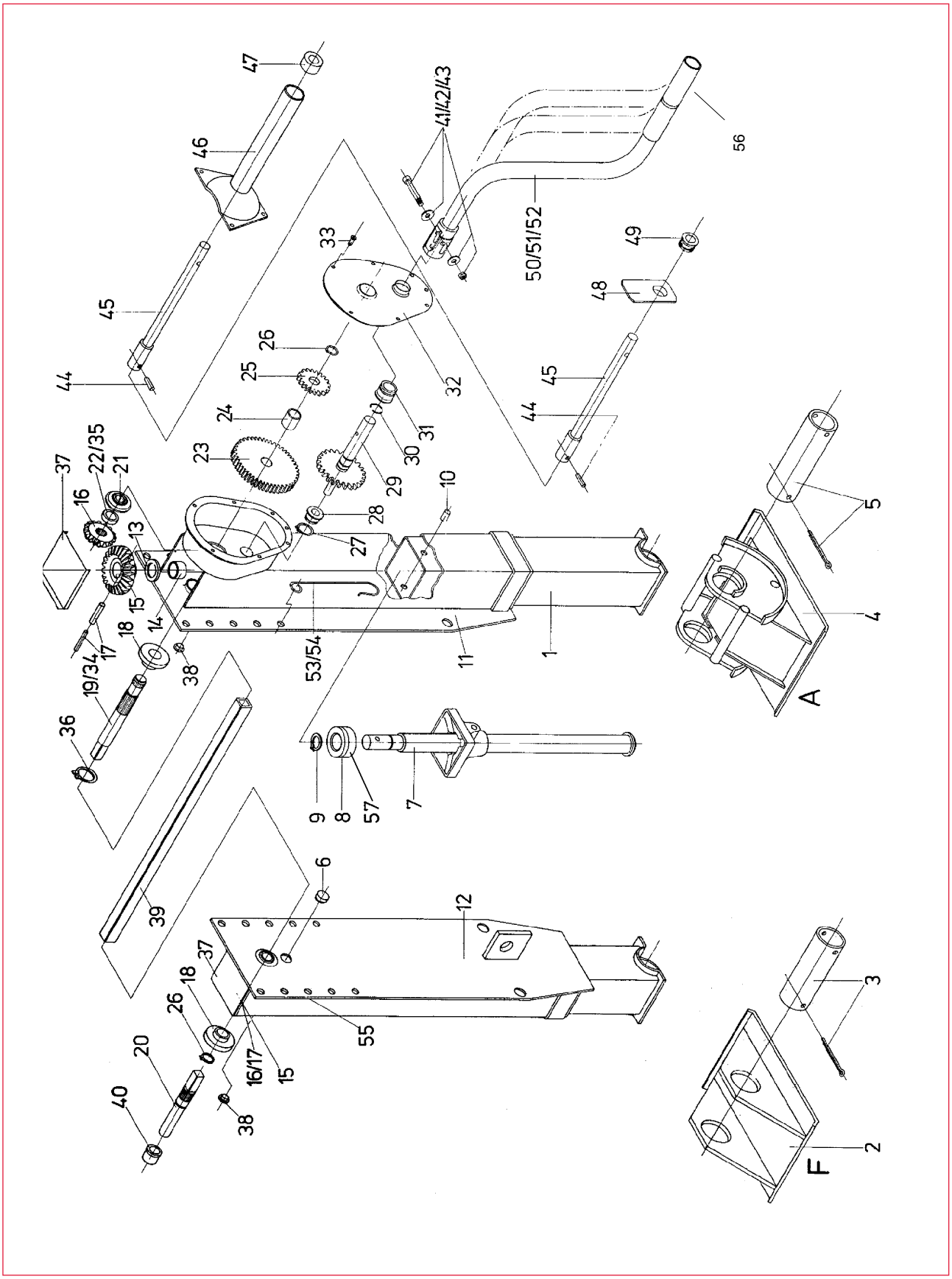

*Typ 2030/2130 Einseitenbedienung/One-side operation/Commande d'un côté
**Typ 2035/2135 Zweiseitenbedienung/Two-side operation/Commande de deux côtés

haacon hebetechnik gmbh
Josef-Haamann-Str. 6
D-97896 Freudenberg/Main
Tel.: + 49 (0) 93 71/66804-0
Fax: + 49 (0) 93 71/66804-66
nutzfahrzeuge@haacon.com

DMSZ
Zertifiziert nach
ISO 9001
QM 00414

Pos.	Order N°	Bezeichnung	Description	Désignation
		Typ 2030/2130 und 2035/2135	Type 2030/2130 and 2035/2135	Type 2030/2130 et 2035/2135
1	110 394 107 689	Stütze F-Ausführung Stütze A-Ausführung	Inner leg assembly F-version Inner leg assembly A-version	Tube support intérieur version F Tube support intérieur version A
2	102 902	Stützfuß	Pivoting foot	Patin pivotant
3	113 660 101 044	Achse für Stützfuß Splint 8x80 ISO 1234	Axle for pivoting foot Cotter pin 8x80 ISO 1234	Axe pour patin pivotant Goupille fendue 8x80 ISO 1234
4	202 774	Ausgleichsfuß	Compensation foot	Pied compensateur
5	113 661 101 044	Achse für Ausgleichsfuß Splint 8x80 ISO 1234	Axle for pivoting foot Cotter pin 8x80 ISO 1234	Axe pour pied compensateur Goupille fendue 8x80 ISO 1234
6	106 085	Verschlußstopfen GPN 300 V 232	Protective plug GPN 300 VN 232	Bouchon protecteur GPN 300 V 232
7	118 452 118 453	Spindel F-Ausführung Spindel A-Ausführung	Jack screw F-version Jack screw A-version	Vis version F Vis version A
8	102 634	Drucklager	Thrust bearing	Coussinet
9	100 733	Sicherungsring A 30x1,5 DIN 471	Locking ring A30x1,5 DIN 471	Circlip A 30x1,5 DIN 471
10	102 983	Bolzen	Pin	Boulon
11	107 239 107 690	Schaft mit Getriebegeh. F-Ausführung Schaft mit Getriebegeh. A-Ausführung	Right- and geared left-hand outer leg assembly F-version Right- and geared left-hand outer leg assembly A-version	Tube extérieur avec boite à commande v. F Tube extérieur avec boite à commande v. A
12	107 214 107 691	Schaft ohne Getriebegeh. F-Ausführung Schaft ohne Getriebegeh. A-Ausführung	Non-geared left-hand outer leg assembly F-version Non-geared left-hand outer leg assembly A-version	Tube extérieur gauche Version F Tube extérieur gauche Version A
13	102 964	Scheibe	Washer	Rondelle
14	100 505	Büchse	Bearing bush	Douille
15	101 511	Kegelrad groß	Large bevel gear	Pignon conique grand
16	102 518	Kegelrad klein	Small bevel gear	Pignon conique petit
17	100 145 100 168	Spannstift 6x50 ISO 8752 Spannstift 10x50 ISO 8752	Clamping sleeve 6x50 ISO 8752 Clamping sleeve 10x50 ISO 8752	Manchon douille de serrage 6x50 ISO 8752 Manchon douille de serrage 10x50 ISO 8752
18	106 078	Lager	Bearing sleeve	Coussinet
19	107 218	Antriebswelle rechte Stütze mit Getriebe	Drive shaft for right-hand geared side	Arbre d'entrainement droite avec commande
20	107 221	Antriebswelle linke Stütze ohne Getriebe	Drive shaft for non-geared side	Arbre d'entrainement gauche sans commande
21	124 935	Kugellager	Axial thrust bearing	Coussinet
22	102 982	Ring	Ring	Torique
23	102 678	Zahnrad groß	Large gearwheel	Roue dentée grande
24	100 519	Distanzhülse	Spacer sleeve	Douille entretoise
25	102 679	Zahnrad klein	Small gearwheel	Roue dentée petite
26	100 727	Sicherungsring A 22x1,2 DIN 471	Locking ring A 22x1,2 DIN 471	Circlip A 22x 1,2 DIN 471
27	100 730	Sicherungsring A 26x1,2 DIN 471	Locking ring A 26x1,2 DIN 471	Circlip A 26x 1,2 DIN 471
28	100 509	Lagerschale	Bearing sleeve	Coussinet
29	102 616	Kurbeltrieb	Crankshaft	Arbre d'entrainement avec pignon
30	101 215	Runddrahtsprengring B22 DIN 7993	Retaining ring B22 DIN 7993	Joint torique B22 DIN 7993
31	100 322	Lagerschale	Bearing sleeve	Coussinet
30-32	102 627	Gehäusedeckel vollständig	Gearbox cover compl.	Couvercle de carter complet
33	100 610	Schraube MRT-TT M6x12	Screw MRT-TT M6x12	Vis MRT-TT M6x12
34	107 437	Antriebswelle linke Stütze mit Getriebe	Drive shaft for left-hand geared side	Arbre d'entrainement gauche avec commande
35	107 438	Distanzrohr	Spacer tube	Tube entretoise
36	100 735	Sicherungsring A32x1,5 DIN471	Locking ring A 32x1,5 DIN 471	Circlip A 32x1,5 DIN 471
37	102 984	Verschlußdeckel	Protective cap	Couvercle
38	101 188	Verschlußstopfen GPN 300 F 11	Protective plug GPN 300 F 11	Bouchon protecteur GPN 300 F 11
39	201 004	Verbindungswelle	Drive shaft	Arbre d'entrainement
40	106 153	Lager	Bearing sleeve	Coussinet
41	106 831	Sechskantschraube M8x65 ISO 4014	Hexagonal screw M8x65 ISO 4014	Vis hex. M8x65 ISO 4014
42	100 443	Scheibe A4R A8,4 DIN 9021	Washer MR A8,4 DIN 9021	Ronelle MR A8,4 DIN 9021
43	100 380	Sicherungsmutter A3C NM8 DIN 985	Lock-nut A3C NM8 DIN 985	Ecrou A3C NM8 DIN 985
50	201 002	Kurbel 285 mm lang	Crank handle 285 mm long	Manivelle 285 mm
51	201 538	Kurbel 445 mm lang	Crank handle 445 mm long	Manivelle 445 mm
52	201 192	Kurbel 535 mm lang	Crank handle 535 mm long	Manivelle 535 mm
53	201 003	Kurbelhalter für Kurbel 285 mm lang	Crank handle bracket for crank handle 285 mm long	Support de manivelle 285 mm
54	201 193	Kurbelhalter für Kurbel 535 mm lang	Crank handle bracket for crank handle 535 mm long	Support de manivelle 535 mm
55	100 264	Schmiernippel A3C AS6DIN 71412	Grease nipple A3c AS6 DIN 71412	Graisseur A3C AS6 DIN 71412
56	126 433	Kurbelhülse	Plastic sleeve	Manchon plastique
57	116 793	Druckscheibe	Thrust disk	Rondelle de butée
		Aussenrahmenbedienung	Crank handle extension	Rallonge de manivelle
44	100 154	Spannstift 8x30 ISO 8752	Clamping sleeve 8x30 ISO 8752	Manchon douille de serrage 8x30 ISO 8752
45	201 096	Kurbelwelle	Crank shaft	Axe
46	102 619	Außenrahmen	Crank support bracket (screwed on)	Support de rallonge
47	100 178	Büchse	Bushing	Douille
48	102 503	Lagerblech	Bearing plate	Coussinet en tôle
49	100 507	Lagerschale	Bearing sleeve	Coussinet
		Nur Typ 2030/2130	Only type 2030/ 2130	Seulement type 2030/2130
7	118 454 118 455	Spindel F-Ausführung Spindel A-Ausführung	Jack screw F-version Jack screw A-version	Vis version F Vis version A

Ersatzteile Spindelstütze für Zentralachsanhänger S/VKmG850

Spare parts Landing gear for drawbar trailers S/VKmG850

Pièces d'étachées Béquille télescopique pour remorque à essieux centraux S/VKmG850

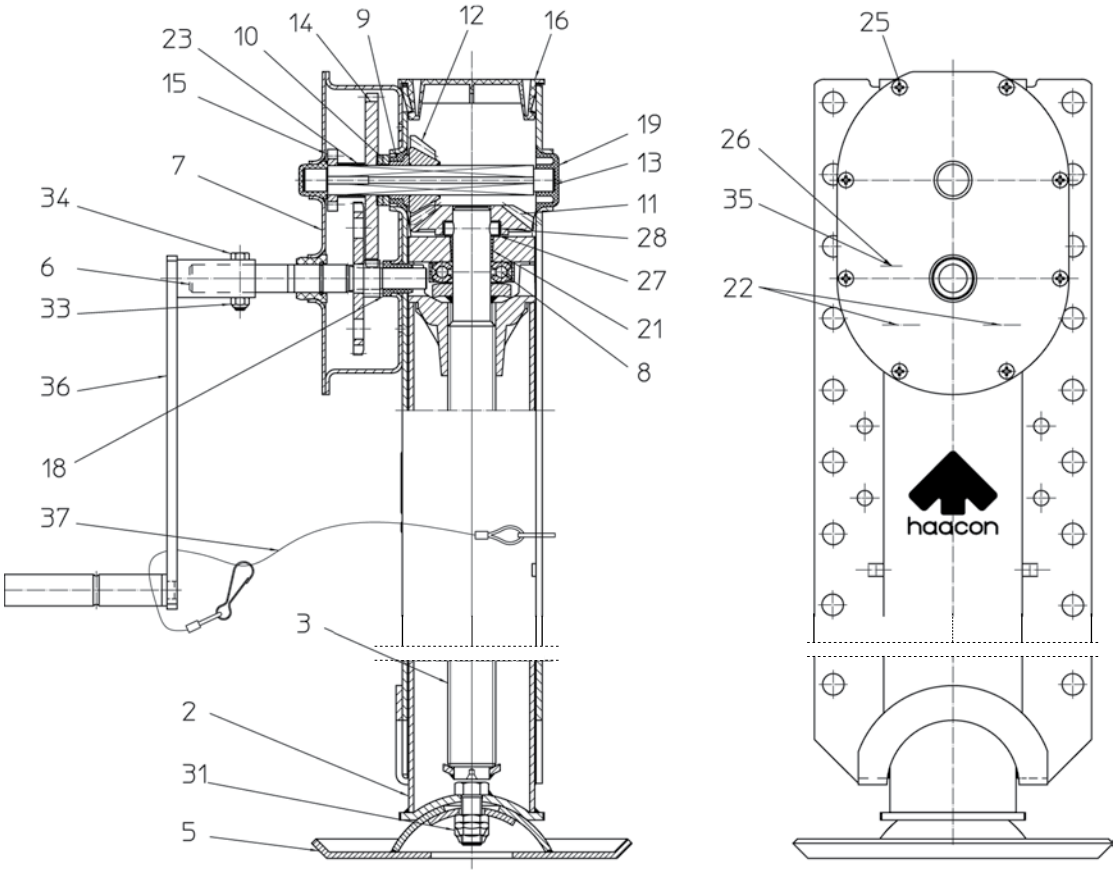

Pos.	Order N°	Bezeichnung	Description	Désignation
1	—	—	—	—
2	124 480	Stütze vollst.	Landing gear	Béquille télescopique
3	124 490	Spindel rechts vollst.	Spindle, pack	Vis, lot
5	102 633	Kugelfuß vollst.	Ball-joint foot, pack	Patin oscillant, lot
6	124454	Kurbelbetrieb vollst.	Crank drive, pack	Axe d'entrainement, lot
7	122 943	Gehäusedeckel vollst.	Gearbox cover, pack	Couvercle de carter, lot
8	102 634	Drucklager vollst.	Thrust bearing, pack	Palier de butée, lot
9	209 612	Lager vollst.	Bearing, pack	Coussinet, lot
10	209 611	Distanzscheibe 2-tlg.	Spacer disk, 2 pcs.	Rondelle, 2 pièces
11	122 910	Kegelrad groß	Large bevel gear	Pignon conique grand
12	122 904	Kegelrad klein	Small bevel gear	Pignon conique petit
13	124 740	Antriebswelle	Drive axe	Axe d'entrainement
14	122 941	Zahnrad	Gearwheel	Roue dentée
15	124 455	Zahnrad	Gearwheel	Roue dentée
16	209 610	Schutzkappe mit Rundring	Protective cap with O ring	Capuchon avec Joint
17	—	—	—	—
18	100 320	Lager	Bearing	Coussinet
19	100 324	Lager	Bearing	Coussinet
20	—	—	—	—
21	100 335	Büchse	Bushing	Douille
22	102 685	Bolzen	Bolt	Goupille
23	100 340	Distanzhülse	Spacer sleeve	Douille entretoise
24	—	—	—	—
25	100 610	Linsen Zyl. Schraube	Screw	Vis
26	100 264	Schmiernippel	Grease nipple	Graisseur
27	100 338	Paßscheibe	Shim	Rondelle
28	100 901	Zylinderstift	Dowel	Goupille
29	—	—	—	—
30	—	—	—	—
31	101 675	Sicherungsmutter	Lock-nut	Ecrou de sécuritée
32	—	—	—	—
33	100 380	Sicherungsmutter	Lock-nut	Ecrou de sécuritée
34	100 238	Sechskantschraube	Hex. screw	vis hex.
35	101 190	Schmiernippelkappe	Grease nipple cap	Capuchon graisseur
36	102 799	Kurbel vollst.	Crank, pack	Manivelle, lot
37	121 256	Seil vollst.	Rope, pack	Câble, lot

haacon hebetechnik gmbh
Josef-Haamann-Str. 6
D-97896 Freudenberg/Main
Tel.: + 49 (0) 93 71/66804-0
Fax: + 49 (0) 93 71/66804-66
nutzfahrzeuge@haacon.com
DMSZ
Zertifiziert nach
ISO 9001
QM 00414

Ersatzteile Karosseriewinde 1094.8 ab 04/2011 Best.-Nr. 230656

Spare parts Landing Car body hoist 1094.8 since 04/2011 O/N° 230656

Pièces d'étachées Cric de carrosserie 1094.8 à partir de 04/2011 N° Code 23065

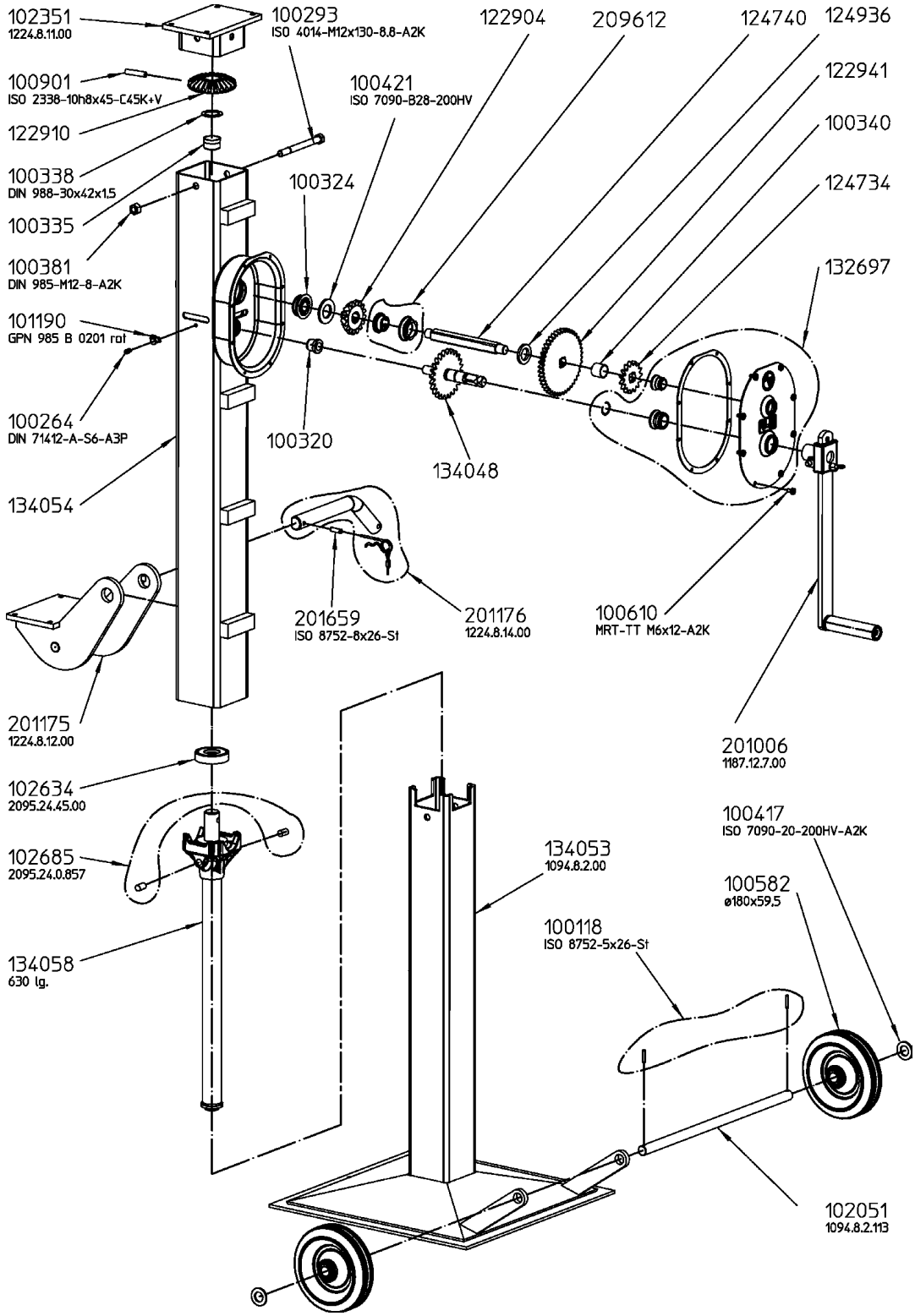

Ersatzteile Karosseriewinde 1094.8 Best.-Nr. 200265
Spare parts Landing Car body hoist 1094.8 O/N° 200265
Pièces d'étachées Cric de carrosserie 1094.8 N° Code 200265

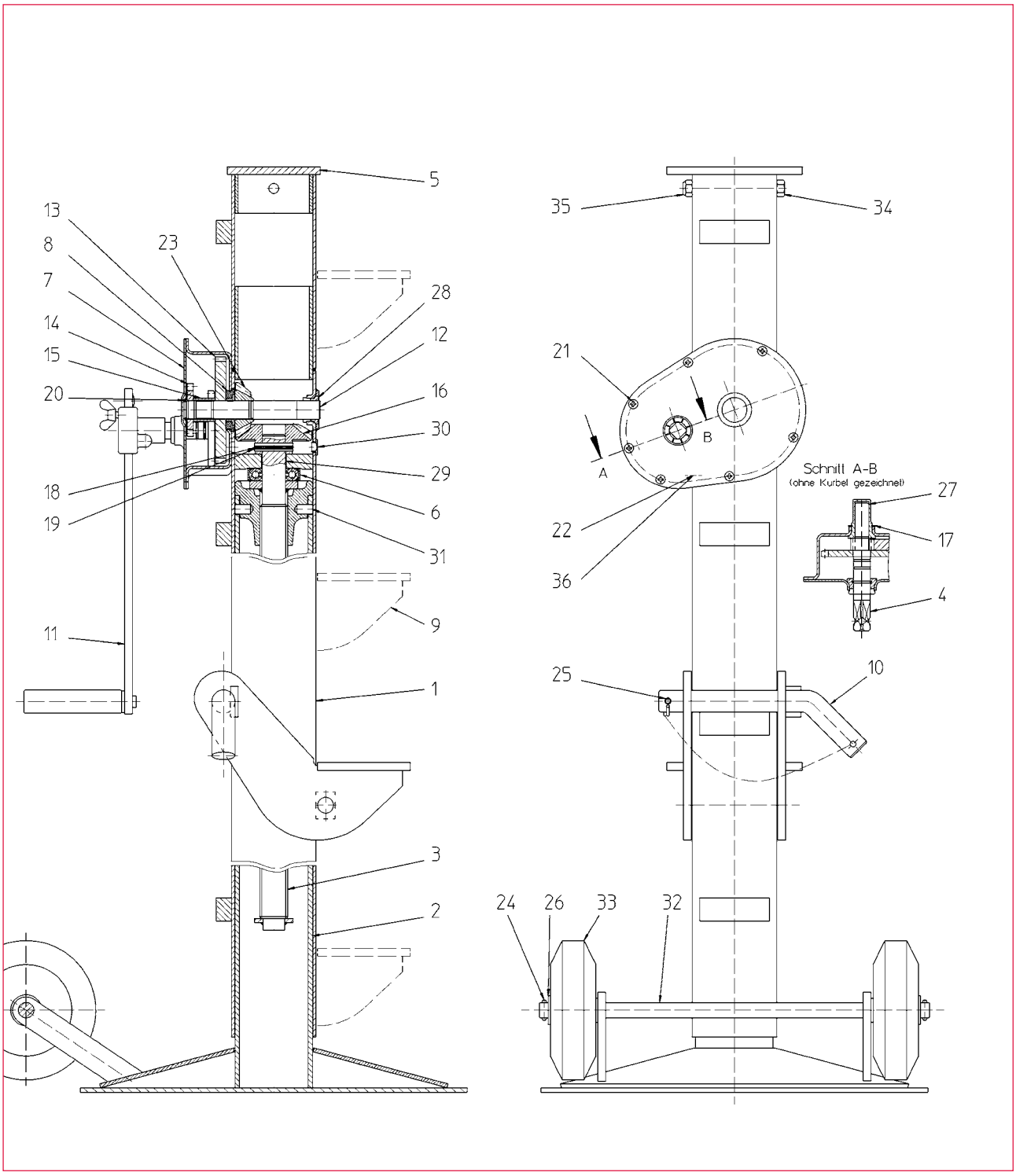

haacon hebetechnik gmbh
Josef-Haamann-Str. 6
D-97896 Freudenberg/Main
Tel.: + 49 (0) 93 71/66804-0
Fax: + 49 (0) 93 71/66804-66
nutzfahrzeuge@haacon.com
DMSZ
Zertifiziert nach
ISO 9001
QM 00414

Pos.	Order-N°.	Bezeichnung	Description	Désignation	
1	102040	Schaft vollst.	Outer leg	Tube extérieur	
2	102041	Stütze vollst.	Base / inner leg	Base / tube intérieur	
3	107141	Spindel rechts vollst.	Spindle	Vis	
4	102043	Kurbeltrieb vollst.	Crankshaft	Arbre d'entrainement avec pignon	
5	102351	Kopf vollst.	Top	Tête	
6	102634	Drucklager vollst.	Thrust bearing	Coussinet	
7	132192	Gehäusedeckel vollst.	Gearbox cover compl.	Couvercle de carter complet	
8	102621	Kugellager vollst.	Ball bearing	Joint à billes	
9	201175	Klaue vollst.	Claw	Sabot	
10	201176	Vorstecker vollst.	Pin	Boulon	
11	201006	Kurbel vollst.	Crank	Manivelle	
12	102053	Antriebswelle rechts	Drive shaft right	Arbre d'entrainement droite	
13	102678	Zahnrad	Gearwheel	Roue dentée	
14	102679	Zahnrad	Gearwheel	Roue dentée	
15	100519	Distanzhülse	Spacer sleeve	Douille entretoise	
16	101511	Kegelrad groß	Large bevel gear	Pignon conique grand	
17	101694	O-Ring	O-ring	Joint torique	25,12 x 1,78
18	100168	Spannstift	Clamping sleeve	Manchon douille de serrage	ISO 8752 10x50
19	100145	Spannstift	Clamping sleeve	Manchon douille de serrage	ISO 8752 6x50
20	100727	Sicherungsring	Locking ring	Circlip	DIN 471 22x1,2
21	100610	Linsen-Zylinderschraube	Screw	Vis	MRT-TT M6x12
22	100264	Kegelschmiernippel	Grease nipple	Graisseur	DIN 71412 6
23	102518	Kegelrad klein	Small bevel gear	Pignon conique petit	
24	100118	Spannstift	Clamping sleeve	Manchon douille de serrage	ISO 8752 5x26
25	201659	Spannstift	Clamping sleeve	Manchon douille de serrage	ISO 8752 8x26
26	100417	Scheibe	Washer	Rondelle	ISO 7090 20
27	106154	Lager	Bushing	Bague	
28	100506	Lagerschale	Bearing sleeve	Coussinet	
29	100505	Büchse	Bushing	Douille	
30	101188	Verschlußstopfen	Protective plug	Bouchon protecteur	GPN 300 F11
31	102685	Bolzen	Pin	Goupille	
32	102051	Achse	Axle	Axe	
33	100582	Laufrad	Wheel	Roue	
34	106828	Sechskantschraube	Hexagon. screw	Vis hex.	ISO 4014 M12x120
35	100381	Sicherungsmutter	Lock-nut	Ecrou de sécurité	DIN 985 M12
36	101190	Schmiernippelkappe	Grease nipple cap	Capuchon graisseur	GPN 985 B

haacon
Competence in lifting technology

haacon hebetechnik gmbh
Josef-Haamann-Str. 6
D-97896 Freudenberg/Main
Tel.: + 49 (0) 93 75 / 84-0
Fax: + 49 (0) 93 75 / 84-66
hebetechnik@haacon.com

DMSZ
Zertifiziert nach
ISO 9001
QM 00414

Best.-Nr O/No. N° Code	Artikelbezeichnung Article description Désignation	Preis € Price € Prix €	Einheit Unit Unité	Bem. Remark Note
020028	Ausgleichsfuß m. Achse +Splint	80,60	EUR/ STK	
020029	Halbrolle mit Achse und Splint	71,40	EUR/ STK	
020030	Laufrollenpaar m.Achse+Splint	99,30	EUR/ STK	
020031	Stützfuß mit Achse und Splint	66,30	EUR/ STK	
020033	Kugelfuß komplett	59,80	EUR/ STK	
020035	Kurbel SX 350	32,00	EUR/ STK	
020036	Kurbel SX 450	32,00	EUR/ STK	
020037	Kurbel SX 535	32,00	EUR/ STK	
020038	Kurbel SX 605	36,00	EUR/ STK	
021004	Lager Anschraubplatte	3,70	EUR/ STK	
021006	Kurbelhalter SX 260	3,90	EUR/ STK	
021007	Kurbelhalter SX 360	3,90	EUR/ STK	
021010	Laufrolle SX	39,80	EUR/ STK	
021021	Feder	6,10	EUR/ STK	
021028	Dichtung für Gehäusedeckel	12,50	EUR/ STK	
021030	Lager	2,90	EUR/ STK	
021031	Kurbelhülse	4,80	EUR/ STK	
021032	Lager	3,20	EUR/ STK	
021035	Kegelrad klein	14,90	EUR/ STK	
021036	Zahnrad klein	17,10	EUR/ STK	
021049	Gehäusedeckel mit Kurbeltrieb	68,40	EUR/ STK	
021050	Axial-Rillenkugellager	29,70	EUR/ STK	
021051	Antriebswelle (m. Getriebe)	22,10	EUR/ STK	
021052	Antriebswelle (o. Getriebe)	21,30	EUR/ STK	
021053	Zahnrad groß m. Scheibe	44,30	EUR/ STK	
021054	Kegelrad groß, m.Scheibe+Stift	17,60	EUR/ STK	
021055	Schutzkappe mit Dichtring	6,20	EUR/ STK	
021056	Bolzen, 2 Stück	0,80	EUR/ STK	
102647	Anschraubplatte 2095.24.1.102	17,60	EUR/ STK	
112218	Kurbel 4522.100.0.401	14,27	EUR/ STK	
120895	Drahtseil verz. ø 2mm x 12 m	22,44	EUR/ STK	
120896	Drahtseil verz. ø 3 mm x 8 m	23,60	EUR/ STK	
134019	Gegenplatte vollst.	44,21	EUR/ STK	
200001	Stahlwinde Typ 11.1,5 S	341,91	EUR/ STK	
200002	Stahlwinde Typ 11.3 S	402,90	EUR/ STK	
200003	Stahlwinde Typ 11.5 S	491,14	EUR/ STK	
200004	Stahlwinde Typ 11.10 S	750,01	EUR/ STK	
200007	Stahlwinde Typ 11.1,5 R	387,98	EUR/ STK	
200008	Stahlwinde Typ 11.3 R	448,98	EUR/ STK	
200009	Stahlwinde Typ 11.5 R	537,87	EUR/ STK	
200010	Stahlwinde Typ 11.10 R	799,97	EUR/ STK	
200025	Stahlwinde Typ 1188.1,5 S	532,66	EUR/ STK	
200026	Stahlwinde Typ 1188.3 S	534,63	EUR/ STK	
200027	Stahlwinde Typ 1188.5 S	636,46	EUR/ STK	
200028	Stahlwinde Typ 1188.10 S	925,20	EUR/ STK	
200029	Stahlwinde Typ 1188.1,5 R	580,03	EUR/ STK	
200030	Stahlwinde Typ 1188.3 R	581,99	EUR/ STK	
200031	Stahlwinde Typ 1188.5 R	682,55	EUR/ STK	
200032	Stahlwinde Typ 1188.10 R	976,45	EUR/ STK	
200044	Seilwinde 421.0,125	136,25	EUR/ STK	
200045	Schnecken-Seilwinde 4751.0,4	250,06	EUR/ STK	
200046	Schnecken-Seilwinde 4185.0,5	334,51	EUR/ STK	
200047	Seilwinde 220.0,3	253,69	EUR/ STK	
200048	Seilwinde 220.0,5	292,62	EUR/ STK	
200049	Seilwinde Typ 220.0,75 verz.	448,22	EUR/ STK	
200051	Seilwinde Typ 220.2	890,16	EUR/ STK	
200052	Seilwinde Typ 220.3	1.275,56	EUR/ STK	
200053	Seilwinde Typ 4216.0,25	599,20	EUR/ STK	
200054	Seilwinde Typ 4216.0,5	599,20	EUR/ STK	
200065	Zahnstangenwinde Typ 1624.10 Z	599,58	EUR/ STK	netto
200066	Zahnstangenwinde Typ 1624.10 D	599,58	EUR/ STK	netto
200073	Zahnstangenwinde Typ 1685.10 Z	809,69	EUR/ STK	netto
200074	Zahnstangenwinde Typ 1685.10 D	809,69	EUR/ STK	netto
200075	Zahnstangenwinde Typ 1524.0,5	210,15	EUR/ STK	
200076	Zahnstangenwinde Typ 1555.1	301,26	EUR/ STK	
200143	Allzweckgetriebe 242.0,5	249,14	EUR/ STK	
200144	Allzweckgetriebe 242.1	384,10	EUR/ STK	
200145	Allzweckgetriebe 242.2	637,76	EUR/ STK	
200146	Allzweckgetriebe 242.3	912,23	EUR/ STK	
200147	Seiltrommel 242.0,5.4.00	85,11	EUR/ STK	
200148	Seiltrommel 242.1.3.00	129,02	EUR/ STK	
200149	Seiltrommel 220.3.3.00	152,29	EUR/ STK	
200151	Winkelgetriebe 2081.2,5	133,01	EUR/ STK	
200152	Winkelgetriebe 2081.5	247,84	EUR/ STK	
200213	Außenrahmenbedienung AR 101	22,40	EUR/ STK	
200214	Außenrahmenbedienung AR 100	36,85	EUR/ STK	
200230	Ersatzradwinde 462.0,25	227,03	EUR/ STK	
200233	Spannarm 4671.4	34,30	EUR/ STK	
200234	Zwischenring 4671.409	47,02	EUR/ STK	
200235	Zwischenring 4671.410	49,57	EUR/ STK	
200236	Zwischenring 4671.411	54,02	EUR/ STK	
200237	Spannarm 4671.5	52,10	EUR/ STK	
200249	Klemmelement 4729.2	19,06	EUR/ STK	
200254	Zurrwinde 2622	104,85	EUR/ STK	
200255	Aufsteckgetriebe 4504	223,67	EUR/ STK	
200266	Karosseriebock 1224.8	2.036,50	EUR/ STK	
200267	Gummiauflage 1224.8.0.861	25,64	EUR/ STK	
200303	Seilrolle ø 75mm, Stahl verz.	15,58	EUR/ STK	
200304	Seilrolle ø100mm, Stahl verz.	23,35	EUR/ STK	
200305	Seilrolle ø130mm, Stahl verz.	41,52	EUR/ STK	
200330	Winkelgetriebe Typ 1285.12.12	667,02	EUR/ STK	netto
200331	Winkelgetriebe Typ 1280.15.12	762,77	EUR/ STK	netto
200335	Seilwinde 220.0,3 verzinkt	322,54	EUR/ STK	
200336	Seilwinde Typ 220.0,5 verzinkt	362,45	EUR/ STK	
200471	Zahnstangenwindenpaar 1156.1,5	814,00	EUR/ STK	netto
200577	Zahnstangenwinde 1557.1	327,85	EUR/ STK	
200672	Zahnstangenwindenpaar 1156.1,5	943,66	EUR/ PA	netto
200717	Zwischenring 4671.412	56,58	EUR/ STK	
200718	Spannarm 4671.6	55,29	EUR/ STK	
200736	Spannarm 4671.4	34,30	EUR/ STK	
200815	Seilwinde Typ 220.1	467,14	EUR/ STK	

Best.-Nr O/No. N° Code	Artikelbezeichnung Article description Désignation	Preis € Price € Prix €	Einheit Unit Unité	Bem. Remark Note
201099	Gegenplatte v. 2164.10.8.00	33,80	EUR/ STK	
201538	Kurbel 445 mm 2095.24.18.00	78,79	EUR/ STK	
202026	Spannarm 4671.6	55,29	EUR/ STK	
202061	Spannarm 4671.5	52,10	EUR/ STK	
202223	Spindelwinde 2083.3 K	375,91	EUR/ STK	
202578	Spindelwinde 2083.0,5 P	240,18	EUR/ STK	
202579	Spindelwinde 2083.1 P	288,32	EUR/ STK	
202614	Kurbel 3090.3.10.00	31,28	EUR/ STK	
202616	Spindelwinde 2044.3.1 K	289,58	EUR/ STK	
202620	Spindelwinde 2044.0,5 P	167,64	EUR/ STK	
202652	Spindelwinde 2044.1 P	185,13	EUR/ STK	
203241	Seilwinde 220.1 verzinkt	537,33	EUR/ STK	
203323	Spindelwinde 2088.3 K	394,89	EUR/ STK	
203466	Spindelwinde 2048.0,5 P	165,55	EUR/ STK	
203467	Spindelwinde 2088.0,5 P	233,00	EUR/ STK	
203468	Spindelwinde 2044.0,5 P	188,87	EUR/ STK	
203469	Spindelwinde 2047.0,5 P	186,42	EUR/ STK	
203472	Spindelwinde 2083.0,5 P	247,11	EUR/ STK	
203473	Spindelwinde 2083.1 P	307,83	EUR/ STK	
203474	Spindelwinde 2087.0,5 P	244,66	EUR/ STK	
203475	Spindelwinde 2087.1 P	305,98	EUR/ STK	
203477	Spindelwinde 2087.3 K	434,76	EUR/ STK	
203509	Spindelwinde 2048.3 K	315,18	EUR/ STK	
203520	Spindelwinde 2088.1 P	285,14	EUR/ STK	
203522	Spindelwinde 2048.1 P	185,19	EUR/ STK	
203565	Spindelwinde 2044.1 P	206,65	EUR/ STK	
203566	Spindelwinde 2047.1 P	204,81	EUR/ STK	
203567	Spindelwinde 2047.3 K	354,43	EUR/ STK	
203660	Schneckengetriebe 4522.100	116,78	EUR/ STK	
203717	Seilwinde 4210.0,08	116,12	EUR/ STK	
203718	Seilwinde 4210.0,125.0.00	126,50	EUR/ STK	
205047	Seilwinde Typ 220.0,75.00.00	380,21	EUR/ STK	
205124	Seilwinde Typ 4202.0,5 V2A	874,49	EUR/ STK	
205186	Zahnstangenwinde Typ 1624.1,5Z	271,65	EUR/ STK	netto
205187	Zahnstangenwinde Typ 1624.1,5Z	296,52	EUR/ STK	netto
205188	Zahnstangenwinde Typ 1624.1,5Z	311,56	EUR/ STK	netto
205189	Zahnstangenwinde Typ 1624.1,5Z	327,92	EUR/ STK	netto
205190	Zahnstangenwinde Typ 1624.1,5D	271,65	EUR/ STK	netto
205192	Zahnstangenwinde Typ 1624.1,5D	296,52	EUR/ STK	netto
205193	Zahnstangenwinde Typ 1624.1,5D	311,56	EUR/ STK	netto
205194	Zahnstangenwinde Typ 1624.1,5D	327,92	EUR/ STK	netto
205195	Zahnstangenwinde Typ 1685.1,5Z	332,51	EUR/ STK	netto
205196	Zahnstangenwinde Typ 1685.1,5Z	358,71	EUR/ STK	netto
205197	Zahnstangenwinde 1685.1,5Z	373,09	EUR/ STK	netto
205198	Zahnstangenwinde 1685.1,5Z	390,11	EUR/ STK	netto
205199	Zahnstangenwinde Typ 1685-1,5D	332,51	EUR/ STK	netto
205200	Zahnstangenwinde Typ 1685.1,5D	358,71	EUR/ STK	netto
205201	Zahnstangenwinde Typ 1685.1,5D	373,09	EUR/ STK	netto
205202	Zahnstangenwinde Typ 1685.1,5D	390,11	EUR/ STK	netto
205203	Zahnstangenwinde Typ 1624.3Z	316,81	EUR/ STK	netto
205204	Zahnstangenwinde Typ 1624.3Z	348,88	EUR/ STK	netto
205205	Zahnstangenwinde Typ 1624.3Z	387,50	EUR/ STK	netto
205206	Zahnstangenwinde Typ 1624.3D	316,81	EUR/ STK	netto
205207	Zahnstangenwinde Typ 1624.3D	348,88	EUR/ STK	netto
205208	Zahnstangenwinde Typ 1624.3D	387,50	EUR/ STK	netto
205209	Zahnstangenwinde Typ 1685.3Z	379,00	EUR/ STK	netto
205210	Zahnstangenwinde Typ 1685.3Z	411,05	EUR/ STK	netto
205211	Zahnstangenwinde Typ 1685.3Z	449,70	EUR/ STK	netto
205212	Zahnstangenwinde Typ 1685.3D	379,00	EUR/ STK	netto
205213	Zahnstangenwinde Typ 1685.3D	411,05	EUR/ STK	netto
205214	Zahnstangenwinde Typ 1685.3D	449,70	EUR/ STK	netto
205215	Zahnstangenwinde Typ 1624.5Z	373,09	EUR/ STK	netto
205216	Zahnstangenwinde Typ 1624.5Z	472,58	EUR/ STK	netto
205217	Zahnstangenwinde Typ 1624.5D	373,09	EUR/ STK	netto
205218	Zahnstangenwinde Typ 1624.3D	472,58	EUR/ STK	netto
205283	Spannarm 4671.8	31,60	EUR/ STK	
205284	Spannarm 4671.9	42,57	EUR/ STK	
205285	Zahnstangenwinde 1624.1,5 D	255,92	EUR/ STK	netto
205286	Zahnstangenwinde Typ 1624.3D	298,48	EUR/ STK	netto
205287	Zahnstangenwinde Typ 1624.5D	352,81	EUR/ STK	netto
205288	Zahnstangenwinde Typ 1685.5Z	433,98	EUR/ STK	netto
205289	Zahnstangenwinde Typ 1685.5Z	533,46	EUR/ STK	netto
205290	Zahnstangenwinde Typ 1685.5D	433,98	EUR/ STK	netto
205291	Zahnstangenwinde Typ 1685.5D	533,46	EUR/ STK	netto
205320	Spindelwinde 8214.0,5	243,94	EUR/ STK	
205324	Spannarm 4671.8	25,42	EUR/ STK	
205325	Spannarm 4671.9	42,57	EUR/ STK	
205331	Seilwinde verzinkt 4483.0,65	275,32	EUR/ STK	
205347	Seilwinde verzinkt 4483.0,65	264,01	EUR/ STK	
205353	Rollenbook ø 100 verzinkt	110,31	EUR/ STK	
205354	Rollenbook ø 130 verzinkt	125,21	EUR/ STK	
205393	Außenrahmenbedienung AR 102	49,13	EUR/ STK	
205405	Seilwinde verzinkt 4483.0,65	337,83	EUR/ STK	
205425	Verlänger.Satz 8214.0,5.17.00	119,45	EUR/ STK	
205453	Schneckengetriebe 4541.100	105,10	EUR/ STK	
205718	Fallstütze 8734.5	298,18	EUR/ STK	
205741	Schneckengetriebe 4563.100	99,27	EUR/ STK	
205804	Seilwinde Typ 4585.0,5.0.00	624,46	EUR/ STK	
205938	Köcher Typ 4553.0,36.0.00B	274,51	EUR/ STK	netto
205939	Köcher Typ 4553.0,36.0.00W	209,50	EUR/ STK	netto
205940	Köcher Typ 4573.0,36.0.00B	440,34	EUR/ STK	netto
205941	Köcher Typ 4573.0,36.0.00W	329,35	EUR/ STK	netto
205986	Seilwinde Tango WV 300	239,42	EUR/ STK	
205987	Seilwinde Tango WV 500	285,95	EUR/ STK	
206016	Drahtseil verz. m. Hak. ø4x29m	84,35	EUR/ STK	
206088	Drahtseil Edelstahl ø 4 x 29 m	158,97	EUR/ STK	
206116	Drahtseil verz. m. Hak. ø5x22m	81,11	EUR/ STK	
206273	Drahtseil Edelstahl ø 5 x 22 m	152,48	EUR/ STK	
206322	Drahtseil verz. m. Hakenø6x11m	73,97	EUR/ STK	
206323	Drahtseil verz.m.Hakenø6,5x10m	75,37	EUR/ STK	
206324	Drahtseil verz. m. Hakenø8x12m	107,92	EUR/ STK	

Competence in lifting technology

Best.-Nr O/No. N° Code	Artikelbezeichnung Article description Désignation	Preis € Price € Prix €	Einheit Unit Unité	Bem. Remark Note
206325	Drahtseil verz. m. Hakenø9x10m	111,61	EUR/ STK	
207069	Rollenbock ø100 Edelstahl	185,66	EUR/ STK	
207099	Seilwinde Tango KV 300	259,37	EUR/ STK	
207116	Seilwinde Tango WE 300	498,78	EUR/ STK	
207117	Seilwinde Tango KE 300	518,73	EUR/ STK	
207118	Seilwinde Tango KV 500	305,91	EUR/ STK	
207119	Seilwinde Tango WE 500	565,27	EUR/ STK	
207120	Seilwinde Tango KE 500	585,21	EUR/ STK	
207133	Alu-Drehkran, Seilwinde verz.	698,41	EUR/ STK	netto
207134	Alu-Drehkran,Seilwinde Edelst.	759,17	EUR/ STK	netto
207135	Köcher aus Alu,	200,80	EUR/ STK	netto
207685	Zahnstangenwinde 1685.1,5 D	316,00	EUR/ STK	netto
209017	Alu-Winde WA50 mit abn. Kurbel	104,82	EUR/ STK	
209018	Alu-Winde WA100 mit abn.Kurbel	157,87	EUR/ STK	
209390	Zahnstangenwinde 1524.0,5	251,31	EUR/ STK	
209443	Zahnstangenwinde 1524.0,5	401,54	EUR/ STK	
209464	Rollenbock, Ø 55 verzinkt	30,75	EUR/ STK	
209541	Seilwinde Edelstahl 4585.0,75	662,85	EUR/ STK	
209580	Drahtseil verz. m. Hak. ø5x15m	71,38	EUR/ STK	
209581	Drahtseil VA 1.4401 ø 5 x 15 m	106,76	EUR/ STK	
209768	Köcher verzinkt, Bodenbefest.	178,22	EUR/ STK	netto
209769	Drehkran 4551.0,3	715,67	EUR/ STK	netto
209774	Schwenkhebel klappbar DK150kg	76,72	EUR/ STK	netto
209775	Köcher verzinkt, Wandbefest.	167,44	EUR/ STK	netto
209809	Köcher Edelstahl, Bodenbefest.	309,00	EUR/ STK	netto
209847	Drehkran 4551.0,15	503,56	EUR/ STK	netto
209848	Drehkran 4571.0,15 Edelstahl	1.462,98	EUR/ STK	netto
209994	Drehkran 4571.0,3 Edelstahl	1.505,49	EUR/ STK	netto
210356	Zahnstangenwinde 1685.3.D	360,68	EUR/ STK	netto
210660	Zahnstangenwinde 1524.0,5	521,91	EUR/ STK	
210668	Zahnstangenwinde 1524.0,5	446,87	EUR/ STK	
210712	Seilwinde 4210.0,125.0.00 VA	205,33	EUR/ STK	
210759	Ersatzradwinde 4821.0,25	55,29	EUR/ STK	
210798	Stützeinrichtung L/K3	605,97	EUR/ SA	
210914	Rollenbock Ø 55 Edelstahl	45,45	EUR/ STK	
210966	Ersatzradhalter 4718.0,25	177,29	EUR/ STK	
210970	Ersatzradhalter 4731	94,68	EUR/ STK	
210973	Ersatzradhalter 4729.0,25	362,21	EUR/ STK	
210999	Zahnstangenwinde ähnl.1524.0,5	210,15	EUR/ STK	
211001	Stützeinrichtung S2000+S/LA930	714,79	EUR/ SA	
211002	Stützeinrichtung S2000+S/LA880	714,79	EUR/ SA	
211003	Stützeinrichtung S2000+S/LA830	714,79	EUR/ SA	
211004	Stützeinrichtung S2000+S/LA780	714,79	EUR/ SA	
211025	Stützeinrichtung S2000+S/MA830	977,80	EUR/ SA	
211026	Stützeinrichtung S2000+S/MA780	977,80	EUR/ SA	
211027	Stützeinrichtung S2000+S/MA730	977,80	EUR/ SA	
211101	Stützeinrichtung S2000+S/LH930	668,55	EUR/ SA	
211102	Stützeinrichtung S2000+S/LH880	668,55	EUR/ SA	
211103	Stützeinrichtung S2000+S/LH830	668,55	EUR/ SA	
211104	Stützeinrichtung S2000+S/LH780	668,55	EUR/ SA	
211125	Stützeinrichtung S2000+S/MH830	917,34	EUR/ SA	
211126	Stützeinrichtung S2000+S/MH780	917,34	EUR/ SA	
211127	Stützeinrichtung S2000+S/MH730	917,34	EUR/ SA	
211201	Stützeinrichtung S2000+S/LF850	608,77	EUR/ SA	
211202	Stützeinrichtung S2000+S/LF800	608,77	EUR/ SA	
211203	Stützeinrichtung S2000+S/LF750	608,77	EUR/ SA	
211204	Stützeinrichtung S2000+S/LF700	608,77	EUR/ SA	
211215	Stützeinrichtung S2000+S/VF910	608,77	EUR/ SA	
211259	Spindelstütze S2000+S/VKmG800	458,14	EUR/ STK	
211301	Stützeinrichtung S2000+S/LR900	668,55	EUR/ SA	
211302	Stützeinrichtung S2000+S/LR850	668,55	EUR/ SA	
211303	Stützeinrichtung S2000+S/LR800	668,55	EUR/ SA	
211304	Stützeinrichtung S2000+S/LR750	668,55	EUR/ SA	
211337	Spindelstütze S2000+S/LKmG650	365,70	EUR/ STK	
211401	Stützeinrichtung S2000+S/LK850	608,54	EUR/ SA	
211402	Stützeinrichtung S2000+S/LK800	608,54	EUR/ SA	
211403	Stützeinrichtung S2000+S/LK750	608,54	EUR/ SA	
211404	Stützeinrichtung S2000+S/LK700	608,54	EUR/ SA	
211405	Stützeinrichtung S2000+S/LK650	608,54	EUR/ SA	
211444	Spindelstütze S2000+S/VKmG850	365,70	EUR/ STK	
211495	Stützeinrichtung S2000+S/LK900	608,54	EUR/ SA	
211631	Spindelstütze S2000+S/VKmG750	570,32	EUR/ STK	
211729	Stützeinrichtung S/LA880	714,79	EUR/ SA	
211739	Stützeinrichtung S2000+S/LK600	608,54	EUR/ SA	
211740	Spindelstütze S2000+S/LKmG600	365,70	EUR/ STK	
211743	Spindelstütze S/LKmG600	365,70	EUR/ STK	
213150	Ersatzradwinde 468.0,25	50,20	EUR/ STK	
213151	Ersatzradwinde 468.0,25 K	56,58	EUR/ STK	
213158	Ersatzradwinde 468.0,25 A	56,58	EUR/ STK	
213163	Ersatzradhalter 4732.0,2	223,67	EUR/ STK	
214165	Kurbel komplett	24,31	EUR/ STK	
214168	Schutzkappe komplett	6,16	EUR/ STK	
214169	Kurbelhalter kompl.	3,47	EUR/ STK	
215331	Schwenkplatte vollst.	142,01	EUR/ STK	
215793	Köcher DKBV mit VB Anker	274,51	EUR/ STK	netto
215797	Köcher DKBE mit VB Anker	440,34	EUR/ STK	netto
215798	Köcher DKWV mit VB Anker	209,50	EUR/ STK	netto
215799	Köcher DKWE mit VB Anker	329,35	EUR/ STK	netto
215956	Schwenkhebel verz.klappbar	94,00	EUR/ STK	netto
215957	Schwenkhebel V2A klappbar	124,18	EUR/ STK	netto
230272	Konsolenseilwinde KWE1000	723,26	EUR/ STK	
230273	Konsolenseilwinde KWV1250	362,80	EUR/ STK	
230318	Spindelstütze S/DKmG870-002	402,54	EUR/ STK	
230319	Spindelstütze S/DKmG870-004	402,54	EUR/ STK	
230320	Spindelstütze S/DKoG900	388,45	EUR/ STK	
230321	Schwenkstütze S/DS615	409,61	EUR/ STK	
230376	Spindelstütze S/DKmG870-001	367,23	EUR/ STK	
230377	Spindelstütze S/DKmG870-003	364,42	EUR/ STK	
230410	Deichselhöhenverst. S/DZ 600	449,87	EUR/ STK	
230435	Schwenkstütze S/DS750	573,65	EUR/ STK	
230445	Stützeinrichtung S/HF-24-950	936,79	EUR/ SA	
230446	Stützeinrichtung S/HA-24-950	1.048,37	EUR/ SA	
230447	Stützeinrichtung S/HF-30-950	1.037,84	EUR/ SA	
230448	Stützeinrichtung S/HA-30-950	1.149,41	EUR/ SA	
230464	Stützeinrichtung S/HF-24-870	936,79	EUR/ SA	
230465	Stützeinrichtung S/HF-30-870	1.037,84	EUR/ SA	
230656	Karosseriewinde Typ 1094.8	1.205,87	EUR/ STK	
230663	Konsolenseilwinde KWV1250 fK	448,70	EUR/ STK	
230740	Unterstellwinde	1.124,31	EUR/ STK	
230747	Kabeltrommelwinde 1095.8	1.272,80	EUR/ STK	
230843	Konsolenseilwinde KWV1250 rK	386,60	EUR/ STK	
230873	Seilwinde Tango WV 300 aK	283,92	EUR/ STK	
230874	Seilwinde Tango WV 500 aK	330,45	EUR/ STK	
230875	Seilwinde Tango KV 300 aK	303,88	EUR/ STK	
230876	Seilwinde Tango WE 300 aK	568,39	EUR/ STK	
230877	Seilwinde Tango KE 300 aK	588,34	EUR/ STK	
230878	Seilwinde Tango KV 500 aK	350,41	EUR/ STK	
230879	Seilwinde Tango WE 500 aK	634,88	EUR/ STK	
230880	Seilwinde Tango KE 500 aK	654,81	EUR/ STK	
230885	Konsolenseilwinde KWE1000 aK	804,25	EUR/ STK	
230886	Konsolenseilwinde KWV1250 aK	445,40	EUR/ STK	
230889	Konsolenseilwinde KWE1000 fK	829,48	EUR/ STK	
230892	Konsolenseilwinde KWE1000 rK	756,87	EUR/ STK	
230929	Drehkran DKV550/1300 verzinkt	1.677,00	EUR/ STK	netto
230930	Drehkran DKV360/2000 verzinkt	1.421,51	EUR/ STK	netto
231172	Drehkran DKV360/1500 verzinkt	1.194,57	EUR/ STK	netto
231173	Drehkran DKV250/2000 verzinkt	1.239,88	EUR/ STK	netto
231174	Drehkran DKV550/1300 verz./V2A	2.075,89	EUR/ STK	netto
231175	Drehkran DKV360/2000 verz./V2A	1.623,31	EUR/ STK	netto
231176	Drehkran DKV360/1500 verz./V2A	1.396,81	EUR/ STK	netto
231177	Drehkran DKV250/2000 verz./V2A	1.441,69	EUR/ STK	netto
231178	Drehkran DKE550/1300 V2A	3.094,81	EUR/ STK	netto
231179	Drehkran DKE360/2000 V2A	2.344,24	EUR/ STK	netto
231180	Drehkran DKE360/1500 V2A	1.876,47	EUR/ STK	netto
231181	Drehkran DKE250/2000 V2A	1.976,78	EUR/ STK	netto
231423	Zahnstangenwinde Typ 1659.1,5	493,81	EUR/ STK	
231426	Zahnstangenwinde Typ 1659.5	711,02	EUR/ STK	
231428	Zahnstangenwinde Typ 1659.3	571,76	EUR/ STK	
231536	Stützeinrichtung S2000+S/LK600	608,54	EUR/ SA	
232006	Konsolenseilwinde KWV300	162,30	EUR/ STK	
232007	Konsolenseilwinde KWE250	375,06	EUR/ STK	
232008	Konsolenseilwinde KWV650	224,40	EUR/ STK	
232009	Konsolenseilwinde KWE650	501,87	EUR/ STK	
232010	Konsolenseilwinde KWV1250	362,80	EUR/ STK	
232011	Konsolenseilwinde KWE1000	723,26	EUR/ STK	
232611	Konsolenseilwinde KWV300 aK	244,90	EUR/ STK	
232612	Konsolenseilwinde KWV650 aK	307,00	EUR/ STK	
232613	Konsolenseilwinde KWV1250 aK	445,40	EUR/ STK	
232614	Konsolenseilwinde KWV300 rK	186,10	EUR/ STK	
232615	Konsolenseilwinde KWV650 rK	248,20	EUR/ STK	
232616	Konsolenseilwinde KWV1250 rK	386,60	EUR/ STK	
232617	Konsolenwinde KWV 300 fK	248,20	EUR/ STK	
232618	Konsolenseilwinde KWV650 fK	310,30	EUR/ STK	
232619	Konsolenseilwinde KWV1250 fK	448,70	EUR/ STK	
232690	Konsolenseilwinde KWE250 aK	456,04	EUR/ STK	
232691	Konsolenseilwinde KWE250 rK	408,67	EUR/ STK	
232692	Konsolenseilwinde KWE650 aK	582,86	EUR/ STK	
232693	Konsolenseilwinde KWE650 rK	535,48	EUR/ STK	
232694	Konsolenseilwinde KWE1000 aK	804,25	EUR/ STK	
232695	Konsolenseilwinde KWE1000 rK	756,87	EUR/ STK	
A795	Alu-Stützenpaar haacon AX	572,00	EUR/ PA	
A795-1	Alu-Absattelstütze haacon AX	286,00	EUR/ STK	
A995	Alu-Stützenpaar haacon AX	596,00	EUR/ PA	
A995-1	Alu-Absattelstütze haacon AX	298,00	EUR/ STK	
KP 2100	Zugsattelzapfen 2"o. Schrauben	61,00	EUR/ STK	
KP 2100-B	Zugsattelzapfen 2"m. Schrauben	74,00	EUR/ SA	
KP 2108-2	Flansch für Zapfen 2"	80,80	EUR/ STK	
KP 2108-A	Zugsattelzapfen 2" kpl.	160,00	EUR/ SA	
KP 2108-L	Zugsattelzapfen 2" kpl.	154,80	EUR/ SA	
KP 2210-2	Flansch für Zapfen 2"	80,80	EUR/ STK	
KP 2210-A	Zugsattelzapfen 2" kpl.	160,00	EUR/ SA	
KP 2210-L	Zugsattelzapfen 2" kpl.	154,80	EUR/ SA	
KP 2312-2	Flansch für Zapfen 2"	80,80	EUR/ STK	
KP 2312-A	Zugsattelzapfen 2" kpl.	160,00	EUR/ SA	
KP 2312-L	Zugsattelzapfen 2" kpl.	154,80	EUR/ SA	
KP 2M14	Schraubensatz, 8 x M14x35	13,00	EUR/ SA	
SXA700P206	Stützeinrichtung haacon SXA	668,00	EUR/ SA	
SXA700P306	Stützeinrichtung haacon SXA	668,00	EUR/ SA	
SXA700P406	Stützeinrichtung haacon SXA	668,00	EUR/ SA	
SXA750P206	Stützeinrichtung haacon SXA	668,00	EUR/ SA	
SXA750P407	Stützeinrichtung haacon SXA	668,00	EUR/ SA	
SXA800P206	Stützeinrichtung haacon SXA	668,00	EUR/ SA	
SXA850P206	Stützeinrichtung haacon SXA	668,00	EUR/ SA	
SXA900P206	Stützeinrichtung haacon SXA	668,00	EUR/ SA	
SXF630P206	Stützeinrichtung haacon SXF	581,00	EUR/ SA	
SXF680P206	Stützeinrichtung haacon SXF	581,00	EUR/ SA	
SXF730P206	Stützeinrichtung haacon SXF	581,00	EUR/ SA	
SXF780P206	Stützeinrichtung haacon SXF	581,00	EUR/ SA	
SXF830P206	Stützeinrichtung haacon SXF	581,00	EUR/ SA	
SXH700P206	Stützeinrichtung haacon SXH	638,00	EUR/ SA	
SXH750P206	Stützeinrichtung haacon SXH	638,00	EUR/ SA	
SXH800P206	Stützeinrichtung haacon SXH	638,00	EUR/ SA	
SXH850P206	Stützeinrichtung haacon SXH	638,00	EUR/ SA	
SXK560P206	Stützeinrichtung haacon SXK	576,00	EUR/ SA	
SXK610P206	Stützeinrichtung haacon SXK	576,00	EUR/ SA	
SXK660P206	Stützeinrichtung haacon SXK	576,00	EUR/ SA	
SXK660P306	Stützeinrichtung haacon SXK	576,00	EUR/ SA	
SXK710P206	Stützeinrichtung haacon SXK	576,00	EUR/ SA	
SXK760P206	Stützeinrichtung haacon SXK	576,00	EUR/ SA	
SXK810P206	Stützeinrichtung haacon SXK	576,00	EUR/ SA	
SXR680P206	Stützeinrichtung haacon SXR	658,00	EUR/ SA	
SXR730P206	Stützeinrichtung haacon SXR	658,00	EUR/ SA	
SXR780P206	Stützeinrichtung haacon SXR	658,00	EUR/ SA	
SXR830P206	Stützeinrichtung haacon SXR	658,00	EUR/ SA	

70
L+30
C+210
L
306
182
230
190
18,5
57
80
62
65
ø55
ø35 □28
ø55
O
ø30
360
190
M
134
43
134
C
300
ø17
ø17
120 120
277
□120
N
350×277
250×230
ø223×370
350×277
ø282
A
H
R
F
K

http://www.haacon.com
http://facebook.haacon.com
http://xing.haacon.com
http://linkedIn.haacon.com
http://twitter.haacon.com

Competence in lifting technology

haacon

haacon hebetechnik gmbh
Josef- Haamann- Str. 6
D-97896 Freudenberg
☎ + 49 (0) 9375-84 24
🖷 + 49 (0) 9375-84 108
liftingsystems@haacon.com

haacon France Sàrl
3 D, rue du Fort
F-67118 Geispolsheim
☎ + 33 (0) 3 90 40 30 10
🖷 + 33 (0) 3 90 40 30 14
haaconfrance@haacon.com

haacon hebetechnik austria gmbh
Ing. Johannes Haller
A-7091 Breitenbrunn
☎ + 49 (0) 9375/84 321
🖷 + 49 (0) 9375/84 86
j.haller@haacon.com

Your local partner can be found on the contact page of www.haacon.com

http://facebook.haacon.com
http://xing.haacon.com
http://linkedIn.haacon.com
http://twitter.haacon.com

haacon

Competence in lifting technology

Schützzüge
Sluice Gate Drives
Crics de vannes

Produkte
Technische Daten

Product leaflets
Technical data

Produits
Fiches techniques

Green technology

Inhaltsverzeichnis DE

Schützzüge mit Spindelantrieb bis 100 t 3
Schützzüge Beispiele 1 5
Schützzüge Beispiele 2 6
Einfachschützzug 1212.1, 1212.2, 1212.3, 1212.6 8
Einfachschützzug 1213.4, 1213.6, 1213.10 10
Einfachschützzug 1214.2,5, 1214.5, 1214.10 12
Einfachschützzug 1215.5, 1215.10 14
Doppelschützzug 1280.1,5, 1280.3, 1280.5, 1280.10 16
Doppelschützzug 1285.8, 1285.12, 1285.20, 1285.40 18
Doppelschützzug 1290.5, 1290.10, 1290.20, 1290.40 20
Doppelschützzug 1295.10, 1295.20 22
Antriebsmöglichkeiten für Schützzüge, manuelle Antriebe 24
Antriebsmöglichkeiten für Schützzüge, motorische Antriebe 25
Checkliste zur Auslegung eines Schützzuges 26

Content EN

Sluice Gate Drives with spindle jacks up to 100 t 3
Sluice Gate Drive applications 1 5
Sluice Gate Drive applications 2 6
Single Sluice Gate Drive 1212.1, 1212.2, 1212.3, 1212.6 8
Single Sluice Gate Drive 1213.4, 1213.6, 1213.10 10
Single Sluice Gate Drive 1214.2,5, 1214.5, 1214.10 12
Single Sluice Gate Drive 1215.5, 1215.10 14
Double Sluice Gate Drive 1280.1,5, 1280.3, 1280.5, 1280.10 16
Double Sluice Gate Drive 1285.8, 1285.12, 1285.20, 1285.40 18
Double Sluice Gate Drive 1290.5, 1290.10, 1290.20, 1290.40 20
Double Sluice Gate Drive 1295.10, 1295.20 22
Driving variations for sluice gate drives, manual drives 24
Driving variations for sluice gate drives, electric motor drives 25
Checklist for designing a sluice gate drive 28

Table de matières FR

Crics de vanne à vis sans fin d‘une capacité max. de 100 to 3
Crics de vanne application 1 5
Crics de vanne application 2 6
Cric de vanne 1212.1, 1212.2, 1212.3, 1212.6 8
Cric de vanne 1213.4, 1213.6, 1213.10 10
Cric de vanne 1214.2,5, 1214.5, 1214.10 12
Cric de vanne 1215.5, 1215.10 14
Cric de vanne jumelé 1280.1,5, 1280.3, 1280.5, 1280.10 16
Cric de vanne jumelé 1285.8, 1285.12, 1285.20, 1285.40 18
Cric de vanne jumelé 1290.5, 1290.10, 1290.20, 1290.40 20
Cric de vanne jumelé 1295.10, 1295.20 22
Possibilités d‘entraînement pour cric de vannes, opération manuelle 24
Possibilités d‘entraînement motorisés pour cric de vannes 25
Bordereau d‘études de crics de vanne 30

haacon
Competence in lifting technology

Schützzüge mit Spindelantrieb bis 100 t
Sluice Gate Drives with spindle jacks up to 100 t
Crics de vanne à vis sans fin d'une capacité max. de 100 to

- Alternative zu pneumatischen oder hydraulischen Hubzylindern
- hohe Wiederholgenauigkeit
- keine zusätzlichen Aggregate
- Spindelhubgetriebe mit Laufmutter
  Vorteilhafte Gestaltung, auch bei gezogener Schütztafel kein Überstand der Spindel
- Gehäuse und Spindel auch in Edelstahl rostfrei

- substitutes pneumatic or hydraulic lifting cylinders
- high repeat accuracy
- no need for additional power units
- Screw jacks with lifting nut
  Design feature: no racks standing out of frame construction
- Housing and spindle available in stainless steel

- Se substituent aux vérins pneumatiques ou hydrauliques
- Grande fiabilité malgré une fréquence d'utilisation élevée
- Ne nécessite pas de groupe supplémentaire
- Vérins mécaniques à vis trapezoïdale, écrou en translation
  Solution avantageuse, la vis sans fin ne dépasse pas l'encadrement de la vanne.
- Carter et vis sans fin disponible aussi en acier inoxidable

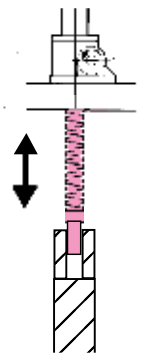

Axial bewegliche Spindel
Axial moving lifting spindle
Vis à translation axiale

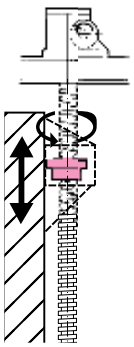

Laufmutter
Lifting nut
Écrou en translation

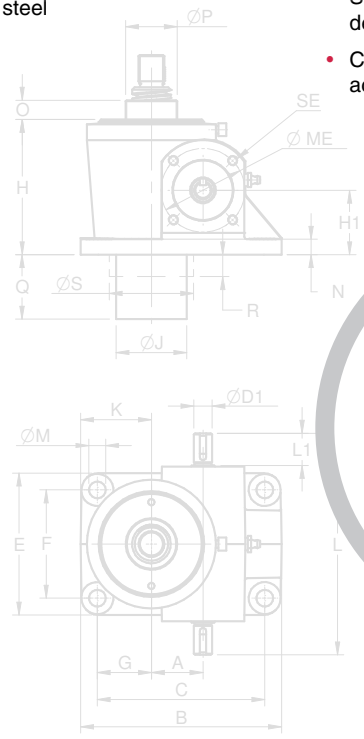

haacon

Antriebe für Schützzüge in Modulbauweise

Antriebe für Schütze sind auf die Besonderheiten von Fließgewässern optimal angepaßt. Man muss hier mit Schwemmgut oder Eis rechnen, dies kann die Schütztafel blockieren. Deshalb sorgen Überlastschutzeinrichtungen von der elektronischen Überlastsicherung bis zur beidseitigen Drehmomentüberwachung für sicheren Betrieb. Spindelschütze (auch als Gewindeschütz) bezeichnete Antriebe bieten nochmals höhere Zugkräfte für das Bewegen von Schütztafeln.

Wegerfassungssystem (optional)

— ermöglicht Wasserstandsregelung im Automatikbetrieb

Steuerung (optional)

— Abschaltmoment für Heben und Senken getrennt einstellbar
— Wasserstandregelung über Niveauschalter
— Automatisches Freifahren
— Richtungserkennung
— Betriebsprotokoll
— Busanbindung möglich
— GSM- Modem

Drives for sluice gate drives in modular design

Drives for sluice gates are ideally adapted to the characteristics of flowing water. Floating debris or ice must be taken into account here - this can block the sluice gate. For this reason, overload safety devices, from electronic overload circuit breakers through to dual-sided torque monitoring assure safe and reliable operation. Drives designated for spindle sluice gates (or threaded sluice gates) offer even higher pulling forces for the operation of sluice gate frames.

Position detection system (optional)

— Facilitates water level control in the automatic mode

Control (optional)

— Cut-out torque can be set separately for lifting and lowering
— Water level control via level switch
— Automatic enabling
— Direction detection
— Operation log
— Bus connection possible
— GSM- Modem

Entraînements modulaires des crics de vanne

Les entraînements de vanne s‘adaptent parfaitement aux particularités du cours d‘eau. Il est indispensable de prendre en compte les débris flottants ou la glace, susceptibles de bloquer la vanne. Par conséquent, les dispositifs de protection contre les surcharges assurent aussi bien le bon fonctionnement de la protection de surcharge électronique que le contrôle du couple bilatéral. Les entraînements de type vanne à broche (ou vanne filetée) proposent des forces de traction supérieures pour le déplacement des vannes.

Système de reconnaissance de direction (option)

— permet la régulation du niveau d‘eau en marche automatique

Système de commande (option)

— Couple de coupure pour montée et descente réglable séparément
— Régulation du niveau d‘eau par un commutateur de niveau
— Autonomie de fonctionnement automatique
— Reconnaissance de direction
— Protocole de fonctionnement
— Possibilité de raccordement pour bus
— Modem GSM

haacon hebetechnik gmbh
Josef-Haamann-Str. 6
D-97896 Freudenberg/Main

Tel.: + 49 (0) 93 75/84-0
Fax: + 49 (0) 93 75/84-108
liftingsystems@haacon.com
www.haacon.com

DMSZ Zertifiziert nach ISO 9001 QM 00414

[Ausgabe 2017 / hcm-kf]

Schützzüge Beispiele 1
Sluice Gate Drive applications 1
Crics de vanne application 1

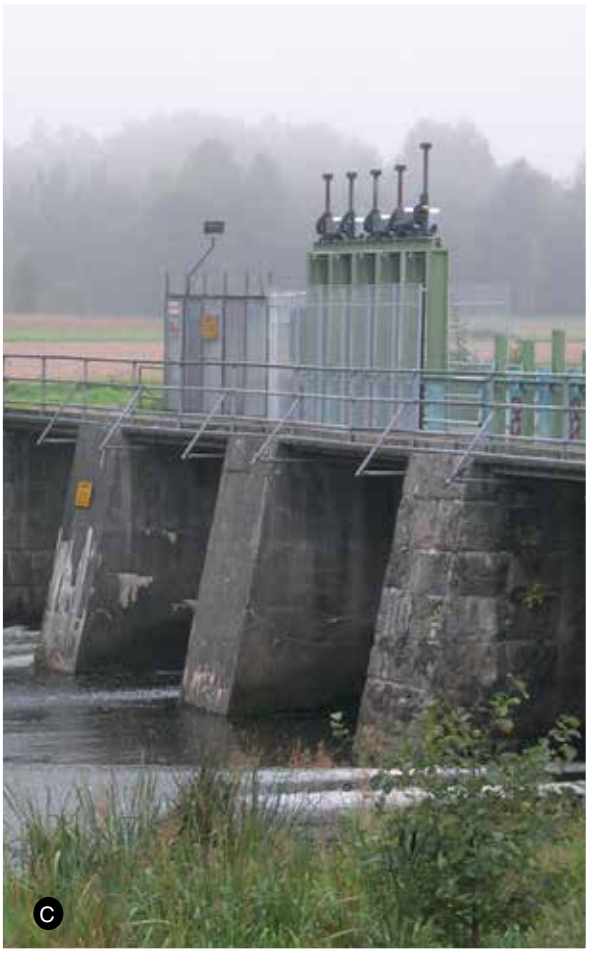

haacon

Schützzüge Beispiele 2
Sluice Gate Drive applications 2
Crics de vanne application 2

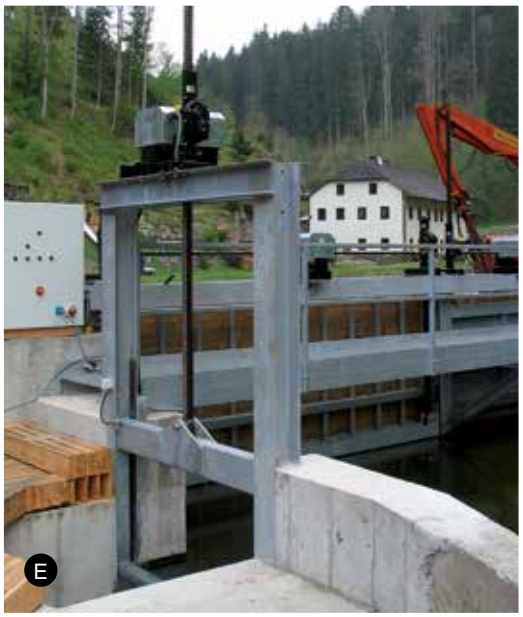

haacon hebetechnik gmbh
Josef-Haamann-Str. 6
D-97896 Freudenberg/Main

Tel.: + 49 (0) 93 75/84-0
Fax: + 49 (0) 93 75/84-108
liftingsystems@haacon.com
www.haacon.com

DMSZ
Zertifiziert nach
ISO 9001
QM 00414

[Ausgabe 2017 / hcm-kf]

Maße und Konstruktionsänderungen vorbehalten.
We reserve the right to amend specifications without notice or obligation.
haacon se réserve le droit de modifier les caractéristiques de son matériel.

haacon

Einfachschützzug 1212.1, 1212.2, 1212.3, 1212.6

Single Sluice Gate Drive 1212.1, 1212.2, 1212.3, 1212.6

Cric de vanne 1212.1, 1212.2, 1212.3, 1212.6

Bitte schicken Sie für ein individuelles Angebot die "Checkliste zur Auslegung eines Schützzuges" vollständig ausgefüllt an uns zurück.
--> S. 26

For an individual offer please send the "Checklist for dimensioning a sluice gate drive" entirely refilled back to us.
--> P. 28

Pour toutes offres particulières, veuillez nous renvoyer la "Check List pour le dimensionnement d'un cric de vanne" dûment complétée. --> P. 30

Einfachschützzug zum Öffnen und Schliessen von Schleusen, Graben- und Teichsperren
- **Sicherheitskurbel hält die Last in jeder gewünschten Position**
- **leichte, effektive Bedienung durch optimale Übersetzung**
- **für Hand- und Motorbetrieb**
- **Lastbereich: 1 - 6 t**
- **Maße individuell auf Ihre Anforderungen abgestimmt**

Zubehör auf Anfrage:
- **Schutzkappe für Zahnstange**
- **Schutzrohr für Zahnstange**
- **verschiedene Oberflächenbehandlungen**
- **Steuerung bei Motorbetrieb**

Single Sluice Gate Drives to open and close sluice gates on canals and rivers.
- internal self-actuating brake keeps the charge in every required position
- easy and effective operation through optimal gear ratio
- for manual operation and power drive
- Load: 1 - 6 tonnes
- Dimensions individually adjusted to your requirements

Accessories on request:
- Rack with protective cap
- Rack covered with fixed protective tube
- Various surface protection
- Control

Cric de vanne guillotine ou pivotant, pour l'ouverture et la fermeture d'écluses, de barrages, de fossés et d'étangs.
- Manivelle de sécurité autobloquante
- Opération simple et efficace grâce à un rapport optimal
- Entraînement manuelle ou motorisé
- Charge de 1 à 6 tonnes
- Dimensions ajustables individuellement sur demande

en option :
- Capot de tête de crémaillère
- Capotage de crémaillère
- Fixation hors standard
- Traitement de surface
- Système de commande

Toute demande sera étudiée par le Bureau d'Etudes.

haacon hebetechnik gmbh
Josef-Haamann-Str. 6
D-97896 Freudenberg/Main

Tel.: + 49 (0) 93 75/84-0
Fax: + 49 (0) 93 75/84-108
liftingsystems@haacon.com
www.haacon.com

DMSZ Zertifiziert nach ISO 9001 QM 00414

[Ausgabe 2017 / hcm-kf]

Technische Daten
Technical data
Caractéristiques techniques

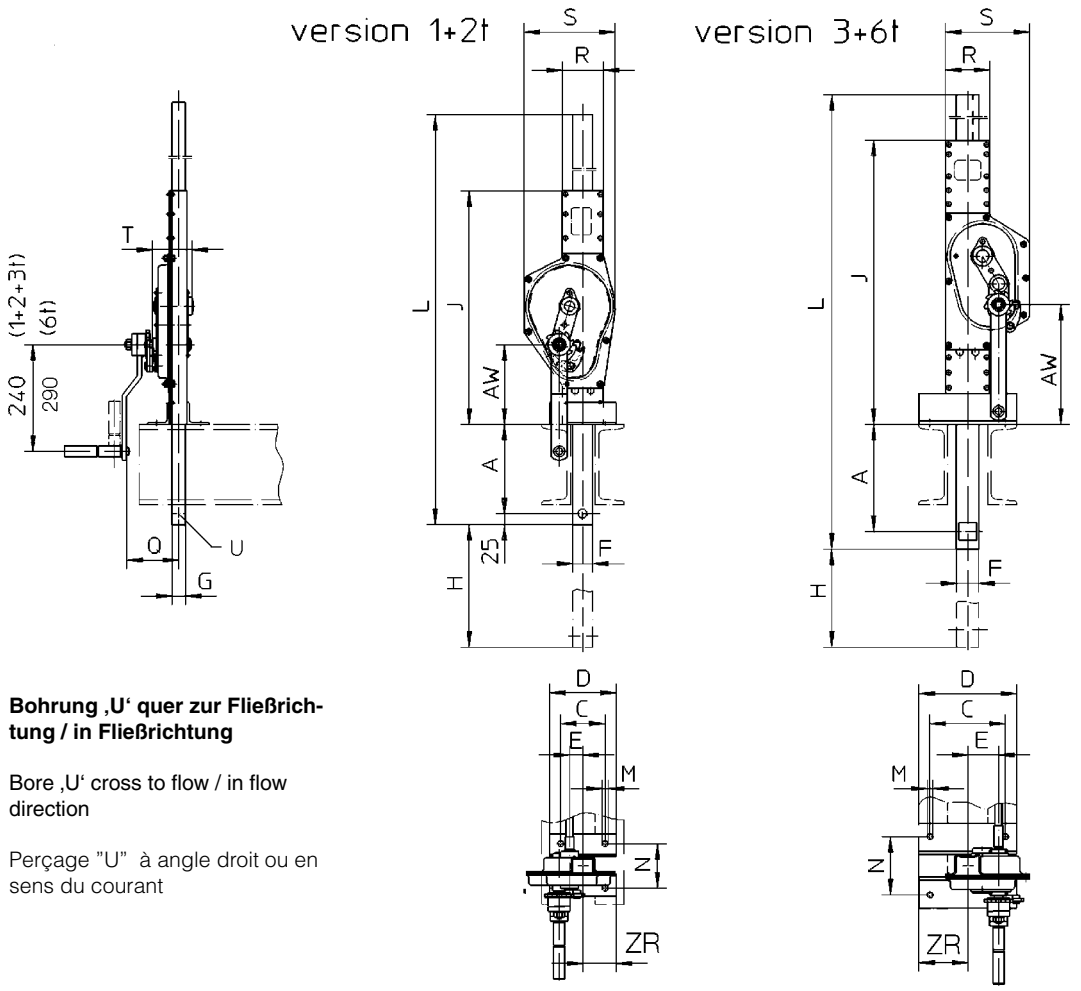

Bohrung ‚U' quer zur Fließrichtung / in Fließrichtung

Bore ‚U' cross to flow / in flow direction

Perçage "U" à angle droit ou en sens du courant

Type / dim.	A	C	D	E	F	G	J	H	L	M	N	Q	R	S	T	U	AW	ZR
1212.1	200	100	150	44	35	25	492	800	1520	13	94	100	78	125	80	20,5	180	75
1212.2	200	100	150	53	45	30	526	1000	1755	13	100	112	92	205	89	22,5	180	75
1212.3	250	170	220	70	50	40	639	1250	2170	13	131	125	100	189	109	26	270	110
1212.6	250	200	250	89	60	50	676	1500	2460	21	143	140	132	250	132	31	270	125

Die markierten Abmessungen werden nach Kundenwunsch angepaßt
The marked dimensions can be adjusted to specific customer requirements
Les dimensions marquées sont ajustables individuellement.

Darstellung der Antriebsmöglichkeiten = 0, 2, 4, 5, 7, 9, 10, 26, 27, 29 (Blatt 24-25)
For design of driving variations = 0, 2, 4, 5, 7, 9, 10 26, 27, 29 for this sluice gate drive follow page 24-25
Les possibilités d'entraînement pour ce cric de vannes = 0, 2, 4, 5, 7, 9,10 26, 27, 29 s'expliquent sur les pages 24-25

Technische Daten	Technical Data	Caract. techniques	1212.1	1212.2	1212.3	1212.6	
Zugkraft	Pulling force	Force de traction	10	20	30	60	kN
Druckkraft	Pushing force	Force de poussée	10	20	30	30	kN
Getriebeübersetzung in der Winde	Gear ratio inside of jack	Rapport sur engrenage	4,5	9,5	22,5	24,7	i
Kurbelkraft bei max. Zugkraft	Crank force at max. pulling force	Effort sur manivelle	150	160	130	230	N
Hub/Kurbelumdrehung bei Seitenantrieb	Lift / crank turn with side operation	Course / tour de manivelle	13,9	8	3,9	4	mm
Hub bei Motorbetrieb *haacon/Auma*	Lift, motor operated *haacon/Auma*	Course pour système motorisé *haacon/Auma*	973/ 876	560/ 604	273/ 246	280/ 252	mm/ min
Zahnstangengewicht	Rack weight	Poids de la crémaillère	6,5	10	14,5	22	kg/m
Gewicht ohne Zahnstange	Weight w.o. rack	Poids sans crém.	9	12	17	25	kg

Maße und Konstruktionsänderungen vorbehalten.
We reserve the right to amend specifications without notice or obligation.
haacon se réserve le droit de modifier les caractéristiques de son matériel.

haacon

Einfachschützzug 1213.4, 1213.6, 1213.10

Single Sluice Gate Drive 1213.4, 1213.6, 1213.10

Cric de vanne 1213.4, 1213.6, 1213.10

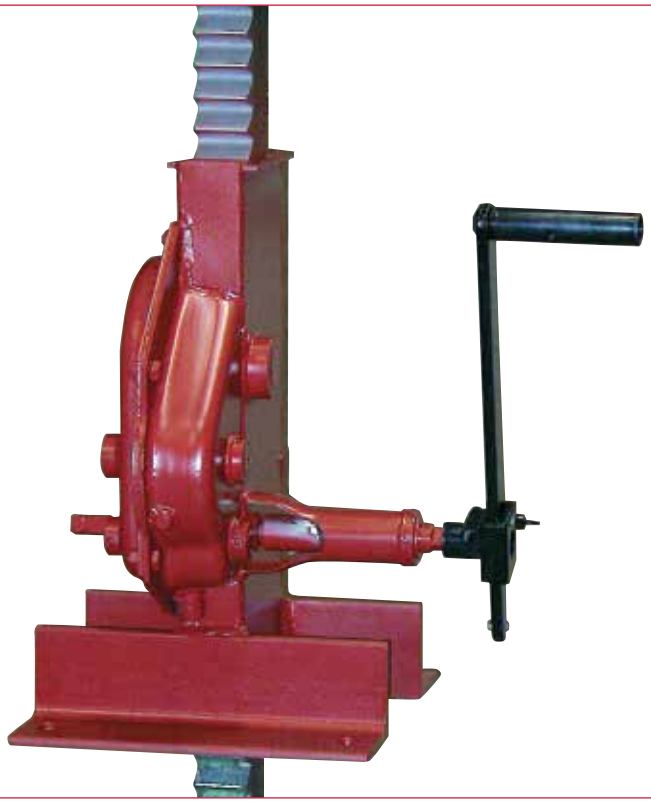

Bitte schicken Sie für ein individuelles Angebot die "Checkliste zur Auslegung eines Schützzuges" vollständig ausgefüllt an uns zurück.
--> S. 26

For an individual offer please send the "Checklist for dimensioning a sluice gate drive" entirely refilled back to us.
--> P. 28

Pour toutes offres particulières, veuillez nous renvoyer la "Check List pour le dimensionnement d'un cric de vanne" dûment complétée. --> P. 30

Einfachschützzug zum Öffnen und Schliessen von Schleusen, Graben- und Teichsperren
- **hoher Sicherheitsstandard durch geschlossenes Getriebe und innenliegende Sperre**
- **leichte, effektive Bedienung durch optimale Übersetzung**
- **für Hand- und Motorbetrieb geeignet**
- **Lastbereich 4 bis 10 t**
- **Maße individuell auf Ihre Anforderungen abgestimmt**

Zubehör auf Anfrage:
- **Schutzkappe für Zahnstange**
- **Schutzrohr für Zahnstange**
- **verschiedene Oberflächenbehandlungen**
- **Steuerung bei Motorbetrieb**

Sluice Gate Drive to open and close sluice gates on canals and rivers.
- high security standard through encased gear drive and internal brake
- easy and effective operation through optimal gear ratio
- for manual operation and power drive
- Load: 4 - 10 tonnes
- Dimensions individually adjusted to your requirements

Accessories on request:
- Rack with protective cap
- Rack covered with protective tube
- Various surface protection
- Control

Cric de vanne guillotine ou pivotant, pour l'ouverture et la fermeture d'écluses, de barrages, de fossés et d'étangs.
- Manivelle de sécurité autobloquante
- Opération simple et efficace grâce à un rapport optimal
- Entraînement manuelle ou motorisé
- Charge de 4 à 10 tonnes
- Dimensions ajustables individuellement sur demande

en option :
- Capot de tête de crémaillère
- Capotage de crémaillère
- Traitement de surface divers
- Système de commande

Toute demande sera étudiée par le Bureau d'Etudes.

haacon hebetechnik gmbh
Josef-Haamann-Str. 6
D-97896 Freudenberg/Main

Tel.: + 49 (0) 93 75/84-0
Fax: + 49 (0) 93 75/84-108
liftingsystems@haacon.com
www.haacon.com

DMSZ Zertifiziert nach ISO 9001 QM 00414

[Ausgabe 2017 / hcm-kf]

Technische Daten
Technical data
Caractéristiques techniques

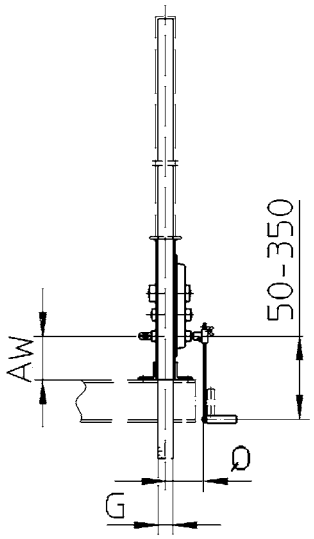

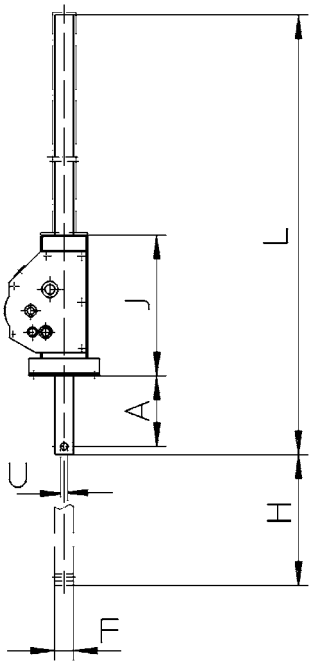

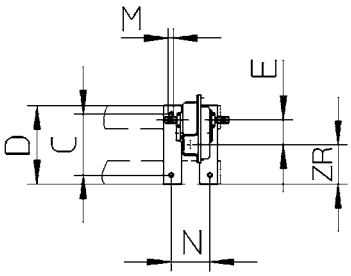

Bohrung ‚U' quer zur Fließrichtung / in Fließrichtung

Bore ‚U' cross to flow / in flow direction

Perçage "U" à angle droit ou en sens du courant

Type/dim.	A	C	D	E	F	G	H	L	J	M	N	Q	U	AW	ZR
1213.4	240	200	250	52	50	40	1250	1975	455	21	140	160	26	180	125
1213.6	240	200	250	58	60	50	1500	2240	465	21	140	170	31	180	125
1213.10	240	200	250	63	75	50	1750	2545	510	21	144	170	41	180	125

Die markierten Abmessungen werden nach Kundenwunsch angepaßt
The marked dimensions can be adjusted to specific customer requirements
Les dimensions marquées sont ajustables individuellement.

Darstellung der Antriebsmöglichkeiten = 0, 4, 7, 9, 10, 26, 27, 29 (Seite 24-25)
For design of driving variations = 0, 4, 7, 9, 10, 26, 27, 29 for this sluice gate drive follow page 24-25
Les possibilités d'entraînement pour ce cric de vannes = 0, 4, 7, 9, 10, 26, 27, 29 s'expliquent sur les pages 24-25

Technische Daten	Technical Data	Caractéristiques techniques	1213.4	1213.6	1213.10	
Zugkraft	Pulling force	Force de traction	40	60	100	kN
Druckkraft	Pushing force	Force de poussée	20	30	50	kN
Getriebeübersetzung in der Winde	Gear ratio inside of jack	Rapport sur engrenage	36,3	47,5	98,4	i
Kurbelkraft bei max. Zugkraft	Crank force at max. pulling force	Effort manivelle en traction max.	105	120	105	N
Hub / Kurbelumdrehung bei Seitenantrieb	Lift / crank turn with side operation	Course / tour de manivelle [entraînement latéral]	2,43	2,1	1,15	mm
Hub bei Motorbetrieb *haacon/Auma*	Lift, motor operated *haacon/Auma*	Course pour système motorisé *haacon/Auma*	170/219	147/189	81/104	mm/ min
Zahnstangengewicht	Weight rack	Poids de la crémaillère	14,5	22	26	kg/m
Gewicht o. Zahnstange	Weight w.o. rack	Poids sans crém.	17	26	34	kg

Maße und Konstruktionsänderungen vorbehalten.
We reserve the right to amend specifications without notice or obligation.
haacon se réserve le droit de modifier les caractéristiques de son matériel.

haacon

Einfachschützzug 1214.2,5, 1214.5, 1214.10

Single Sluice Gate Drive 1214.2,5, 1214.5, 1214.10

Cric de vanne 1214.2,5, 1214.5, 1214.10

Bitte schicken Sie für ein individuelles Angebot die "Checkliste zur Auslegung eines Schützzuges" vollständig ausgefüllt an uns zurück.
--> S. 26

For an individual offer please send the "Checklist for dimensioning a sluice gate drive" entirely refilled back to us.
--> P. 28

Pour toutes offres particulières, veuillez nous renvoyer la "Check List pour le dimensionnement d'un cric de vanne" dûment complétée. --> P. 30

Einfachschützzug zum Öffnen und Schliessen von Schleusen, Graben- und Teichsperren
- **für Motorantrieb und Regelbetrieb**
- **Nothandbetrieb**
- **geschlossenes Getriebe mit integrierter Rücklaufsperre**
- **Lastbereich 2,5 bis 10 t**
- **Maße individuell auf Ihre Anforderungen abgestimmt**

Zubehör auf Anfrage:
- **Schutzkappe für Zahnstange**
- **Schutzrohr für Zahnstange**
- **verschiedene Oberflächenbehandlungen**
- **Steuerung bei Motorbetrieb**

Sluice Gate Drive to open and close sluice gates on canals and rivers.
- for power drive and controlled operation
- emergency crank
- encapsulated gearbox with integrated interlock
- Load: 2,5 - 10 tonnes
- easy and effective operation through optimal gear ratio
- Lift and length of rack individually adjusted to your requirements

Accessories on request:
- Rack with protective cap
- Rack covered with protective tube
- Various surface protection
- Control

Cric de vanne électrique guillotine ou pivotant, pour l'ouverture et la fermeture d'écluses, de barrages, de fossés et d'étangs.
- Système motorisé étudié pour utilisation courante
- Manivelle de sécurité
- Motorisation encapsulée
- Standard de sécurité élevée pour une utilisation quotidienne
- Charge de 2,5 à 10 tonnes
- Dimensions ajustables individuellement sur demande

en option :
- Capot de tête de crémaillère
- Capotage de crémaillère
- Traitement de surface divers
- Système de commande

Toute demande sera étudiée par le Bureau d'Etudes.

haacon hebetechnik gmbh
Josef-Haamann-Str. 6
D-97896 Freudenberg/Main
Tel.: + 49 (0) 93 75/84-0
Fax: + 49 (0) 93 75/84-108
liftingsystems@haacon.com
www.haacon.com

DMSZ Zertifiziert nach ISO 9001 QM 00414

[Ausgabe 2017 / hcm-kf]

Technische Daten
Technical data
Caractéristiques techniques

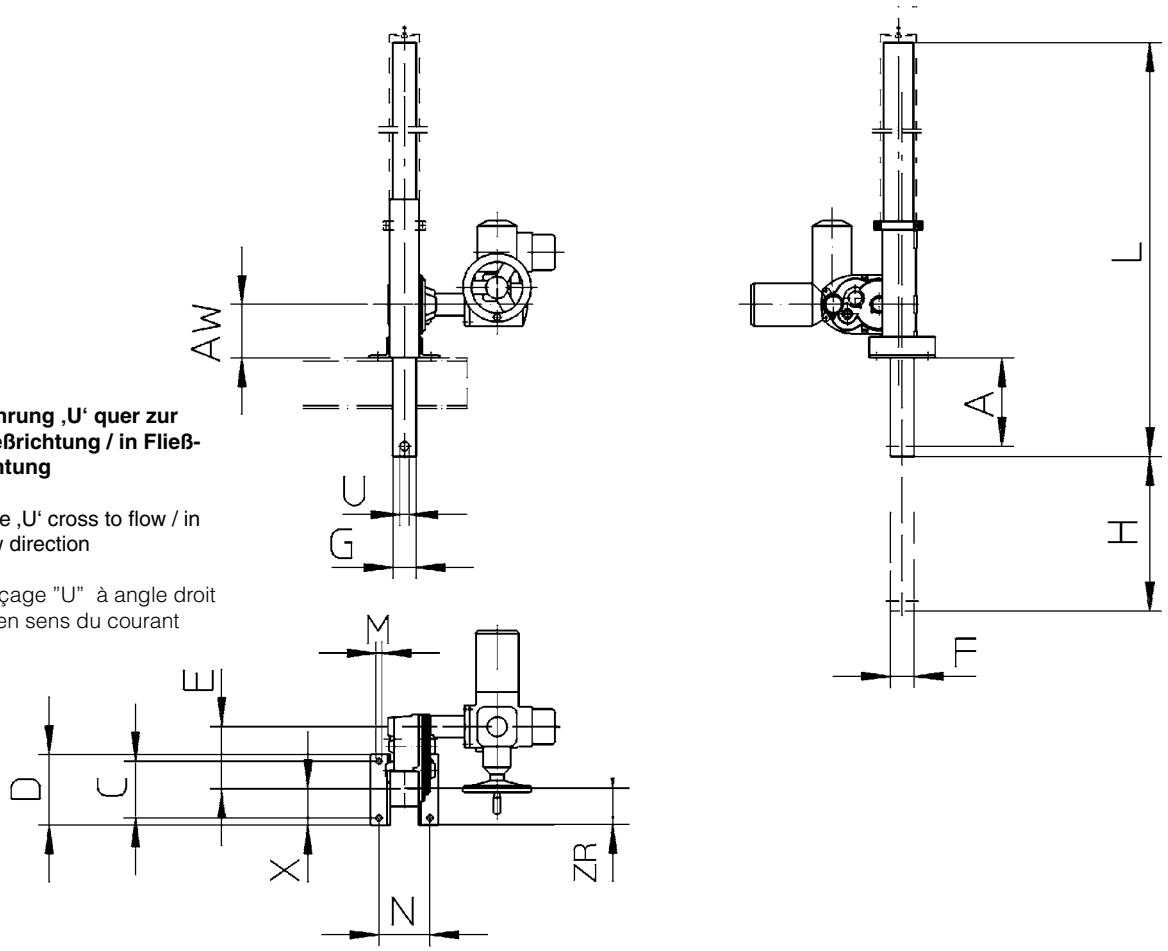

Bohrung ‚U' quer zur Fließrichtung / in Fließrichtung

Bore ‚U' cross to flow / in flow direction

Perçage "U" à angle droit ou en sens du courant

Type/dim.	A	C	D	E	F	G	H	L	M	N	U	AW	ZR
1214.2,5	240	200	250	151	80	60	1750	2475	13	160	26	180	125
1214.5	300	200	250	202	92	70	1750	2640	21	160	31	180	125
1214.10	300	250	300	232	108	80	1750	2640	21	180	41	190	150

Die markierten Abmessungen werden nach Kundenwunsch angepaßt
The marked dimensions can be adjusted to specific customer requirements
Les dimensions marquées sont ajustables individuellement.

Darstellung der Antriebsmöglichkeiten = 0, 26, 28, 29 (Seite 24-25)
For design of driving variations = 0, 26, 28, 29 for this sluice gate drive follow page 24-25
Les possibilités d'entraînement pour ce cric de vannes = 0, 26, 28, 29 s'expliquent sur les pages 24-25

Technische Daten	Technical Data	Caractéristiques techniques	1214.2,5	1214.5	1214.10	
Zugkraft	Pulling force	Force de traction / cric	25	50	100	kN
Druckkraft	Pushing force	Force de poussée / cric	12,5	25	50	kN
Getriebeübersetzung in der Winde	Gear ratio inside of jack	Rapport sur engrenage	13	31,2	71	i
Hub/min. Motorbetrieb *haacon/Auma*	Lift / min. motor- operated *haacon/Auma*	Course / min. pour système motorisé *haacon/Auma*	406/522	198/254	112/144	mm
Zahnstangengewicht	Weight rack	Poids de la crémaillère	12,2	15,7	23,8	kg/m
Gewicht o. Zahnstange	Weight w.o. rack	Poids sans crémaillère	35	42	54	kg

Maße und Konstruktionsänderungen vorbehalten.
We reserve the right to amend specifications without notice or obligation.
haacon se réserve le droit de modifier les caractéristiques de son matériel.

haacon

Einfachschützzug 1215.5, 1215.10

Single Sluice Gate Drive 1215.5, 1215.10

Cric de vanne 1215.5, 1215.10

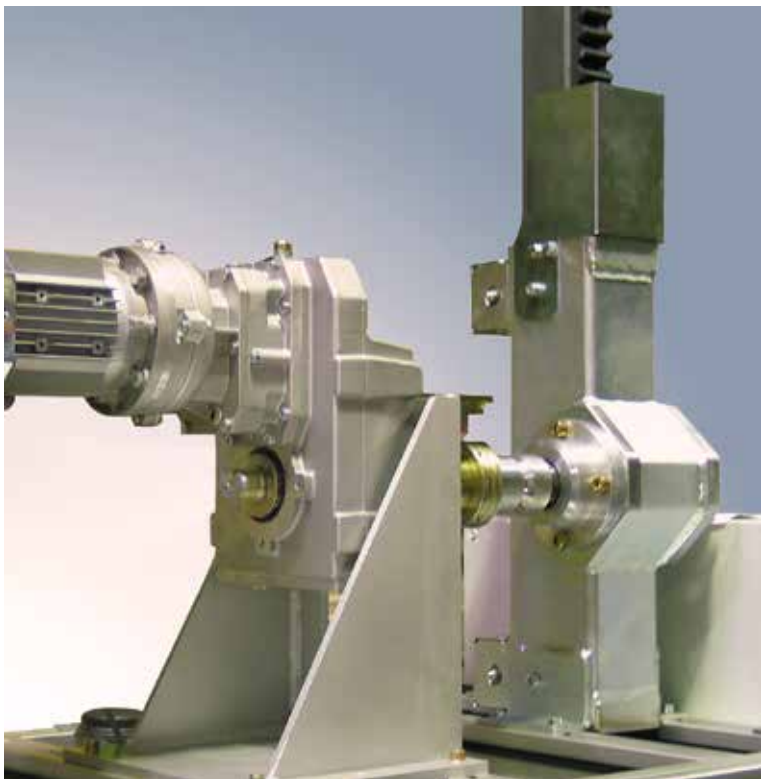

Bitte schicken Sie für ein individuelles Angebot die "Checkliste zur Auslegung eines Schützzuges" vollständig ausgefüllt an uns zurück.
--> S. 26

For an individual offer please send the "Checklist for dimensioning a sluice gate drive" entirely refilled back to us.
--> P. 28

Pour toutes offres particulières, veuillez nous renvoyer la "Check List pour le dimensionnement d'un cric de vanne" dûment complétée. --> P. 30

Einfachschützzug zum permanenten Regeln von Wasserständen
- **Hohe Hubgeschwindigkeit**
- **hochwertiges, geschlossenes Getriebe für hohe Einsatzdauer und häufige Schaltfrequenzen**
- **Lieferung mit Steuerung**
- **Last 5 und 10 t**
- **Maße individuell auf Ihre Anforderungen abgestimmt**

Zubehör auf Anfrage:
- **Abnehmbare Kurbel für Nothandbetrieb**
- **Schutzkappe für Zahnstange**
- **Schutzrohr für Zahnstange**
- **verschiedene Oberflächenbehandlungen**

Sluice Gate Drive for continuous water levelling
- High speed lifting
- encapsulated heavy duty gearbox for permanent use
- Supplied with control
- Load: 5 and 10 tonnes
- Lift and length of rack individually adjusted to your requirements

Accessories on request:
- removable emergency crank
- Rack with protective cap
- Rack covered with protective tube
- Various surface protection

Cric de vanne électrique guillotine ou pivotant, pour l'ouverture et la fermeture d'écluses, de barrages, de fossés et d'étangs.
- Système motorisé encapsulée étudié pour utilisation courante
- Standard de sécurité élevée pour une utilisation quotidienne
- Livraison avec son système de control
- Charge 5 et 10 tonnes
- Dimensions ajustables individuellement sur demande

en option :
- Manivelle de sécurité amovible
- Capot de tête de crémaillère
- Capotage de crémaillère
- Traitement de surface divers

Toute demande sera étudiée par le Bureau d'Etudes.

haacon hebetechnik gmbh
Josef-Haamann-Str. 6
D-97896 Freudenberg/Main

Tel.: + 49 (0) 93 75/84-0
Fax: + 49 (0) 93 75/84-108
liftingsystems@haacon.com
www.haacon.com

DMSZ Zertifiziert nach ISO 9001 QM 00414

[Ausgabe 2017 / hcm-kf]

Technische Daten
Technical data
Caractéristiques techniques

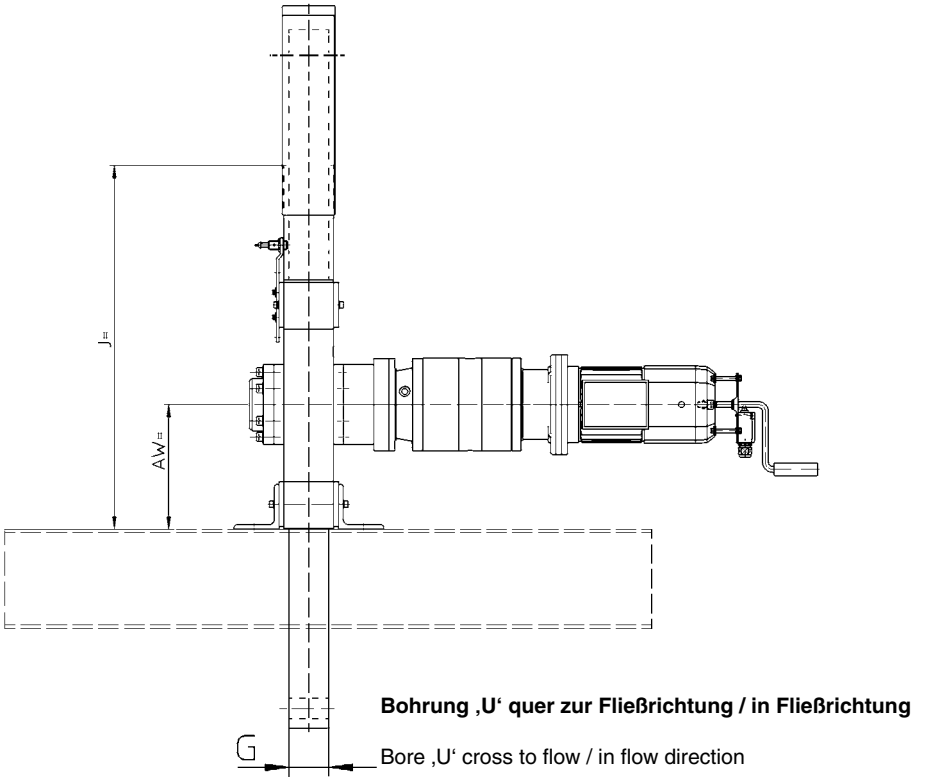

Bohrung ‚U' quer zur Fließrichtung / in Fließrichtung

Bore ‚U' cross to flow / in flow direction

Perçage "U" à angle droit ou en sens du courant

Die Abmessungen A, C, D, H, L, M, N, ZR und U werden nach Kundenwunsch angepaßt
The dimensions A, C, D, H, L, M, N, ZR und U can be adjusted to specific customer requirements
Les dimensions A, C, D, H, L, M, N, ZR und U sont ajustables individuellement.

Antrieb über seitlich angeflanschtes Planetengetriebe oder Flachgetriebe mit Konsolenbefestigung
Drive by aside mounted planetary gear or spur gear fixed on console
Entraînement latéral par engrenage planetaire bridé ou engrenage carter plat à console

Technische Daten	Technical Data	Caractéristiques techniques	1215.5	1215.10	
Zugkraft	Pulling force	Force de traction / cric	50	100	kN
Druckkraft	Pushing force	Force de poussée / cric	25	50	kN
Hub /min. Motorbetrieb	Lift / min. motor- operated	Course / min. pour système motorisé	100-1200	100-1200	mm
Zahnstangengewicht	Weight rack	Poids de la crémaillère	15,7	23,8	kg/m
Gewicht o. Zahnstange	Weight jack w.o. rack	Poids du cric sans crém.	100	110	kg

haacon

Doppelschützzug 1280.1,5, 1280.3, 1280.5, 1280.10

Double Sluice Gate Drive 1280.1,5, 1280.3, 1280.5, 1280.10

Cric de vanne jumelé 1280.1,5, 1280.3, 1280.5, 1280.10

Bitte schicken Sie für ein individuelles Angebot die "Checkliste zur Auslegung eines Schützzuges" vollständig ausgefüllt an uns zurück.
--> S. 26

For an individual offer please send the "Checklist for dimensioning a sluice gate drive" entirely refilled back to us.
--> P. 28

Pour toutes offres particulières, veuillez nous renvoyer la "Check List pour le dimensionnement d'un cric de vanne" dûment complétée. --> P. 30

Doppelschützzug zum Öffnen und Schliessen von Schleusen, Graben- und Teichsperren
- **Sicherheitskurbel hält Last in jeder gewünschten Position**
- **leichte, effektive Bedienung durch optimale Übersetzung**
- **Seitenantrieb oder Antrieb über Winkelgetriebe**
- **Antrieb auch mit Elektromotor möglich**
- **Lastbereich 1,5 bis 10 t**
- **Maße individuell auf Ihre Anforderungen abgestimmt**

Zubehör auf Anfrage:
- **Schutzkappe für Zahnstange**
- **Schutzrohr für Zahnstange**
- **verschiedene Oberflächenbehandlungen**
- **Steuerung bei Motorbetrieb**

Double Sluice Gate Drives to open and close sluice gates on canals and rivers.
- self-locking security crank keeps the load in every required position
- easy and effective operation through optimal gear ratio
- Side or angular gear operation
- optional: electric motor drive
- Load: 1,5 - 10 tonnes
- Dimensions individually adjusted to your requirements

Accessories on request:
- Rack with protective cap
- Rack covered with protective tube
- Various surface protection
- Control

Cric de vanne guillotine ou pivotant jumelé, pour l'ouverture et la fermeture d'écluses, de barrages, de fossés et d'étangs.
- Manivelle de sécurité autobloquante
- Opération simple et efficace grâce à un rapport optimal
- Entraînement latéral ou d'angle
- Entraînement motorisé en option
- Charge de 1,5 à 10 tonnes
- Dimensions ajustables individuellement sur demande

en option :
- Capot de tête de crémaillère
- Capotage de crémaillère
- Traitement de surface divers
- Système de commande

Toute demande sera étudiée par le Bureau d'Etudes.

haacon hebetechnik gmbh
Josef-Haamann-Str. 6
D-97896 Freudenberg/Main
Tel.: + 49 (0) 93 75/84-0
Fax: + 49 (0) 93 75/84-108
liftingsystems@haacon.com
www.haacon.com

DMSZ Zertifiziert nach ISO 9001 QM 00414

[Ausgabe 2017 / hcm-kf]

Technische Daten
Technical data
Caractéristiques techniques

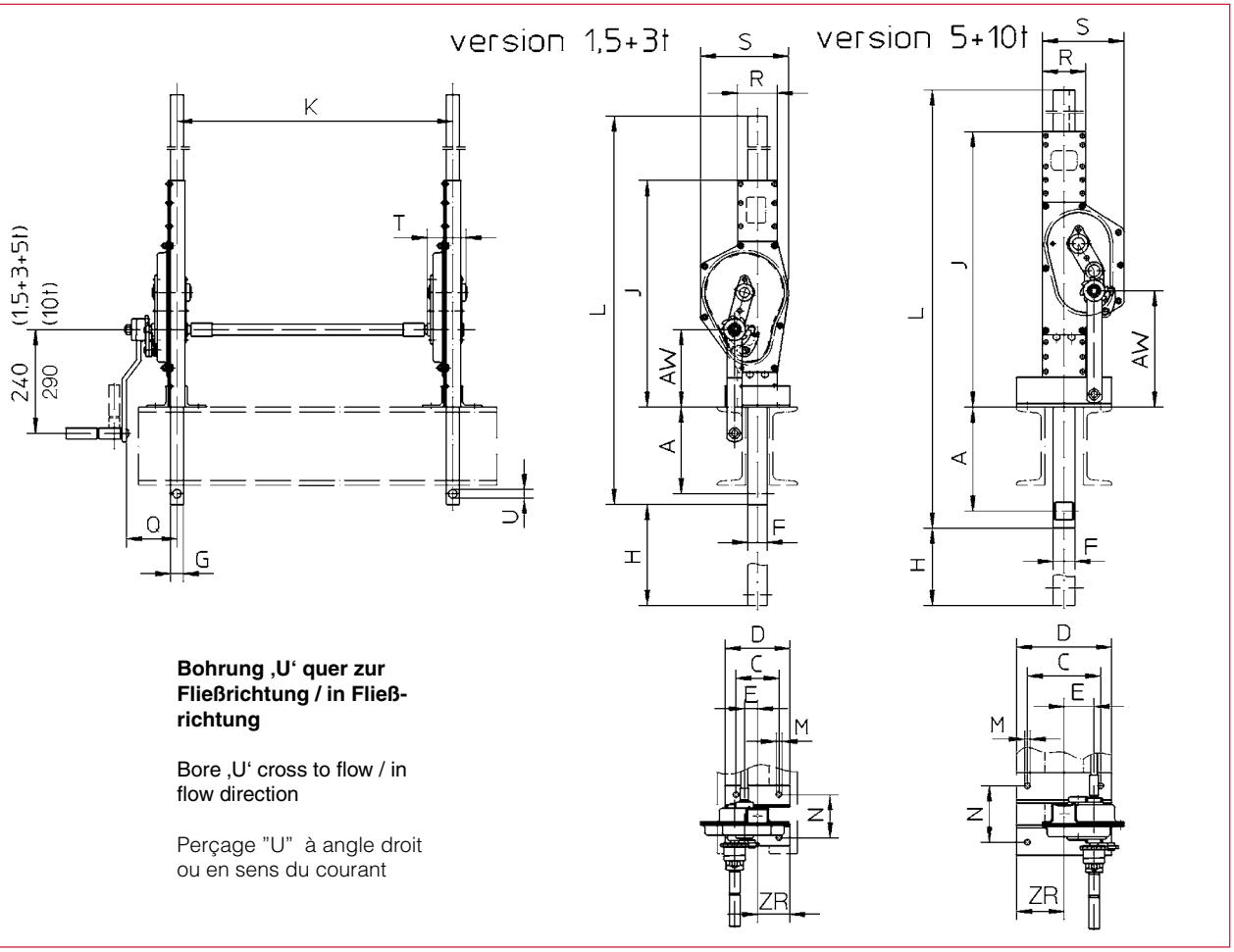

Bohrung ‚U' quer zur Fließrichtung / in Fließrichtung

Bore ‚U' cross to flow / in flow direction

Perçage "U" à angle droit ou en sens du courant

Type / dim.	A	C	D	E	F	G	J	K	H	L	M	N	Q	R	S	T	U	AW	ZR
1280.1,5	200	100	150	44	35	25	492		800	1520	13	94	100	78	125	80	20,5	180	75
1280.3	200	100	150	53	45	30	526		1000	1755	13	100	112	92	205	89	20,5	180	75
1280.5	250	170	220	70	50	40	639		1250	2170	13	131	125	100	189	109	26	270	110
1280.10	250	200	250	89	60	50	676		1500	2460	21	143	140	132	250	132	31	270	125

Die markierten Abmessungen werden nach Kundenwunsch angepaßt
The marked dimensions can be adjusted to specific customer requirements
Les dimensions marquées sont ajustables individuellement.

Darstellung der Antriebsmöglichkeiten = 0, 2, 4, 5, 7, 9, 10, 22, 24, 25, (Seite 24-25)
For design of driving variations = 0, 2, 4, 5, 7, 9, 10, 22, 24, 25, for this sluice gate drive follow page 24-25
Les possibilités d'entraînement pour ce cric de vannes = 0, 2, 4, 5, 7, 9, 10, 22, 24, 25, s'expliquent sur les pages 24-25

Technische Daten	Technical Data	Caract. techniques	1280.1,5	1280.3	1280.5	1280.10	
Zugkraft	Pulling force	Force de traction	15	30	50	100	kN
Druckkraft	Pushing force	Force de poussée	15	30	50	50	kN
Getriebeübersetzung	Gear ratio inside of jack	Rapport sur engrenage	4,5	9,5	22,5	24,7	i
Kurbelkraft bei max. Zugkraft	Crank force at max. pulling force	Effort manivelle en traction max.	220	240	210	370	N
Hub / Kurbelumdrehung bei Seitenantrieb	Lift / crank turn with side operation	Course / tour de manivelle [entraînement latéral]	13,9	8	3,9	4	mm
Hub / Kurbelumdrehung bei Winkelgetriebe	Lift / crank turn with anglar operation	Course / tour de manivelle [entraînement angulaire]	9,3	5,4	2,6	2,7	mm
Hub bei Motorbetrieb *haacon/Auma*	Lift, motor operated *haacon/Auma*	Course pour système motorisé *haacon/Auma*	973/ 876	560/ 604	273/ 246	280/ 252	mm/ min
Zahnstangengewicht	Weight rack	Poids de la crémaillère	6,5	10	14,5	22	kg/m
Gewicht ohne Zahnstange	Weight w.o. rack	Poids sans crém.	20	26	36	54	kg

Maße und Konstruktionsänderungen vorbehalten.
We reserve the right to amend specifications without notice or obligation.
haacon se réserve le droit de modifier les caractéristiques de son matériel.

haacon

Doppelschützzug 1285.8, 1285.12, 1285.20, 1285.40

Double Sluice Gate Drive 1285.8, 1285.12, 1285.20, 1285.40

Cric de vanne jumelé 1285.8, 1285.12, 1285.20, 1285.40

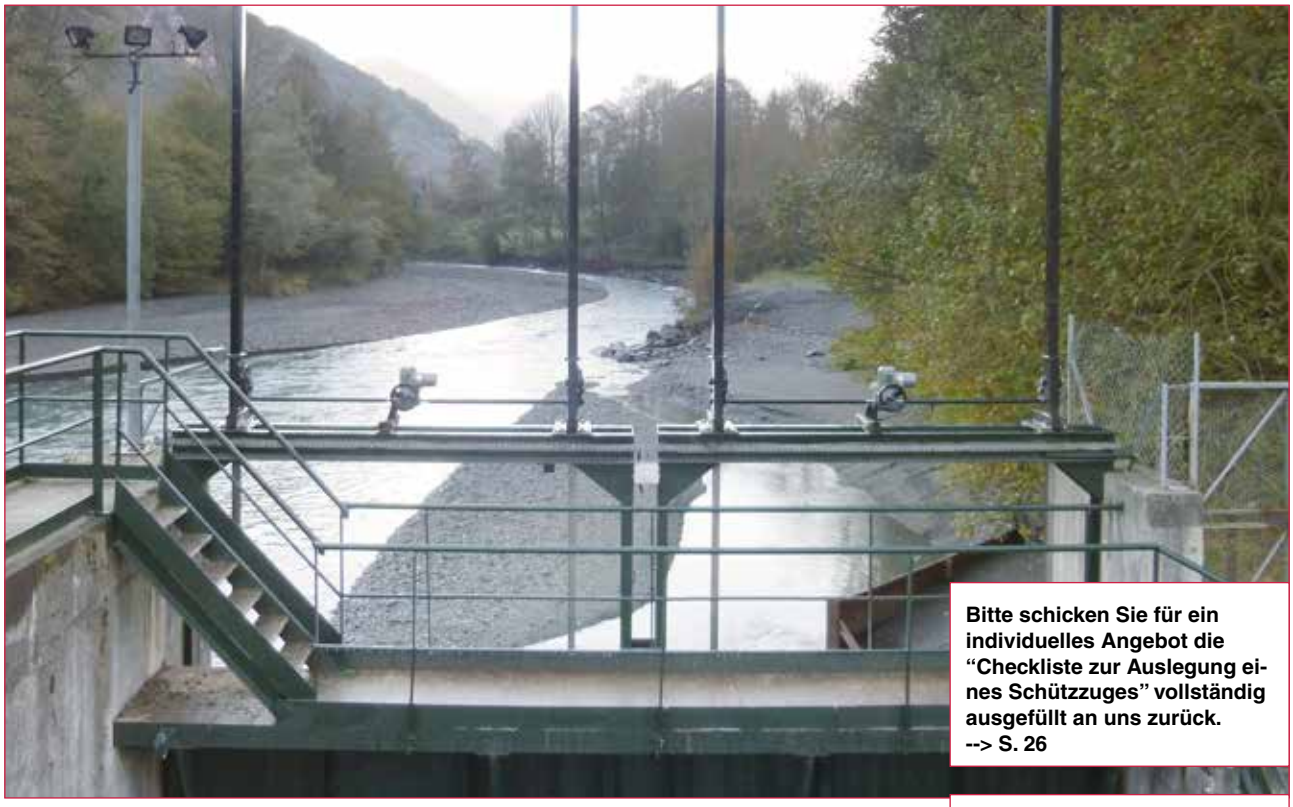

Bitte schicken Sie für ein individuelles Angebot die "Checkliste zur Auslegung eines Schützzuges" vollständig ausgefüllt an uns zurück.
--> S. 26

Doppelschützzug zum Öffnen und Schliessen von Schleusen, Graben- und Teichsperren
- **hoher Sicherheitsstandard durch geschlossenes Getriebe und innenliegende Sperre**
- **leichte, effektive Bedienung durch optimale Übersetzung**
- **Für Hand- und Motorbetrieb geeignet**
- **Lastbereich 8 bis 20 t, Tandemausführung bis 40 t**
- **Maße individuell auf Ihre Anforderungen abgestimmt**

Zubehör auf Anfrage:
- **Schutzkappe für Zahnstange**
- **Schutzrohr für Zahnstange**
- **verschiedene Oberflächenbehandlungen**
- **Steuerung bei Motorantrieb**

For an individual offer please send the "Checklist for dimensioning a sluice gate drive" entirely refilled back to us.
--> P. 28

Double Sluice Gate Drives to open and close sluice gates on canals and rivers.
- high security standard through encased gear drive and internal brake
- easy and effective operation through optimal gear ratio
- side or angular gear operation
- Load: 5 - 20 tonnes, coupled devices up to 40 t
- for manual operation and power drive
- Dimensions individually adjusted to your requirements

Accessories on request:
- Rack with protective cap
- Rack covered with protective tube
- Various surface protection
- Control

Pour toutes offres particulières, veuillez nous renvoyer la "Check List pour le dimensionnement d'un cric de vanne" dûment complétée. --> P. 30

Cric de vanne jumelé pour l'ouverture et la fermeture d'écluses, de barrages, de fossés et d'étangs.
- Standard de sécurité élevé par engrenage encapsulé et frein interne
- Opération simple et efficace grâce à un rapport optimal
- Entraînement latéral ou d'angle
- Entraînement manuelle ou motorisé
- Charge de 5 à 20 tonnes, en configuration tandem jusqu'à 40 t
- Dimensions ajustables individuellement sur demande

en option :
- Capot de tête de crémaillère
- Capotage de crémaillère
- Traitement de surface divers
- Système de commande

Toute demande sera étudiée par le Bureau d'Etudes.

haacon hebetechnik gmbh
Josef-Haamann-Str. 6
D-97896 Freudenberg/Main
Tel.: + 49 (0) 93 75/84-0
Fax: + 49 (0) 93 75/84-108
liftingsystems@haacon.com
www.haacon.com

DMSZ Zertifiziert nach ISO 9001 QM 00414

[Ausgabe 2017 / hcm-kf]

Technische Daten
Technical data
Caractéristiques techniques

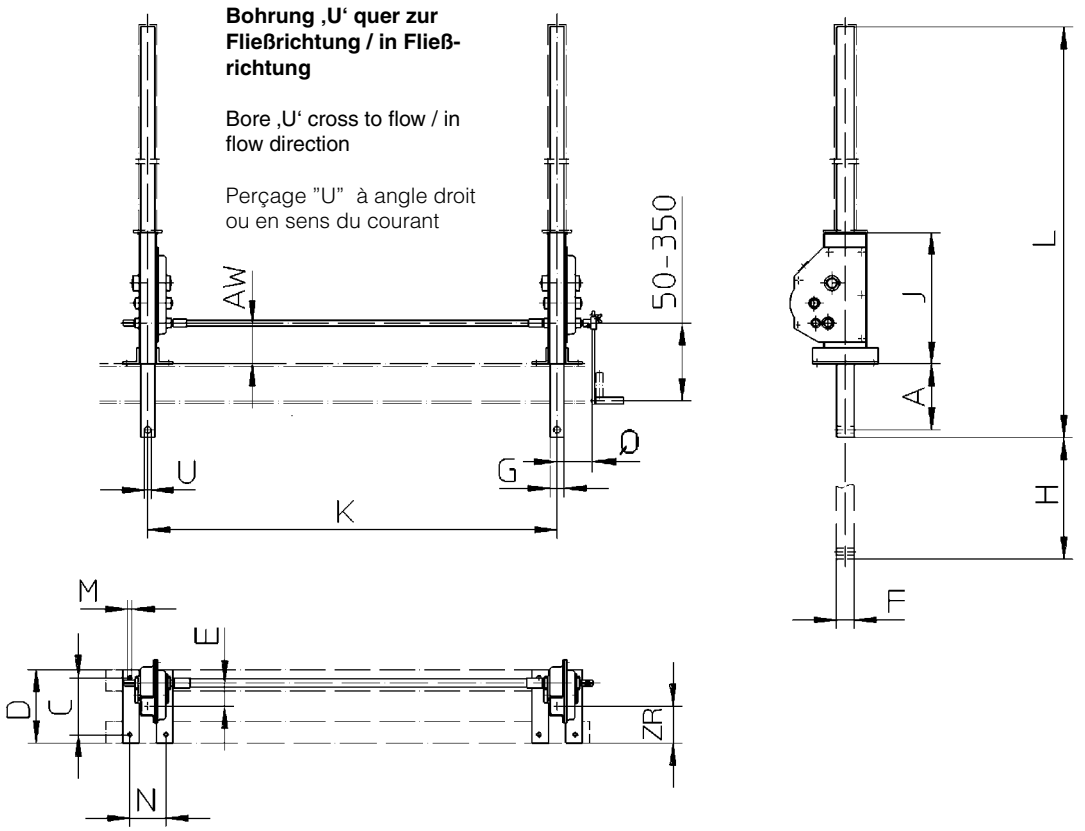

Type/dim.	A	C	D	E	F	G	H	K	L	J	M	N	Q	U	AW	ZR
1285.8	240	200	250	52	50	40	1250		1975	455	21	140	160	26	180	125
1285.12	240	200	250	58	60	50	1500		2240	465	21	140	170	31	180	125
1285.20	240	200	250	63	75	50	1750		2545	510	21	144	170	41	180	125

Die markierten Abmessungen werden nach Kundenwunsch angepaßt
The marked dimensions can be adjusted to specific customer requirements
Les dimensions marquées sont ajustables individuellement.

Darstellung der Antriebsmöglichkeiten = 0, 4, 7, 9, 10, 22, 24, 25 (Seite 24-25)
For design of driving variations = 0, 4, 7, 9, 10, 22, 24, 25 for this sluice gate drive follow page 24-25
Les possibilités d'entraînement pour ce cric de vannes = 0, 4, 7, 9, 10, 22, 24, 25 s'expliquent sur les pages 24-25

Technische Daten	Technical Data	Caractéristiques techniques	1285.8	1285.12	1285.20	1285.40	
Zugkraft	Pulling force	Force de traction	80	120	200	400	kN
Druckkraft	Pushing force	Force de poussée	40	60	100	200	kN
Getriebeübersetzung in der Winde	Gear ratio inside of jack	Rapport sur engrenage	36,3	47,5	98,4	98,4	i
Kurbelkraft bei max. Zugkraft	Crank force at max. pulling force	Effort manivelle en traction max.	270	300	280	280	N
Hub / Kurbelumdrehung bei Seitenantrieb	Lift / crank turn with side operation	Course / tour de manivelle [entraînement latéral]	2,5	2,1	1,15	1,15	mm
Hub / Kurbelumdrehung bei Winkelgetriebe	Lift / crank turn with angular operation	Course / tour de manivelle [entraînement angulaire]	1,7	1,4	0,8	0,8	mm
Hub bei Motorbetrieb *haacon/Auma*	Lift, motor operated *haacon/Auma*	Course pour système motorisé *haacon/Auma*	175/225	147/185	91/104	91/104	mm/ min
Zahnstangengewicht	Weight rack	Poids de la crémaillère	14,5	22	26	26	kg/m
Gewicht o. Zahnstange	Weight w.o. rack	Poids sans crém.	62	86	112	230	kg

haacon

Doppelschützzug 1290.5, 1290.10, 1290.20, 1290.40

Double Sluice Gate Drive 1290.5, 1290.10, 1290.20, 1290.40

Cric de vanne jumelé 1290.5, 1290.10, 1290.20, 1290.40

Bitte schicken Sie für ein individuelles Angebot die "Checkliste zur Auslegung eines Schützzuges" vollständig ausgefüllt an uns zurück.
--> S. 26

For an individual offer please send the "Checklist for dimensioning a sluice gate drive" entirely refilled back to us.
--> P. 28

Pour toutes offres particulières, veuillez nous renvoyer la "Check List pour le dimensionnement d'un cric de vanne" dûment complétée. --> P. 30

Doppelschützzug zum Öffnen und Schliessen von Schleusen, Graben- und Teichsperren
- **für Motorantrieb und Regelbetrieb**
- **Abnehmbare Kurbel für Nothandbetrieb**
- **geschlossenes Getriebe mit integrierter Rücklaufsperre**
- **hochwertiges Getriebe für hohe Einsatzdauer und häufige Schaltfrequenzen**
- **Lastbereich 5 bis 20 t, Tandemausführung bis 40 t**
- **Maße individuell auf Ihre Anforderungen abgestimmt**

Zubehör auf Anfrage:
- **Schutzkappe für Zahnstange - Schutzrohr für Zahnstange**
- **verschiedene Oberflächenbehandlungen**
- **Steuerung**

Double Sluice Gate Drive to open and close sluice gates on canals and rivers.
- for power drive and controlled operation
- removable emergency crank
- encapsulated gearbox with integrated interlock
- heavy duty gearbox for permanent use
- load: 5 - 20 tonnes, coupled devices up to 40 t
- easy and effective operation through optimal gear ratio
- Dimensions individually adjusted to your requirements

Accessories on request:
- Rack with protective cap - Rack covered with protective tube
- Various surface protection
- Control

Cric de vanne électrique jumelé pour l'ouverture et la fermeture d'écluses, de barrages, de fossés et d'étangs.
- Système motorisé étudié pour utilisation courante
- Manivelle de sécurité amovible
- Motorisation encapsulée
- Standard de sécurité élevée pour une utilisation quotidienne
- Charge de 5 à 20 tonnes, en configuration tandem jusqu'à 40 t
- Dimensions ajustables individuellement sur demande

en option :
- Capot de tête de crémaillère - Capotage de crémaillère
- Traitement de surface divers
- Système de commande

Toute demande sera étudiée par le Bureau d'Etudes.

haacon hebetechnik gmbh
Josef-Haamann-Str. 6
D-97896 Freudenberg/Main

Tel.: + 49 (0) 93 75/84-0
Fax: + 49 (0) 93 75/84-108
liftingsystems@haacon.com
www.haacon.com

DMSZ Zertifiziert nach ISO 9001 QM 00414

[Ausgabe 2017 / hcm-kf]

Technische Daten
Technical data
Caractéristiques techniques

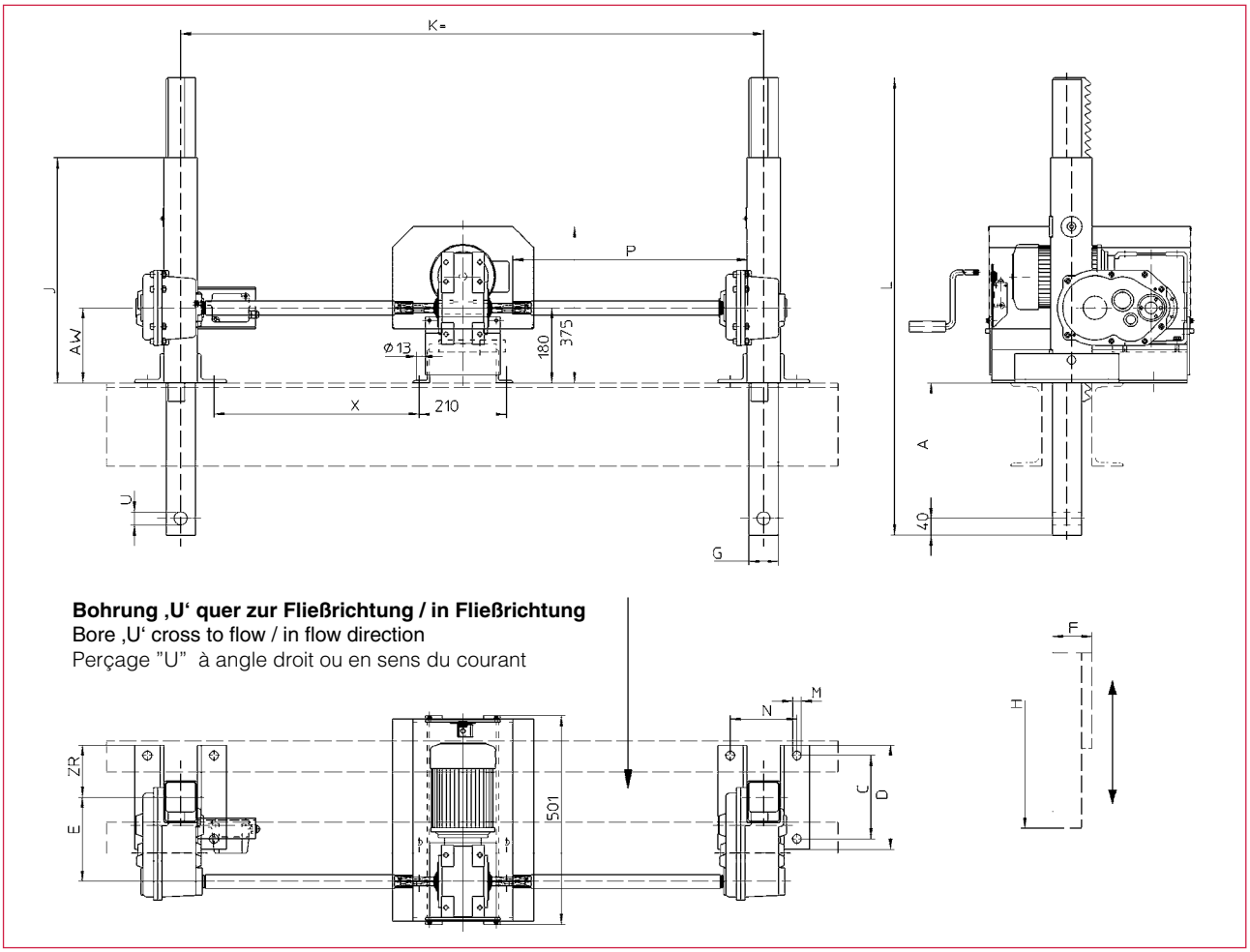

Bohrung ‚U' quer zur Fließrichtung / in Fließrichtung
Bore ‚U' cross to flow / in flow direction
Perçage "U" à angle droit ou en sens du courant

Type/dim.	A	C	D	E	F	G	H	K	L	M	N	U	AW	ZR
1290.5	240	200	250	151	80	60	1750		2475	13	160	26	180	125
1290.10	300	200	250	202	92	70	1750		2640	21	160	31	180	125
1290.20	300	250	300	232	108	80	1750		2640	21	180	41	190	150

Die markierten Abmessungen werden nach Kundenwunsch angepaßt
The marked dimensions can be adjusted to specific customer requirements
Les dimensions marquées sont ajustables individuellement.

Darstellung der Antriebsmöglichkeiten = 0, 22, 24, 25 (Seite 24-25)
For design of driving variations = 0, 22, 24, 24, 25 for this sluice gate drive follow page 24-25
Les possibilités d'entraînement pour ce cric de vannes = 0, 22, 24, 24, 25 s'expliquent sur les pages 24-25

Technische Daten	Technical Data	Caractéristiques techniques	1290.5	1290.10	1290.20	1290.40	
Zugkraft	Pulling force	Force de traction	50	100	200	400	kN
Druckkraft	Pushing force	Force de poussée	25	50	100	200	kN
Getriebeübersetzung in der Winde	Gear ratio inside of jack	Rapport sur engrenage	13	31,2	71	71	i
Hub / min. Motorbetrieb *haacon/Auma*	Lift /motor operation per min. *haacon/Auma*	Course / min. pour système motorisé *haacon/Auma*	406/522	198 /254	112 /144	112 /144	mm
Zahnstangengewicht	Weight rack	Poids de la crémaillère	12,2	15,7	23,8	23,8	kg/m
Gewicht o. Zahnstange	Weight w.o. rack	Poids sans crém.	74	86	110	225	kg

haacon

Doppelschützzug 1295.10, 1295.20
Double Sluice Gate Drive 1295.10, 1295.20
Cric de vanne jumelé 1295.10, 1295.20

Bitte schicken Sie für ein individuelles Angebot die "Checkliste zur Auslegung eines Schützzuges" vollständig ausgefüllt an uns zurück.
--> S. 26

For an individual offer please send the "Checklist for dimensioning a sluice gate drive" entirely refilled back to us.
--> P. 28

Pour toutes offres particulières, veuillez nous renvoyer la "Check List pour le dimensionnement d'un cric de vanne" dûment complétée. --> P. 30

Doppelschützzug zum permanenten Regeln von Wasserständen
- **Hohe Hubgeschwindigkeit**
- **hochwertiges, geschlossenes Getriebe für hohe Einsatzdauer und häufige Schaltfrequenzen**
- **mit Steuerung**
- **Lastbereich 10 bis 20 t, (Tandemausführung bis 40 t)**
- **Maße individuell auf Ihre Anforderungen abgestimmt**

Zubehör auf Anfrage:
- **Abnehmbare Kurbel für Nothandbetrieb**
- **Schutzkappe für Zahnstange**
- **Schutzrohr für Zahnstange**
- **verschiedene Oberflächenbehandlungen**

Double Sluice Gate Drive for continuous water levelling
- High speeed lifting
- encapsulated heavy duty gearbox for permanent use
- with control
- Load: 10 - 20 tonnes, (coupled devices up to 40 t)
- Dimensions individually adjusted to your requirements

Accessories on request:
- removable emergency crank
- Rack with protective cap
- Rack covered with protective tube
- Various surface protection

Cric de vanne électrique jumelé pour l'ouverture et la fermeture d'écluses, de barrages, de fossés et d'étangs.
- Système motorisé grande vitesse encapsulée, étudié pour utilisation courante
- Standard de sécurité élevée pour une utilisation permanente
- Livraison avec son système de control
- Charge de 10 à 20 tonnes, (en configuration tandem jusqu'à 40 t)
- Dimensions ajustables individuellement sur demande

en option :
- Manivelle de sécurité amovible
- Capot de tête de crémaillère
- Capotage de crémaillère
- Traitement de surface divers

Toute demande sera étudiée par le Bureau d'Etudes.

haacon hebetechnik gmbh
Josef-Haamann-Str. 6
D-97896 Freudenberg/Main
Tel.: + 49 (0) 93 75/84-0
Fax: + 49 (0) 93 75/84-108
liftingsystems@haacon.com
www.haacon.com

DMSZ Zertifiziert nach ISO 9001 QM 00414

[Ausgabe 2017 / hcm-kf]

Technische Daten
Technical data
Caractéristiques techniques

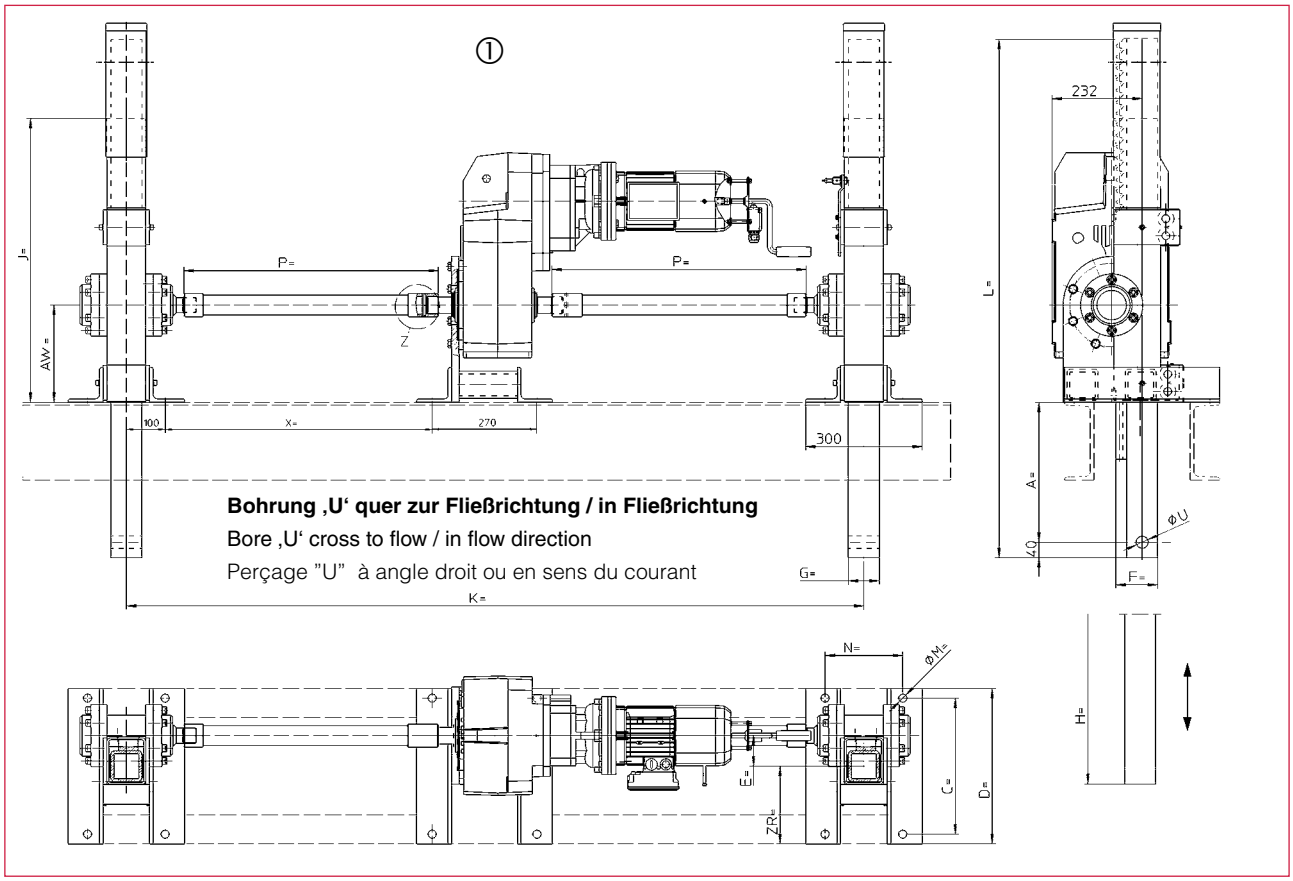

Die Abmessungen A, C, D, H, K, L, M, U und ZR werden nach Kundenwunsch angepaßt
The dimensions A, C, D, H, K, L, M, U und ZR can be adjusted to specific customer requirements
Les dimensions A, C, D, H, K, L, M, U und ZR sont ajustables individuellement.

Antrieb: mittig angeordneter Getriebemotor ① oder ‚elektronische Welle' ②
Drive: in between arranged gear motor ① or 'electronic drive shaft' ②
Entraînement par moto-réducteur centré ① ou par « liaison électronique ②»

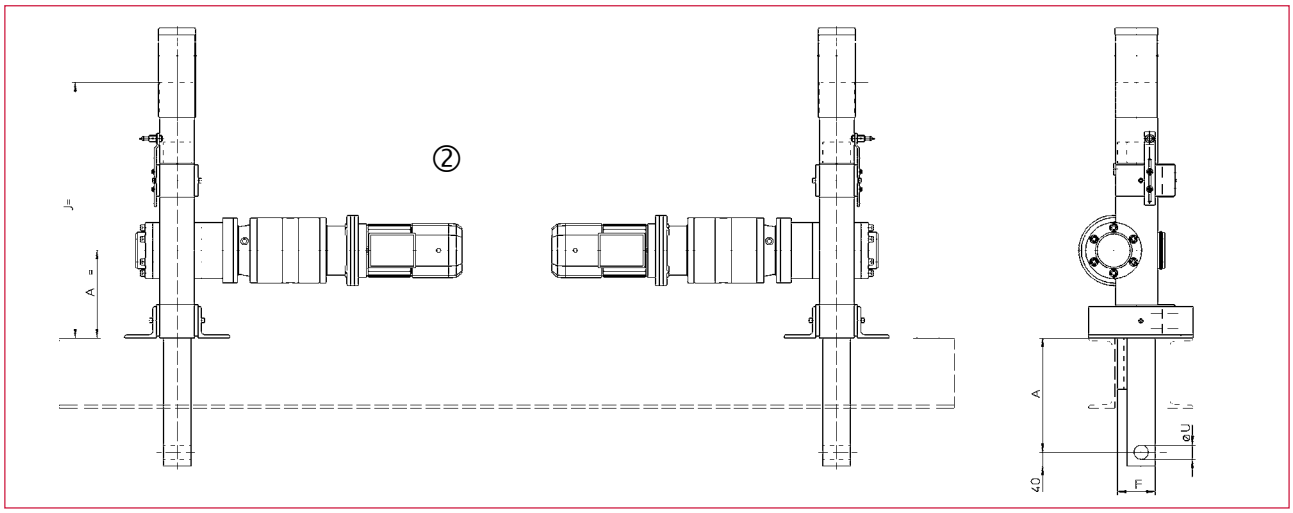

Technische Daten	Technical Data	Caractéristiques techniques	1295.10	1295.20	
Zugkraft	Pulling force	Force de traction	100	200	kN
Druckkraft	Pushing force	Force de poussée	50	100	kN
Hub/min. Motorbetrieb	Lift/motor operation per min.	Course/min. pour système motorisé	100-1200	100-1200	mm
Zahnstangengewicht	Weight rack	Poids de la crémaillère	15,7	23,8	kg/m
Gewicht o. Zahnstange	Weight w.o. rack	Poids sans crémaillère	180	235	kg

Maße und Konstruktionsänderungen vorbehalten.
We reserve the right to amend specifications without notice or obligation.
haacon se réserve le droit de modifier les caractéristiques de son matériel.

haacon

Antriebsmöglichkeiten für Schützzüge, manuelle Antriebe

Driving variations for sluice gate drives, manual drives

Possibilités d'entraînement pour cric de vannes, opération manuelle

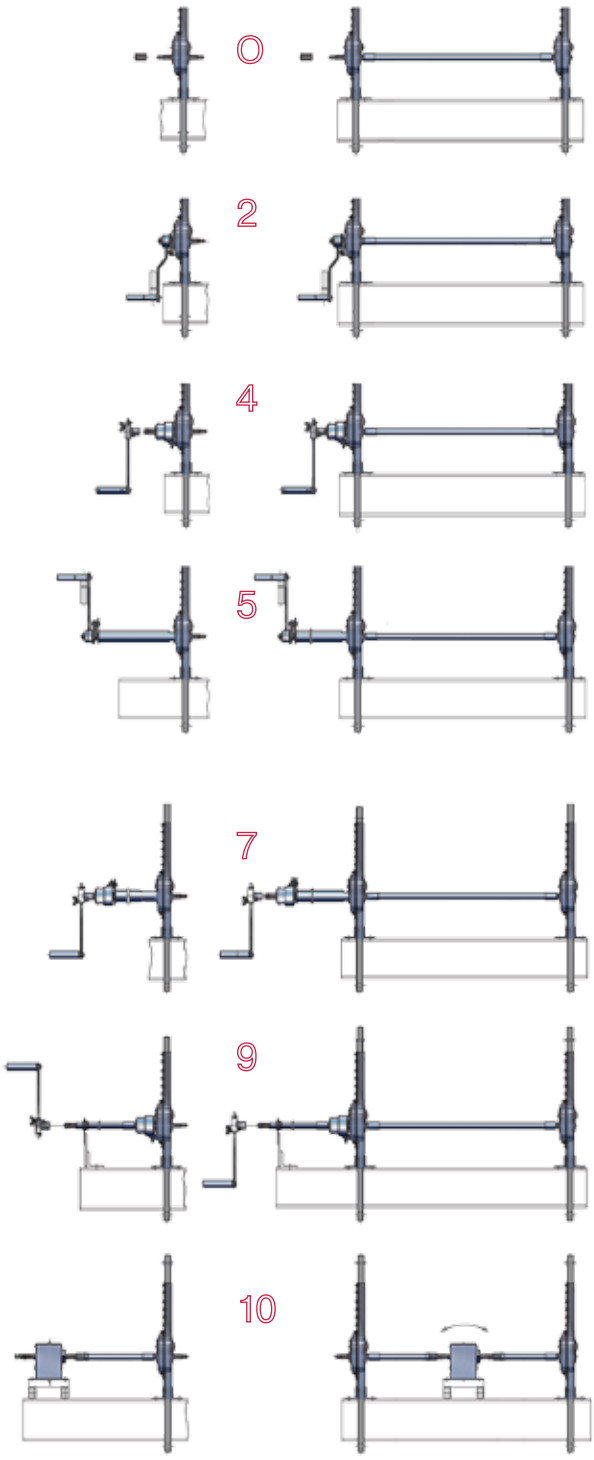

0	**ohne Antrieb, mit Vierkanthülse**
	without drive, with attachable sleeve
	sans entraînement, avec manche adaptable
2	**Seitenantrieb, feste Kurbel, gekröpft**
	lateral drive, fixed crank, offset
	entraînement latéral, manivelle fixe, étagée
4	**Seitenantrieb, Kurbel verstellbar und abnehmbar**
	lateral drive, adjustable crank radius, crank detachable
	entraînement latéral, manivelle ajustable et amovible
5	**Seitenantrieb, Kurbelverlängerung, feste Kurbel**
	lateral drive, crank shaft extension, fixed crank
	entraînement latéral, rallonge de l'arbre manivelle, manivelle fixe
7	**Seitenantrieb, Kurbelverlängerung, Kurbel verstellbar und abnehmbar**
	lateral drive, crank shaft extension, adjustable crank radius, crank detachable
	entraînement latéral, rallonge de l'arbre manivelle, manivelle ajustable et amovible
9	**Seitenantrieb, Kurbelverlängerung mit Lager, Kurbel verstellbar und abnehmbar**
	lateral drive, crank shaft extension with exterior bearing, adjustable crank radius, crank detachable
	entraînement latéral, rallonge de l'arbre manivelle avec platine de guidage, manivelle ajustable et amovible
10	**Winkelgetriebe, Kurbel verstellbar und abnehmbar**
	angular gear drive, adjustable crank radius, crank detachable
	Transmission démultipliée, manivelle ajustable et amovible

haacon hebetechnik gmbh
Josef-Haamann-Str. 6
D-97896 Freudenberg/Main

Tel.: + 49 (0) 93 75/84-0
Fax: + 49 (0) 93 75/84-108
liftingsystems@haacon.com
www.haacon.com

DMSZ Zertifiziert nach ISO 9001 QM 00414

[Ausgabe 2017 / hcm-kf]

Antriebsmöglichkeiten für Schützzüge, motorische Antriebe
Driving variations for sluice gate drives, electric motor drives
Possibilités d'entraînement motorisés pour cric de vannes

22, 25

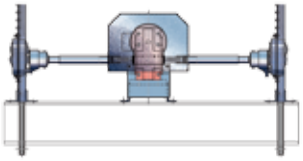

24

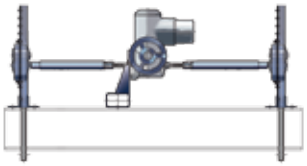

26 / 28

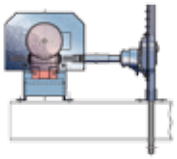

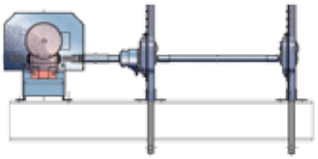

27 / 29

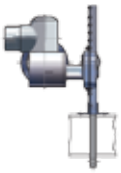

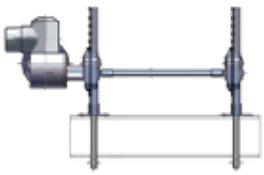

22	**haacon Antriebseinheit 400 V / 50 Hz, mittig mit elektrischem Überlastrelais**
	haacon drive unit 400 V / 50 Hz, arranged in between with electric overload protection
	Commande haacon 400 V / 50 Hz, montage centrée, avec protection électrique contre surcharge

24	**‚Auma' Antrieb 400 V / 50 Hz, mittig mit Konsole**
	'Auma' drive 400 V / 50 Hz, arranged in between on console
	Commande « Auma » 400 V / 50 Hz, montage centrée sur console

25	**haacon Antriebseinheit 400 V / 25 Hz - 85 Hz, mittig mit frequenzgeregeltem Elektromotor**
	haacon drive unit 400 V / 25 Hz - 85 Hz, arranged in between with frequency converter motorization
	Commande haacon 400 V / 25 Hz - 85 Hz, montage centrée, moteur conduit par changeur de fréquence

26/28	**haacon Antriebseinheit 400 V / 50 Hz, seitlich mit elektrischem Überlastrelais, rechts / links angebaut**
	haacon drive unit 400 V / 50 Hz, arranged aside with electric overload protection, mounted right / left
	Commande haacon 400 V / 50 Hz, montage lateral avec protection électrique contre surcharge, droite / gauche

27/29	**‚Auma' Antrieb 400 V / 50 Hz, seitlich angeflanscht, rechts / links angebaut**
	'Auma' drive 400 V / 50 Hz, arranged aside, mounted right / left
	Commande « Auma » 400 V / 50 Hz, montage lateral, droite / gauche

haacon

Checkliste zur Auslegung eines Schützzuges

Zur Abgabe eines Angebotes sind mindestens die mit Stern* gekennzeichneten Angaben erforderlich.

Firma: .....

Straße / Hsnr.: ..... Ansprechpartner.....

PLZ / Ort: ..... Abteilung.....

Telefon .... Fax..... Email.....

1. Maßfestlegung

Bitte anhand der Skizze die Maße für Ihr Projekt ermitteln und in die nachfolgende Tabelle eintragen. Bei unterschiedlichen Wehranlagen jeweils eine Checkliste pro Schützzug ausfüllen.

* Benötigte Anzahl der Schützzüge: ..... Stück

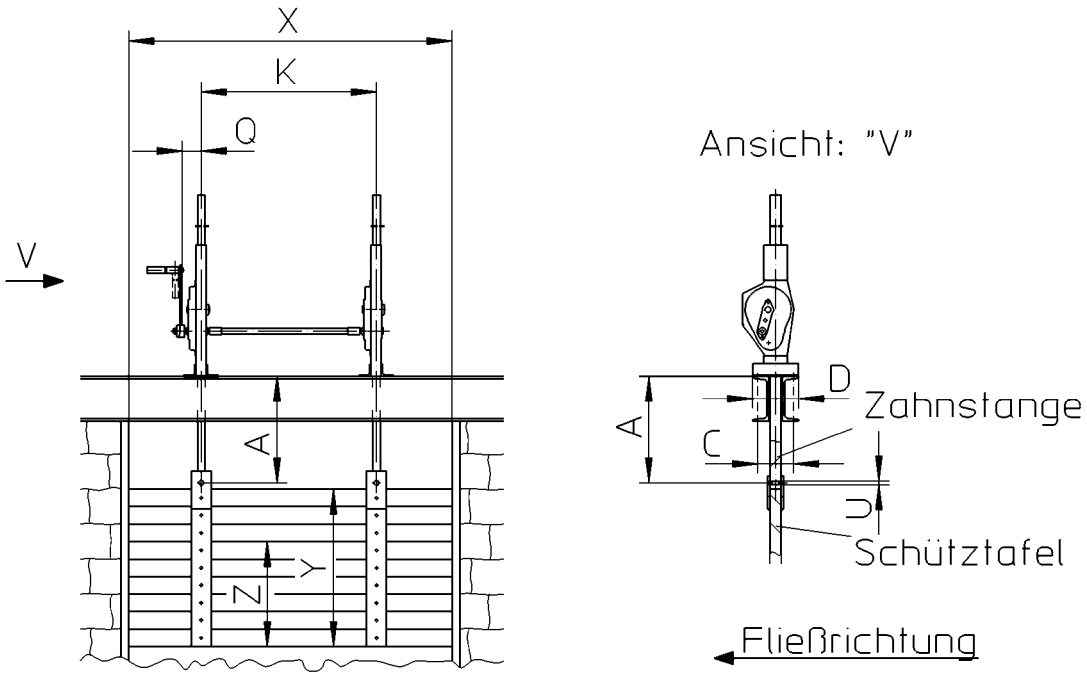

* 1.1 Schütztafelführung:
☐ Stahl/Holz ☐ Stahl/Stahl ☐ Stahl/Kunststoff ☐ Stahl/Gummidichtung ☐ Rollenführung

1.2	Material der Schütztafel: ☐ Holz ☐ Stahl	Dicke:	.....	mm
* 1.3	Schütztafelbreite	X =	.....	mm
* 1.4	Schütztafelhöhe	Y =	.....	mm
* 1.4.1	Stauhöhe	Z =	.....	mm
* 1.5	Gesamtgewicht der Schütztafel	G =	.....	kg
1.6	Windenabstand bei Doppelschützzug	K =	.....	mm
* 1.7	Maß A (Schütztafel oben)	A =	.....	mm
* 1.8	Gewünschter Hub	H =	.....	mm
1.9	Maß C	C =	.....	mm
1.10	Maß D	D =	.....	mm
1.11	Bohrungsdurchmesser	U =	.....	mm

haacon hebetechnik gmbh
Josef-Haamann-Str. 6
D-97896 Freudenberg/Main
Tel.: + 49 (0) 93 75/84-0
Fax: + 49 (0) 93 75/84-108
liftingsystems@haacon.com
www.haacon.com

DMSZ Zertifiziert nach ISO 9001 QM 00414

[Ausgabe 2017 / hcm-kf]

2. * Antriebsart

bitte ankreuzen

2.1 Antrieb manuell, Kurbel seitlich ☐

2.2 Antrieb manuell über Winkelgetriebe, Kurbel mittig ☐
Kurbel fest montiert ☐
Kurbel abnehmbar ☐
Kurbelwellenverlängerung ☐
Maß Q ..... mm angeben

2.3 Antrieb elektrisch ☐
einschl. Endabschaltung, Lastbegrenzung und Not-Handrad
400 V AC ☐
230 V AC ☐
24 V DC ☐
Position des Stellmotors mittig ☐ seitlich ☐
Position Not-Handrad flussaufwärts ☐ flussabwärts ☐

2.4 Stellungsgeber 4-20 mA ☐ oder andere elt. Einrichtung ☐

.....

2.5 Steuerung für Elektroantrieb ☐

3. * Einsatzhäufigkeit

3.1 Betätigung bis 10 x pro Jahr ☐
3.2 Betätigung bis 100 x pro Jahr ☐
3.3 Betätigung bis 500 x pro Jahr ☐
3.4 Steuerbetrieb: >10 x pro Tag ☐
3.5 Regelbetrieb ☐

4. Einbausituation

4.1 Anwendungs- *bzw.* Einsatzfall.....

.....

4.2 Richtung der Bohrung „U“ in Fließrichtung: ☐
4.3 Richtung der Bohrung „U“ quer zur Fließrichtung: ☐

5. * Zubehör

5.1 Zahnstange mit feststehendem Schutzrohr abgedeckt: ☐
5.2 Zahnstange mit Schutzkappe (läuft mit Zahnstange hoch): ☐
5.3 Oberflächenschutz: ☐ KTL- Beschichtung ☐ galv. verzinkt
☐ Pulverbeschichtung schwarz RAL 9005 ☐ andere

6. Schütztafelverhältnis für Schützzugausführung

Schütztafelverhältnis = Y/X = _____ / _____ = _____
daraus folgt:
Y/X $\geq$ 1,5 = Einfachschützzug ☐
Y/X $<$ 1,5 = Doppelschützzug ☐

7. Erforderliche Zugkraft F

$$F = [\,\mu \times Y \times (\,Z - Y/2\,) \times X + G\,] \times S \times 10 = (N)$$

Y = Tafelhöhe in dm
Z = gesamte Stauhöhe in dm. Bei Stauhöhe < Tafelhöhe: Stauhöhe = Tafelhöhe
X = Breite der Schütztafel in dm
G = Gesamtgewicht der Schütztafel in kg
S = Sicherheitsfaktor (wir empfehlen S = 2)
μ = Reibzahl (Erfahrungswerte) für: Holz/Stahl = 0,45 Stahl/Stahl = 0,3 Stahl/Kunststoff = 0,25 Stahl/Gummidichtung > 0,45 Rollen = 0,15

haacon

Checklist for designing a sluice gate drive

For a quotation kindly fill in at least the details marked with *.

Company: .....

Street / No.:..... Contact.....

Postcode / Place:..... Department .....

Phone. ..... Fax..... Email..... .....

1. Dimension definition

Please define the dimensions for your project using the sketch and enter them in the following table.
If the reinforcement systems are different, please complete one checklist per sluice gate drive.

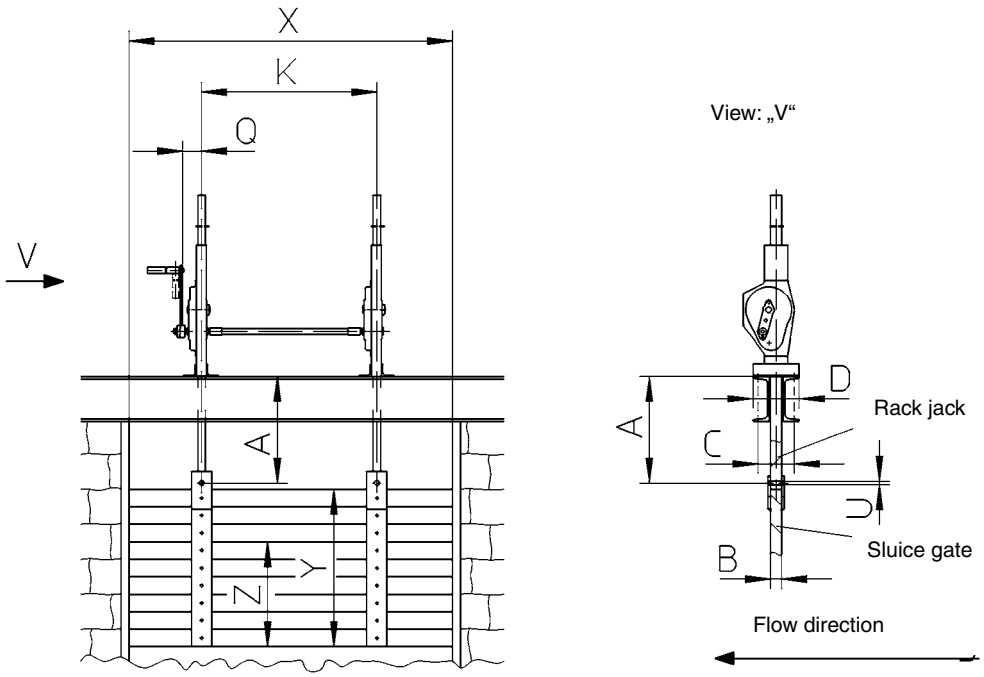

*Required number of sluice gate drives:.....

*1.1 Sluice gate guide:

☐ Steel/Wood ☐ Steel/Steel ☐ Steel/Plastic ☐ Steel/Rubber seal ☐ Roller guide

1.2	Material for sluice gate: ☐ Wood ☐ Steel	Thickness:	mm
*1.3	Sluice gate width	X = ...	mm
*1.4	Sluice gate height	Y = ...	mm
*1.4.1	Water storage level	Z = ...	mm
*1.5	Total weight of the sluice gate	G = ...	kg
1.6	Winch spacing for double sluice gate drive	K = ...	mm
*1.7	Dimension A (sluice gate, top)	A = ...	mm
*1.8	Required lift	H = ...	mm
1.9	Dimension C	C = ...	mm
1.10	Dimension D	D = ...	mm
1.11	Bore hole diameter	U = ...	mm

haacon hebetechnik gmbh
Josef-Haamann-Str. 6
D-97896 Freudenberg/Main
Tel.: + 49 (0) 93 75/84-0
Fax: + 49 (0) 93 75/84-108
liftingsystems@haacon.com
www.haacon.com

DMSZ Zertifiziert nach ISO 9001 QM 00414

2. * Operating mode

Please tick the checkbox

2.1 Manual operation, lateral crank ☐

2.2 Manual operation, by angular gear, crank centered ☐

Fixed crank handle ☐

Removable crank handle ☐

Crankshaft extension ☐

Please specify dimension Q ..... mm

2.3 Electric drive

incl. stroke limit switches, load limiter and emergency hand wheel:

400 V three-phase current ☐

230 V AC ☐

24 V DC ☐

Position of the actuator central ☐ lateral ☐

handwheel upstream ☐ handwheel downstream ☐

2.4 Signal output 4-20 mA ☐ or other device ☐

.....

2.5 Control ☐

3. * Frequency of use

3.1 Actuation up to 10 x per annum ☐

3.2 Actuation up to 100 x per annum ☐

3.3 Actuation up to 500 x per annum ☐

3.4 Continuous operation: On-Off mode > 10 x per day ☐

3.5 Controlled operation ☐

4. Installation situation

4.1 Application or use .....

.....

4.2 Direction of bore hole “U” in the flow direction ☐

4.3 Direction of bore hole “U” perpendicular to the flow direction ☐

5. * Accessories

5.1 Rack covered with fixed protective tube ☐

5.2 Rack with protective cap (rises with rack) ☐

5.3 Surface protection: ☐ KTL coating ☐ Galvanized ☐ Powder coated RAL 9005 ☐ other

6. Sluice gate ratio for sluice gate drive design

Sluice gate ratio = Y/X = _____ / _____ = _____

from which we obtain: $Y/X \geq 1.5$ = Single sluice gate drive ☐

$Y/X < 1.5$ = Double sluice gate drive ☐

7. Required pulling force F

$$F = [\mu \times Y \times (Z - Y/2) \times X + G] \times S \times 10 = (N)$$

Y = Height of sluice gate

Z = Total static height in dm. If the storage level is less than the sluice gate height put in this value

X = Width of sluice gate in dm

G = Total weight of sluice gate in kg

S = Safety factor (we recommend S = 2)

μ = Coefficient of friction (experience values) for: Wood/Steel = 0.45, Steel/Steel = 0.3, Steel/Plastic = 0.25, Steel/Rubber seal > 0,45 For rollers = 0.15

haacon

Bordereau d'études de crics de vanne

Veuillez nous faire parvenir votre demande par télécopie au +33 (0) 3.90.40.30.14 ou e-mail : haaconfrance@haacon.com . Vous pouvez également nous transmettre des informations complémentaires : Plan, schéma, photos, etc...

Pour la remise d'une offre, les éléments d'information marqués d'un * sont indispensables

Société :..... Correspondant : .....

Adresse :..... Service : .....

Code postal :..... Ville : .....

Tél..... E-mail.....

1. Dimensions

Merci de reporter vos cotes sur le bordereau ci-dessous.
Remplir un bordereau par vanne.

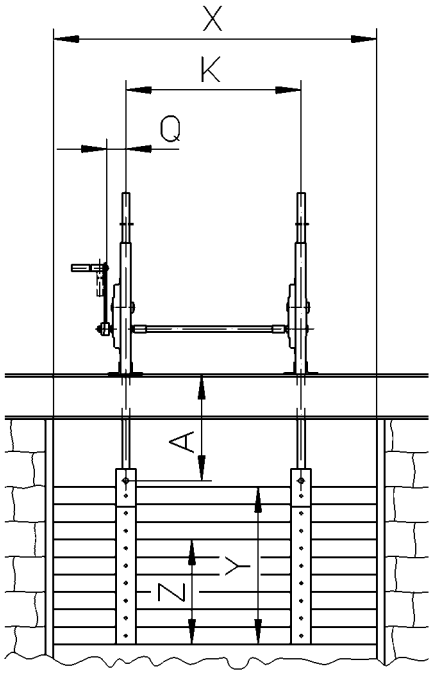

Vue de côté

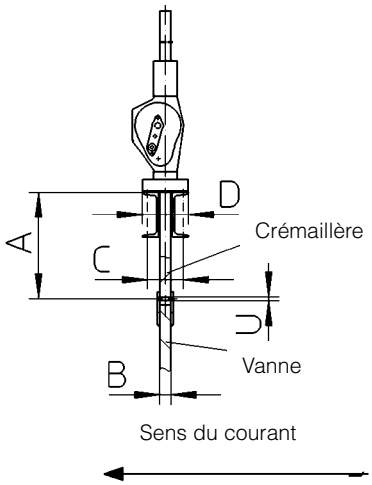

*Nombre de vannes .....

*1.1 Type de frottements :
☐ Métal/Bois ☐ Métal/Métal ☐ Métal/Plastique ☐ Métal/Joint en caoutchouc ☐ Par roulement

1.2 Matériau de la vanne ☐ Bois ☐ Métal Épaisseur : _____ mm

*1.3 Largeur de la vanne X : _____ mm

*1.4 Hauteur de la vanne Y : _____ mm

*1.4.1 Niveau d'eau Z : _____ mm

*1.5 Poids de la vanne G : _____ kg

1.6 Entraxe crémaillère K : _____ mm

*1.7 Vanne ouverte, distance entre le haut de la vanne et le point de fixation du cric A : _____ mm

*1.8 Course utile H : _____ mm

1.9 Entraxe de perçage des équerres C : _____ mm

1.10 Longueur des équerres D : _____ mm

1.11 Diamètre de perçage de la crémaillère U : _____ mm

haacon hebetechnik gmbh
Josef-Haamann-Str. 6
D-97896 Freudenberg/Main

Tel.: + 49 (0) 93 75/84-0
Fax: + 49 (0) 93 75/84-108
liftingsystems@haacon.com
www.haacon.com

DMSZ Zertifiziert nach ISO 9001 QM 00414

[Ausgabe 2017 / hcm-kf]

Veuillez s'il vous plaît cocher les cases correspondantes :

2. * Mode d'entraînement

2.1 Entraînement manuel, position de la manivelle : latérale ☐

2.2 Entraînement manuel avec réducteur angulaire, position de la manivelle : centrale ☐

Manivelle fixe ☐
Manivelle amovible ☐
Rallonge de manivelle ☐
Longueur de la rallonge Q ..... mm

2.3 Entraînement motorisé
y compris interrupteur fin de course, limiteur de charge et volant de manœvre :

400 V - 50 Hz - triphasé ☐
230 V - 50 Hz - monophasé ☐
24V DC courant continu ☐

Position du servomoteur : centrale ☐ latérale ☐
Volant de manœvre : en amont de la vanne ☐ en aval de la vanne ☐

2.4 Recopie de position 4 - 20 mA ☐

ou autres ☐ .....

2.5 Coffret de commande ☐

3. * Fréquence d'utilisation

3.1 Utilisation inférieure à 10 fois par an ☐
3.2 Utilisation inférieure à 100 fois par an ☐
3.3 Utilisation inférieure à 500 fois par an ☐
3.4 Utilisation courant : marche-arrêt >10 fois par jour ☐
3.5 Réglage en continu ☐

4. Sens de construction

4.1 Domaine d'application

4.2 Situation normale de la vanne ouverte ☐ fermée ☐
4.3 Sens de perçage « U », dans le sens du courant ☐
4.4 Sens de perçage « U », perpendiculaire au courant ☐

5. * Accessoires

5.1 Habillage supérieur de la crémaillère ☐
5.2 Chapeau pour tête de crémaillère ☐
5.3 Traitement de surface
Traitement cataphorèse ☐
Galvanisation à froid ☐
Peinture à poudre RAL 9005 (noir) ☐
Autre .....

6. Définition du besoin pour la construction de l'écluse

Rapport : Vanne / Proportion = Y / X = _____/_____=_____

Y / X > 1,5 = cric de vanne simple
Y / X < 1,5 = cric de vanne jumelé (double crémaillère)

7. Effort de traction nécessaire

$$F = [\mu \times Y \times (Z - Y/2) \times X + G] \times S \times 10 = (N)$$

Y = Hauteur totale de la vanne en dm
Z = Niveau d'eau en dm. Si le niveau d'eau < à la hauteur de la vanne (Y), alors saisir Z = Y.
x = Largeur de la vanne en dm
G = Poids total de la vanne en kg
S = Coefficient de sécurité, nous préconisons S = 2
μ = Coefficient de frottement : Bois/Métal = 0,45 Métal/Métal = 0,3 Métal/Plastique = 0,25 Métal/Joint en caoutchouc > 0,45
Pour les roulements = 0,15

Competence in lifting technology

haacon

haacon hebetechnik gmbh
Josef- Haamann- Str. 6
D-97896 Freudenberg
☎ + 49 (0) 9375-84 24
🖷 + 49 (0) 9375-84 108
liftingsystems@haacon.com

haacon France Sàrl
3 D, rue du Fort
F-67118 Geispolsheim
☎ + 33 (0) 3 90 40 30 10
🖷 + 33 (0) 3 90 40 30 14
haaconfrance@haacon.com

haacon hebetechnik austria gmbh
Ing. Johannes Haller
A-7091 Breitenbrunn
☎ + 49 (0) 9375/84 321
🖷 + 49 (0) 9375/84 86
j.haller@haacon.com

Your local partner can be found on the contact page of www.haacon.com

http://facebook.haacon.com
http://xing.haacon.com
http://linkedIn.haacon.com
http://twitter.haacon.com

haacon

Competence in lifting technology

Industrieseilwinden

Produkte
Technische Daten

Windenübersicht

Inhaltsverzeichnis

Windenübersicht 2
Checkliste 4
Antriebe 5
Steuerungen 6
Optionen 7
Windenprogramm 8
- Elektroseilwinden ESF 8
- Winden FD 10
- Elektroseilwinden ESG 12
- Hydraulische Schneckenradwinden H 14
- Pneumatische Schneckenradwinden LV 16
- Schwerlastwinden SB 18
- Schwerlastwinden SC 22
- Schwerlastwinden SR 24
- Kompakte Hydraulikwinden SH 25
- Winden C1 26
- Personentransportwinden 28
- Referenzen Personentransportwinden 29
- Traktionszugwinden TR 30
- Vertäuwinden SRM 31
- Spillwinden W/P/PW 32
- Capstans C 34
- Trommelwinden für Decksleitern AW/PW 36
- Schlauchwinden / Kabelwinden / Spulwinden HR/UR/TW 38

Checkliste 39
- Freigabezeichnung Beispieldarstellung 40
- Referenzen 41

Leistungsberechnung 42
Lebensdauerberechnung 43

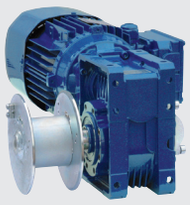

Elektroseilwinden ESF
mit einseitig gelagerter Trommel für Seillängen bis 26 m
Lastbereich 150-500 kg

Seite 8-9

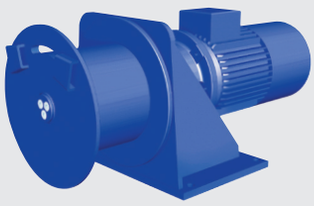

Winden FD
mit einseitig gelagerter Trommel
elektrischer, pneumatischer oder hydraulischer Antrieb
Lastbereich 950-5.250 kg

Seite 10-11

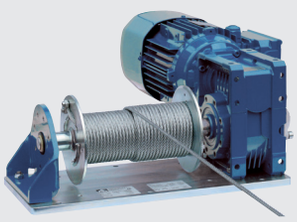

Elektroseilwinden ESG
mit beidseitig gelagerter Trommel für große Seillängen
Lastbereich 150-2100 kg

Seite 12-13

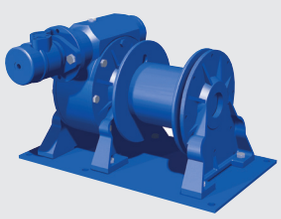

Hydraulische Winden H
ohne Bremse selbsthemmend
Lastbereich 500-3150 kg

Seite 14-15

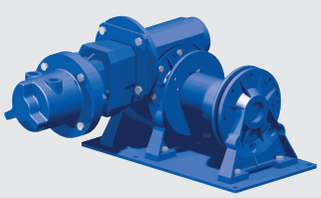

Pneumatische Winden LV
ohne Bremse selbsthemmend
Lastbereich 250-1700 kg

Seite 16-17

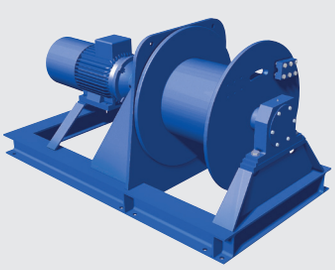

Schwerlastwinden SB
elektrischer, pneumatischer oder hydraulischer Antrieb
Lastbereich 1200-37.000 kg

Seite 18-21

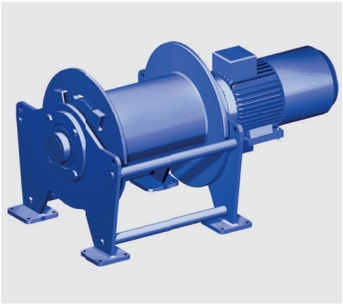

Schwerlastwinden SC
mit innenliegendem Getriebe
elektrischer oder
hydraulischer Antrieb
Lastbereich 2000-30.000 kg

Seite 22-23

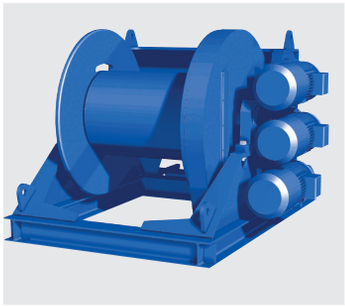

Schwerlastwinden SR
mit Planetenradantrieb
elektrischer oder
hydraulischer Antrieb
Lastbereich 43.000-73.000 kg

Seite 24

Winden SH
hydraulischer Antrieb
Lastbereich 800-10.000 kg

Seite 25

Elektroseilwinden C1
Aufenthalt von Personen unter
der Last erlaubt
Lastbereich 160-1000 kg

Seite 26-27

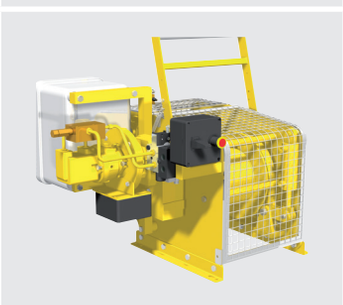

Personentransportwinden
MR FL
Lastbereich 200-10.000 kg

Seite 28

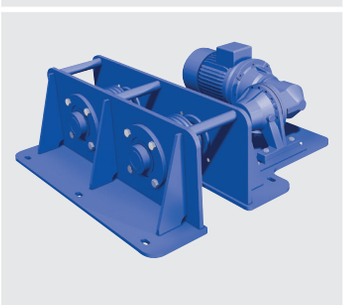

Traktionszugwinden TR
elektrischer Antrieb
Lastbereich bis 10.000 kg

Seite 30

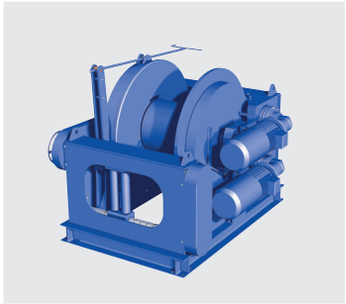

Vertäuwinden SRM
mit Planetenradantrieb
elektrischer oder
hydraulischer Antrieb
Lastbereich 18.000-36.000 kg

Seite 31

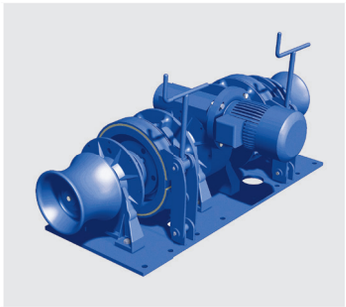

Spillwinden W/P/PW
elektrischer oder
hydraulischer Antrieb
Lastbereich 400-5.500 kg

Seite 32

Capstans C
elektrischer oder
pneumatischer Antrieb
Lastbereich 500-1.800 kg

Seite 34-35

Leiterwinden AW/PW
elektrischer oder
pneumatischer Antrieb
Haltekraft 1500-4.000 kg

Seite 36-37

Spulwinden
für Schläuche und Kabel
elektrischer, pneumatischer
oder hydraulischer Antrieb

Seite 38

Benötigen Sie Zubehör?

Wir liefern lose Seilrollen, Rollenböcke in verschiedenen Ausführungen und konfektionierte Seile auf Anfrage.

(http://www.haacon.de/media/zubehoer/zubehoer_eseilwinden.pdf)

Checkliste

Fax an 0049 (0) 9375- 8486
oder an hebetechnik@haacon.de

Eine Online-Version dieser Checkliste finden Sie hier:
http://www.haacon.de/media/checklisten/checkliste angetr Seilwinden_de.pdf

Firma ..... Datum.....

Straße..... Tel. .....

PLZ / Ort..... Fax .....

Ansprechpartner:..... Email .....

Benötigte Stückzahl.....

ANFORDERUNGEN:

❑ Hublast (vertikal) .....kg
❑ Zuglast (horizontal) .....kg
Seilaufnahme .....m
Seilgeschwindigkeit .....m/min
❑ BGV D8[1] ❑ BGV C1[2]

Temperaturbereich .....°C

ANTRIEB:

❑ elektrisch
❑ 400 V - AC ❑ 230 V - AC ❑ 24 V - DC
Schutzart IP..... Einschaltdauer .....
❑ Inneneinsatz
❑ Außeneinsatz

❑ hydraulisch
Öldruck..... bar
Durchfluß .....l/min.
❑ pneumatisch
Luftdruck ..... bar
Luftverbrauch .....l/s.

ZUSATZAUSSTATTUNG:

❑ Hubbegrenzung / Endabschaltung
❑ Schlaffseilschalter
❑ Überlastschutz / Lastbegrenzung
❑ auskuppelbare Seiltrommel (nur bei Zugwinden zulässig)
❑ Seilandruckrolle
❑ gerillte Seiltrommel
❑ geteilte Seiltrommel
❑ sonstiges.....

BEDIENELEMENTE:

❑ Hängetaster
❑ Drucktaster zur Wandmontage
❑ Funkfernbedienung
❑ sonstiges.....

OBERFLÄCHE / LACKIERUNG:

❑ Standard RAL 5010 enzianblau
❑ Sonderlackierung RAL-Nr.: .....

Dokumentation / Typschild

❑ deutsch
❑ englisch
❑ französisch
❑ andere

Einsatzfall:

.....

.....

.....

.....

[1] nach den deutschen Unfallschutzbestimmungen der Berufsgenossenschaft (BG) für Winden, Hub- und Zuggeräte

[2] nach den deutschen Unfallschutzbestimmungen der BG für Veranstaltungs- und Produktionsstätten für szenische Darstellung

Antriebe

Welcher Antrieb ist am besten für eine Winde geeignet und warum?

Die Wahl des Antriebes hängt zunächst einmal ab von der verfügbaren Energiequelle.

Stationäre Anwendungen können Strom aus dem öffentlichen Netz ziehen, auch auf Schiffen wird zunehmend mit starken Generatoren gearbeitet, so dass der Elektroantrieb hier die Wahl ist.

Für Mobileinsätze wie in Erdbewegungsmaschinen, Rammgeräten und Kranen kommt die ‚On board' Hydraulik in Frage. Kompressoren oder Generatoren sind hier meist nicht vorhanden. Deshalb wählt man den hydraulischen Antrieb.

Dann gibt es sog. gefährdete Bereiche, denken Sie an Tagebau, Minen, oder die Offshore - Anlagen zur Förderung von Öl und Gas.
Hier kommen Pneumatikantriebe zum Einsatz.

Vorteile und Nachteile:

Elektrischer Antrieb	
+	-
günstig, hoher Wirkungsgrad	Geschwindigkeitsregelung aufwändig
sauber und einfach	Explosionsschutz teuer
Energie meist vorhanden	Hoher Schutzaufwand bei rauem Umfeld
Hydraulischer Antrieb	
+	-
baut klein	benötigt hydraulische Anlage
einfache Drehzahlregelung	benötigt Rohre und Schläuche
Pneumatischer Antrieb	
+	-
baut klein	benötigt Kompressor
einfache Drehzahlregelung	benötigt Rohre und Schläuche
explosionssicher	sehr laut
gut geeignet für rauen Einsatz	Drehmoment fällt mit Drehzahl

Jede angetriebene Winde benötigt eine Steuerung, da sie selbst nur eine Maschine ist und zum Funktionieren eines Start- und Stop- Befehles bedarf. Die Art der Steuerung hängt von der Aufgabe ab. Nur um zwei sehr extreme Beispiele zu nennen: Arbeitet die Winde als ‚Stand alone' Hebezeug oder ist sie Teil einer automatisierten Einrichtung. Es gibt in dem Sinne keine "Standard" Steuerungen. Formulieren Sie was Sie benötigen. Das kann die einfache Basissteuerung sein oder ein Steuerungsmodul für ein computergesteuertes Gesamtsystem. Einige Steuerungsoptionen sind auf Seite 6 dargestellt.

Elektrisch

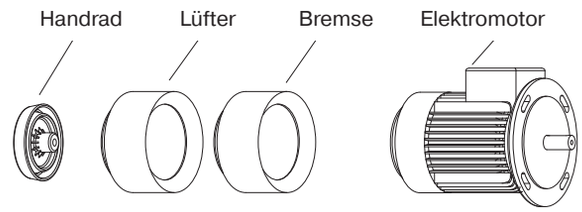

Schutz gegen Fremdkörper (1)		Schutz gegen Feuchtigkeit (2)	
Schutzklasse IP	max. Größe, welche den Schutz durchdringt	**Schutzklasse IP**	schützt gegen
0	alles	**0**	kein
1	unter 52,5 mm	**1**	Tropfen senkrecht von oben
2	unter 12,5 mm	**2**	Tropfen von oben im Winkel 0 bis15°
3	unter 2,5 mm	**3**	Niederschlag aus max. 60° Winkel (regendicht)
4	unter 1 mm	**4**	Wasser aus allen Richtungen, drucklos
5	semi-staubdicht	**5**	alle Richtungen, geringer Druck
6	absolut staubdicht	**6**	alle Richtungen, mittlerer Druck
-		**7**	Eintauchen 1m Tiefe 30 min.
-		**8**	Eintauchen unbegrenzt

Hydraulisch

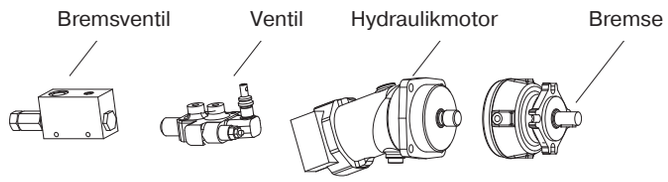

Pneumatisch / Lamelle

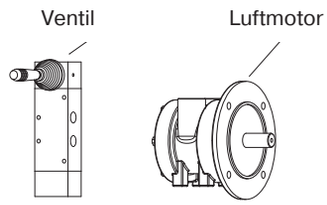

Pneumatisch / Kolben

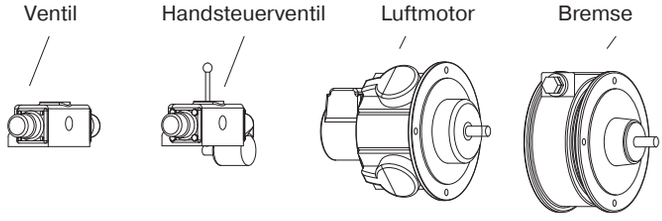

Steuerungen

Elektrisch

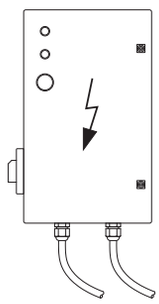

Drucktaster Auf / Ab / Not-Aus

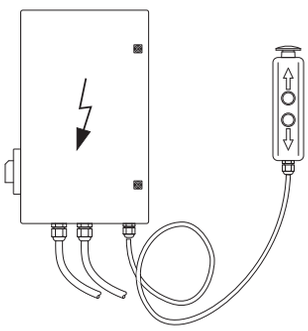

Hängetaster

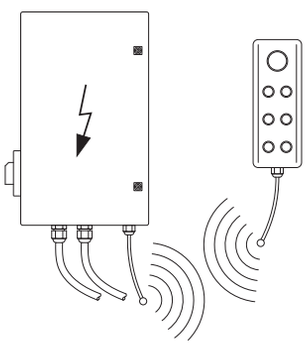

Funksteuerung

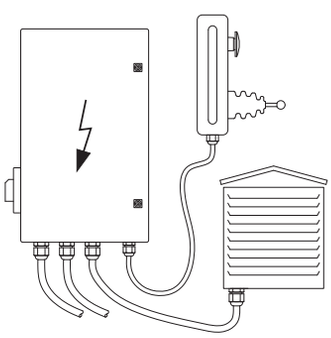

Variable Drehzahl

Hydraulisch

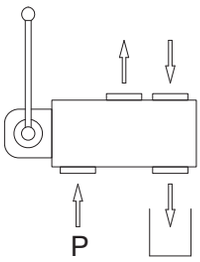

Hydraulikventil

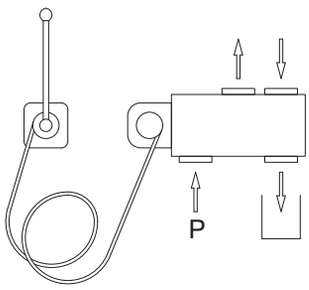

Ventilhebelsteuerung

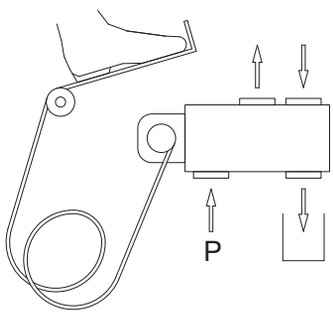

Fußpedal

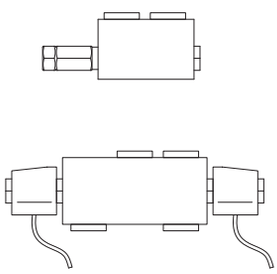

Mehrwegventile

Pneumatisch

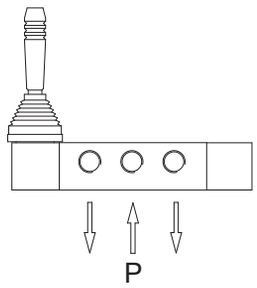

Schaltventil aus Aluminium

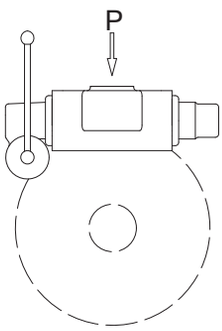

Schaltventil Gussausführung

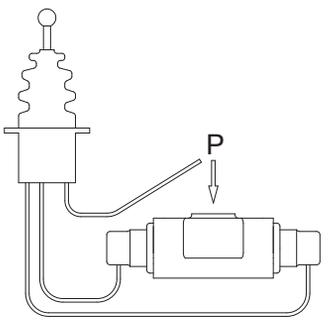

Indirekte Steurung

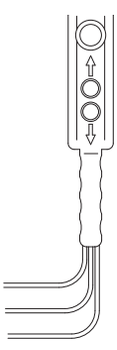

Handsteuerung Taster

Optionen

haacon
Competence in lifting technology

Endabschaltung

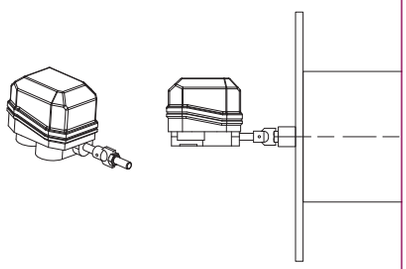

Zählt die Trommelumdrehungen.
Begrenzt obere und untere Endlage.

gerillte Trommel

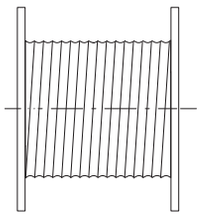

Verbessertes Spulverhalten.
Schont das Seil.

Andruckrolle

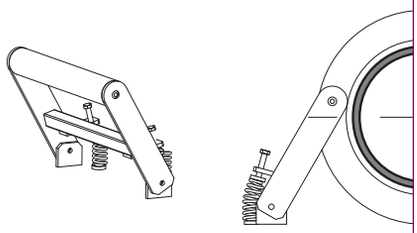

Legt lose Windungen an die Trommel an, dadurch sauberes Aufwickeln.

Schlaffseilschalter

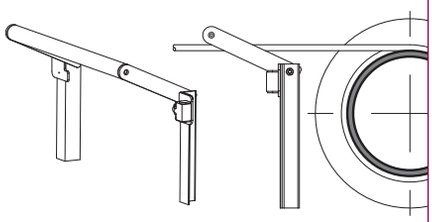

Meldet Schlaffseilbildung.
Stoppt die Winde.

Kupplung

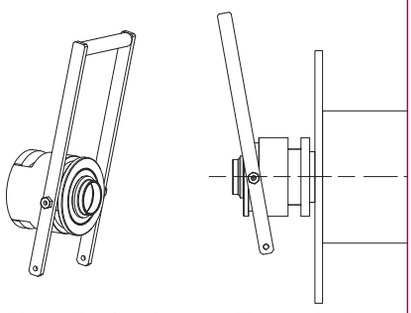

Manuelle Kupplung zur Trommelfreischaltung. Nur bei Zugwinden erlaubt.

Trommelabdeckung

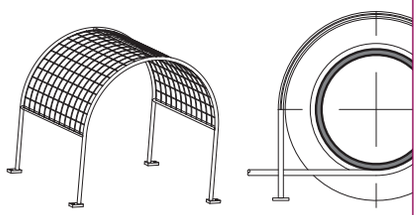

Bedeckt rotierende Teile.
Schützt den Benutzer.

Spuleinrichtung

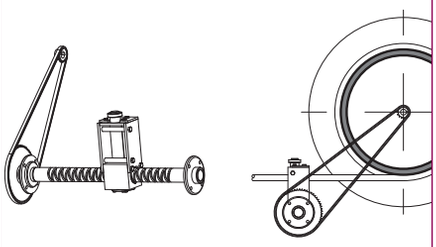

Wickelt das Seil zwangsgeführt auf die Trommel.

Bandbremse

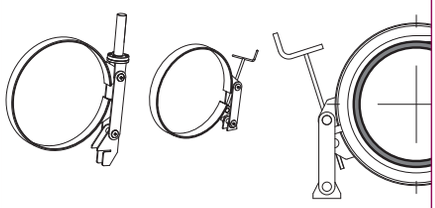

Trommelseitige Bremse,
manuell oder kraftbetätigt.

Not - Handkurbel

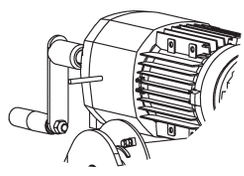

Erlaubt Bewegen der Last auch bei Stromausfall.

Windenprogramm

Elektroseilwinden ESF

ESF Winden sind im Baukastensystem konzipierte Seilwinden mit 230 V oder 400 V Antrieb mit Schneckengetriebe. Die einfache Bauart wird vielen Hebeaufgaben mit geringeren Ansprüchen an Lastzyklen und kleinen Lasten vollauf gerecht. Überdies kann die Winde durch die allseitig vorhandenen Befestigungsbohrungen des Getriebegehäuses leicht in vorhandene Konstruktionen integriert werden. Seilabgang nach allen Richtungen. Da sie in der Grundausstattung nur aus Getriebe, Motor und Trommel besteht, baut sie kompakt. Der solide Eindruck, den die ESF Winde auch äußerlich bietet, wird abgerundet durch einen sinnvollen Korrosionsschutz, eine Kombination von hochwertiger Lackierung und verzinkten Teilen.

ESF Winden sind kurzfristig verfügbar.

Benötigen Sie Zubehör? Wir liefern lose Seilrollen, Rollenböcke in verschiedenen Ausführungen und konfektionierte Seile auf Anfrage. (http://www.haacon.de/media/zubehoer/zubehoer_eseilwinden.pdf)

Standardausstattung

- Schneckengetriebe mit Bremsmotor IP 55
- Glatte Seiltrommel
- Einseitige Trommellagerung
- 2-K Lackierung nach ISO 12944 Kategorie C2-Basis in RAL 5010 enzianblau

Verfügbare Optionen

- Gerillte Trommel
- Zwei Seiltrommeln
- Andruckrolle
- Speziallackierung

Verfügbare Steuerungsoptionen

- Schaltkasten IP 65 mit Drucktastern und Not-Aus aufgebaut nach DIN EN 60204 - 32
- Schaltkasten IP 65 in Schutzkleinspannung Ausführung IP 65 mit Hängetaster entsprechend DIN EN 60204 - 32
- Hängetaster IP 65 nach DIN EN 60204 - 32
- Frequenzumrichtersteuerung zur Geschwindigkeitsregelung
- Endabschaltung
- Schlaffseilschalter
- Lastbegrenzer
- Funkfernbedienung

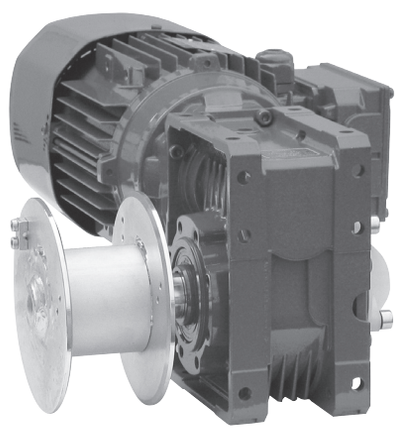

Winde Typ ESF Elektrisch	WLL 1. Lage kg	WLL 3. Lage kg	Empf. Seil Ø mm	Geschw. 1. Lage m/min.	Geschw. 3. Lage m/min.	Kapazität 1. Lage m	Kapazität 3. Lage m	Kapazität Oberste Lage m	FEM / ISO Einstufung	Motorleistung 400 VAC kW	Motorleistung 230 VAC kW
ESF 150	150	125 (3)	4	7.2	8.6	3.4	11,5	26 (6)	2_m / M5	0.37	-
ESF 200	200	165 (3)	4	7.2	8.6	3.4	11,5	26 (6)	$1A_m$ / M3	-	0.55
ESF 250	250	200 (3)	5	7.2	9.1	2.8	9,6	17.8 (5)	$1A_m$ / M3	0.55	-
ESF 400	400	325 (3)	6	7.5	9.8	3.2	11	20 (5)	$1A_m$ / M4	-	1.1
ESF 500	500	400 (3)	6	7.5	9.8	3.2	11	20 (5)	$1B_m$ / M3	1.1	-

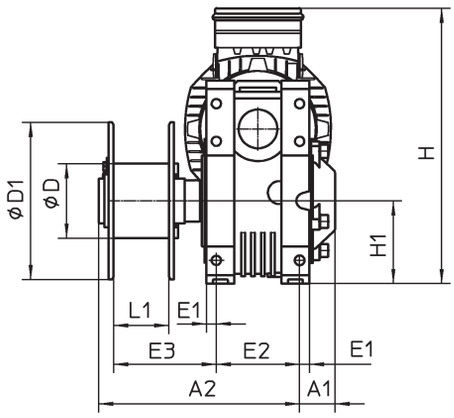

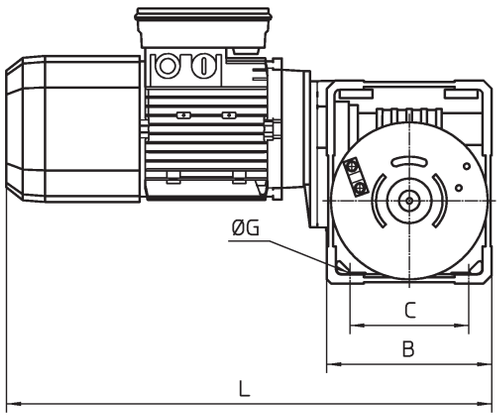

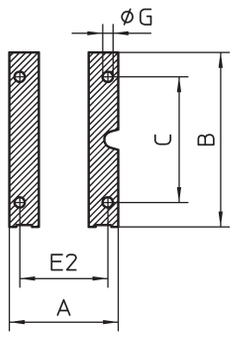

Anschraubfläche
Aufsicht

Maß	Masse kg	A	A1	A2	B	C	D	D1	E1	E2	E3	G	H	H1	L	L1
ESF 150	18	94	45	205	145	102	70	140	9	76	111	9	265	72.5	455	61
ESF 200	20	94	45	205	145	102	70	140	9	76	111	9	280	72.5	470	61
ESF 250	22	94	45	205	145	102	70	140	9	76	111	9	278	72.5	485	61
ESF 400	38	125	45	245	200	144	90	190	12	101	125	11,5	345	100	550	67
ESF 500	36,4	125	45	245	200	144	90	190	12	101	125	11,5	335	100	590	67

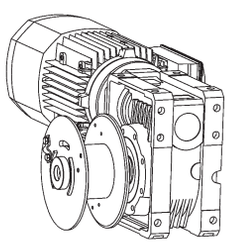

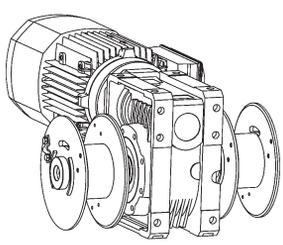

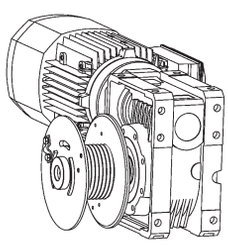

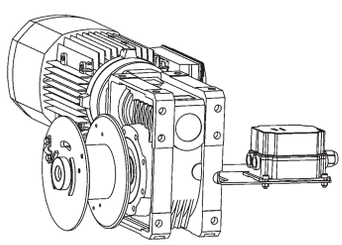

Windenprogramm

Winden FD

FD Winden sind vorzugsweise für beengte Einsatzverhältnisse konzipiert. Die kompakt bauenden Winden zielen auf die Verwendung an Kranen, Auslegern und Ladebäumen. Die fliegend gelagerte Trommel erlaubt den freien Seilabgang nach allen Richtungen. Das teilweise in der Trommel liegende Planetengetriebe ist durch die Trommel optimal geschützt. Der große Trommeldurchmesser ist vorteilhaft für die Lebensdauer des Seiles und bietet eine große Seillänge trotz der kurzen Trommel.

Standardausstattung

- Planetengetriebe hoher Qualität
- FD E; IP 54 400 V AC / 3-phasen / 50 Hz Bremsmotor
- FD H; Hydraulischer Flügelzellenmotor oder Radialkolbenmotor mit Bremsventil
- FD LV; Pneumatischer Flügelzellenmotor mit Handsteuerventil und Schalldämpfereinheit
- FD GP Pneumatischer Kolbenmotor mit Handsteuerventil und Schalldämpfereinheit
- Glatte Seiltrommel
- Einseitige Trommellagerung
- Zweischichtige 2-K Lackierung nach ISO 12944 Kategorie C2-Basis, Farbe RAL 5010 enzianblau
- FEM / ISO Einstufung: 2m / M5

Verfügbare Steuerungsoptionen

- Schaltkasten IP 55 mit Drucktastern und Not-Aus
- Schaltkasten IP 66 mit Schutzkleinspannung Handbedienung IP 65
- Lastbegrenzer (einzusetzen nach CE Vorschrift für Lasten über 1000 kg)
- Frequenzumrichtersteuerung zur Geschwindigkeitsregelung
- Funkfernbedienung / Infrarot Funkfernbedienung
- Endschalter
- Schlaffseilschalter

Verfügbare Optionen

- IP 56 TENV (gekapselt und nicht belüftet) Grauguss - Motor für maritimen Einsatz
- Explosionsgeschützter Motor
- Schutzeinhausung aus Stahl für den Motor
- Andruckrolle
- Abweichende Geschwindigkeiten
- Abweichende Versorgungsspannung
- Trommelabdeckung
- Marine - / Offshore - Beschichtungen
- Rohrrahmenunterbau mit Anschlagösen für den Offshore Einsatz

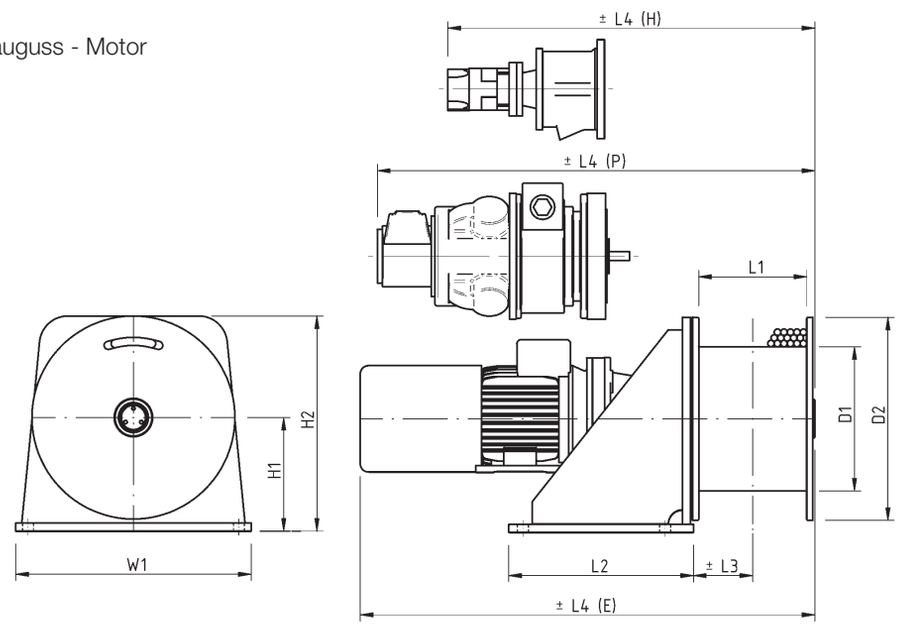

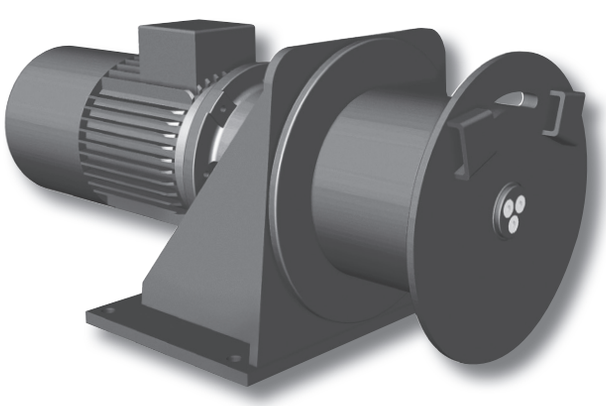

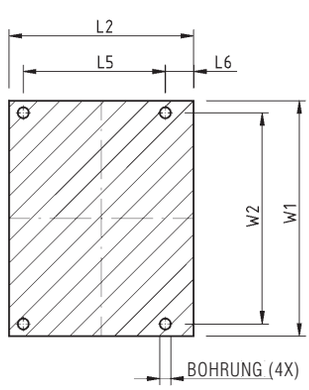

ANSCHRAUBFLÄCHE

Windenprogramm

haacon
Competence in lifting technology

Winde Typ Elektrisch	WLL 1. Lage kg	WLL Oberste Lage kg	Empf. Seil Ø mm	Geschw. 1. Lage m/min.	Geschw. Oberste Lage m/min.	Kapazität 1. Lage m	Kapazität Oberste Lage m	Motorleistung 400 VAC kW
FD 300 E	950	800 (4)	8	8.5	10	15	70 (4)	1.5
FD 301 E	1850	1470 (4)	11	9	11	10	53 (4)	3
FD 303 E	2300	1970 (3)	12	7	8.5	11	41 (3)	3
FD 304 E	2800	2340 (3)	14	10	12	9	36 (3)	5,5
FD 305 E	3350	2800 (3)	14	9	11	10	40 (3)	5.5
FD 306 E	4100	3500 (3)	16	7	8.5	15	56 (3)	5.5
FD 307 E	5250	4490 (3)	18	12	14	18	67 (3)	11

Winde Typ Hydraulisch	WLL 1. Lage kg	WLL Oberste Lage kg	Empf. Seil Ø mm	Geschw. 1. Lage m/min.	Geschw. Oberste Lage m/min.	Kapazität 1. Lage m	Kapazität Oberste Lage m	Betriebs-druck bar	Durchfluss in l/min.
FD 300 H	950	800 (4)	8	30	35	15	70 (4)	140	35
FD 301 H	1850	1470 (4)	11	20	25	10	53 (4)	130	55
FD 303 H	2300	1970 (3)	12	15	17	11	41 (3)	130	50
FD 304 H	2800	2340 (3)	14	17	20	9	36 (3)	140	60
FD 305 H	3350	2800 (3)	14	13	16	10	40 (3)	135	60
FD 306 H	4100	3500 (3)	16	13	15	15	56 (3)	140	70
FD 307 H	5250	4490 (3)	18	13	15	18	67 (3)	170	70

Winde Typ Pneumatisch	WLL 1. Lage kg	WLL Oberste Lage kg	Empf. Seil Ø mm	Ø Geschw.* m/min	Maximum Geschw.** m/min	Kapazität 1. Lage m	Kapazität Oberste Lage m	Betriebs-druck bar	Durchfluss in l/s
FD 300 GP2	950	800 (4)	8	12	18	15	70 (4)	7	65
FD 300 LV	950	800 (4)	8	20	25	15	70 (4)	6,5	90
FD 301 GP2	1500	1200 (4)	11	8	12	10	53 (4)	7	65
FD 301 GP4	1850	1470 (4)	11	10	14	10	53 (4)	7	100
FD 301 LV	1850	1470 (4)	11	10	13	10	53 (4)	6,5	90
FD 303 GP4	2300	1800 (3)	12	9,5	12	11	41 (3)	7	100
FD 303 LV	2300	1970 (3)	12	15	18	11	41 (3)	6,5	150
FD 304 GP4	2600	2200 (3)	14	7,5	10	9	36 (3)	7	100
FD 304 LV	2800	2340 (3)	14	12	14	9	36 (3)	6,5	150
FD 305 LV	3350	2800 (3)	14	10	12	10	40 (3)	6,5	150
FD 306 GP10	4100	3500 (3)	16	15	26	15	56 (3)	7	300
FD 307 GP10	5250	4490 (3)	18	11	20	18	67 (3)	7	300

* Die Durchschnittsgeschwindigkeit basiert auf 75 % der Last in mittlerer Seillage
** Die maximale Geschwindigkeit basiert auf der unbelasteten Winde in oberster Lage.

Typ	Masse kg	D1	D2	L1	L2	L3	L4(E)	L4(H)	L4(P)	L5	L6	H1	H2	W1	W2	Bohrung Ø
FD 300	130	244	380	176	310	96	733	520	765	240	44	215	405	440	400	18
FD 301	140	244	380	176	310	96	760	558	785	240	44	215	405	440	400	18
FD 303	180	272	410	191	350	107	818	595	905	275	50	235	440	500	450	22
FD 304	230	272	410	191	350	107	1012	595	905	275	50	235	440	500	450	22
FD 305	255	272	410	210	350	116	1030	625	950	275	50	235	440	500	450	22
FD 306	365	355	500	266	455	146	1098	780	1110	350	70	285	535	580	520	27
FD 307	535	406	625	310	510	172	1316	885	1215	400	75	348	660	750	680	27

Windenprogramm

Elektroseilwinden ESG

ESG Winden sind im Baukastensystem konzipierte Seilwinden mit 230 V oder 400 V Antrieb mit Schnecken- oder Kegelradgetriebe. Die ESG Winde ist das „Arbeitspferd“ im Windenbau. Die Trommel ist in einem zweiten Stützlager aufgenommen. Da Winde und Trommel stets auf einer Grundplatte montiert sind, sind alle Optionen für Elektroseilwinden umsetzbar. Der solide Eindruck, den die ESG Winde auch äußerlich bietet, wird abgerundet durch einen sinnvollen Korrosionsschutz, eine Kombination von hochwertiger Lackierung und verzinkten Teilen.

ESG Winden sind kurzfristig verfügbar.

Standardausstattung

- Schnecken- oder Kegelradgetriebe mit Bremsmotor IP 55
- Glatte Seiltrommel
- Beidseitige Trommellagerung
- 2-K Lackierung nach ISO 12944 Kategorie C2-Basis in RAL 5010 enzianblau

Verfügbare Optionen

- Gerillte Trommel
- Geteilte Trommel
- Größere Trommel
- Andruckrolle
- Kupplung
- Speziallackierung

Verfügbare Steuerungsoptionen

- Schaltkasten IP 65 mit Drucktastern und Not-Aus aufgebaut nach DIN EN 60204 - 32
- Schaltkasten IP 65 in Schutzkleinspannung Ausführung IP 65 mit Hängetaster entsprechend DIN EN 60204 - 32
- Lastbegrenzer (einzusetzen nach CE Vorschrift für Lasten über 1000 kg)
- Frequenzumrichtersteuerung zur Geschwindigkeitsregelung
- Endabschaltung
- Schlaffseilschalter
- Funkfernbedienung

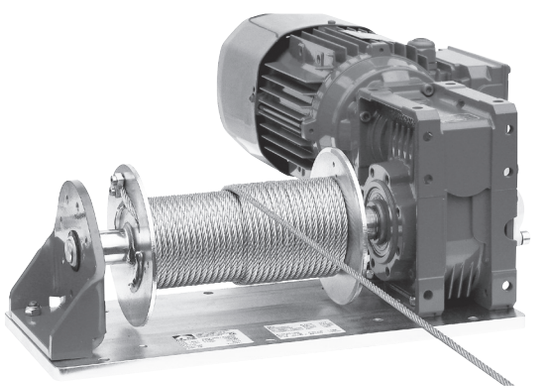

Winde Typ ESG Elektrisch	WLL 1. Lage kg	WLL 3. Lage kg	Empf. Seil Ø mm	Geschw. 1. Lage m/min.	Geschw. 3. Lage m/min.	Kapazität 1. Lage m	Kapazität 3. Lage m	Kapazität Oberste Lage m	FEM / ISO Einstufung	Motorleistung 400 VAC kW	Motorleistung 230 VAC kW
ESG 150	150	125	4	7.2	8.6	10	34 (3)	79 (6)	2_m / M5	0.37	-
ESG 200	200	165	4	7.2	8.6	10	34 (3)	79 (6)	$1A_m$ / M3	-	0,55
ESG 250	250	200	5	7.2	9.1	8	28 (3)	53 (5)	$1A_m$ / M3	0.55	-
ESG 400	400	325	6	7.5	9.4	10.5	35 (3)	82 (5)	$1A_m$ / M4	-	1.1
ESG 500	500	400	6	7.5	9.4	10.5	35 (3)	82 (6)	$1B_m$ / M3	1.1	-
ESG 650	650	520	7	4.2	5.3	14	48 (3)	138 (5)	$1B_m$ / M3	-	1.1
ESG 750	750	590	8	5.1	6.5	12.5	43 (3)	126 (7)	$1B_m$ / M3	1.5	-
ESG 990	990	775	8	4.2	5.5	12	43 (3)	126 (7)	$1B_m$ / M3	1.5	-
ESG 1100	1100	910	9	5	5.9	17	56 (3)	76 (4)	$1A_m$ / M4	-	1.1
ESG 1500	1500	1200	11	5	6.1	14	45 (3)	45 (3)	$1A_m$ / M4	1.5	-
ESG 2100	2100	1650	11	5	6.1	14	45 (3)	45 (3)	$1C_m$ / M2	2.2	-

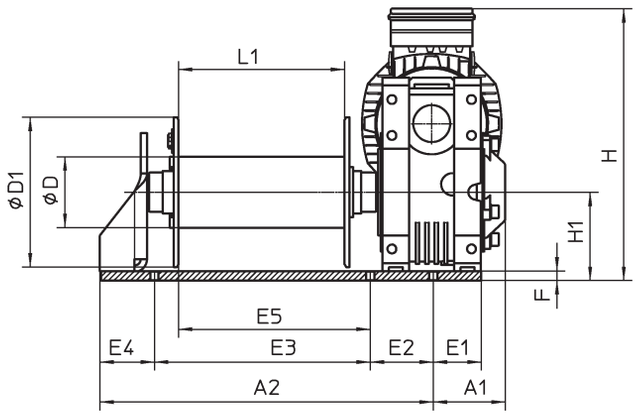

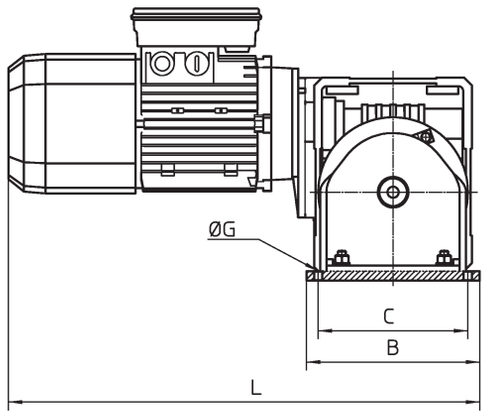

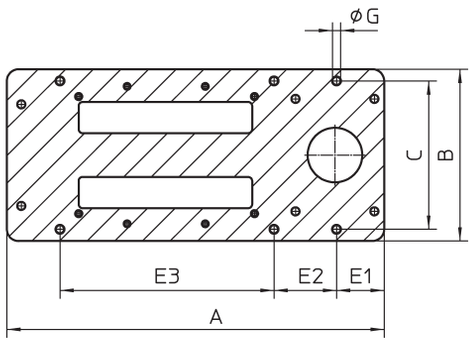

Anschraubfläche

Maß	Masse kg	A	A1	A2	B	C	D	D1	E1	E2	E3	E4	E5	F	G	H	H1	L	L1
ESG 150	29	418	82	370	190	170	70	140	48	60	267	43	218	12	9	280	84,5	480	181
ESG 200	34	418	82	370	190	170	70	140	48	60	267	43	218	12	9	290	84,5	500	181
ESG 250	32.5	418	82	370	190	170	70	140	48	60	267	43	218	12	9	290	84,5	510	181
ESG 400	58	485	424	92	220	190	90	190	61	80	274	70	243,5	12	10,5	356	112	560	211
ESG 500	52,5	485	424	92	220	190	90	190	61	80	274	70	243,5	12	10,5	345	112	600	211
ESG 650	100	581	106	510	260	230	110	248	71	90	350	70	312	15	13	410	140	630	282
ESG 750	90	581	106	510	260	230	110	248	71	90	350	70	312	15	13	400	140	635	282
ESG 990	98	581	106	510	260	230	110	248	71	90	350	70	312	15	13	410	140	680	282
ESG 1100	195	745	23	722,5	380	340	168	275	22,5	250	450	22,5	333	25	17	307	165	862	278
ESG 1500	193	745	23	722,5	380	340	168	275	22,5	250	450	22,5	333	25	17	305	165	903	278
ESG 2100	198	745	23	722,5	380	340	168	275	22,5	250	450	22,5	333	25	17	335	165	950	278

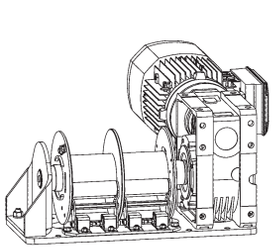

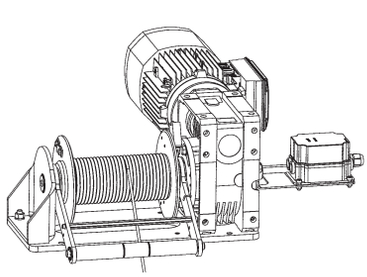

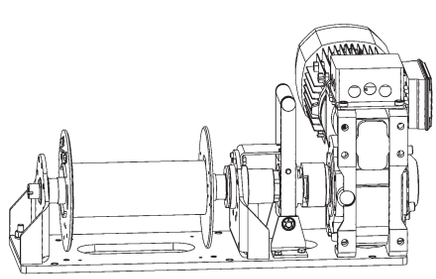

Windenprogramm

Hydraulische Schneckenradwinden H

Diese hydraulischen Schneckenradwinden sind geeignet für Hebe- und Zuganwendungen bis zu 3.150 kg. Durch ihren modularen Aufbau und die Flexibilität der Produktion sind diese Winden kurzfristig mit den von Ihnen gewünschten Spezifikationen lieferbar. Die Typen H 500 und H 700 sind ohne zusätzliche Bremse vollständig selbsthemmend. Die Typen H 1200 und H 3150 sind mit ausfallsicherer Bremseinrichtung ausgerüstet.

Standardausstattung:

- Schneckengetriebe
- Zahnradmotor
- Glatte Trommel
- Einseitige Trommellagerung (H 500)
- Beidseitige Trommellagerung (alle anderen Modelle)
- Zweischichtige 2-K Lackierung nach ISO 12944 Kategorie C2-Basis, Farbe RAL 5010 enzianblau
- Bremse und Zwei-Wege-Ventil (nicht bei H 500 und H 700)
- FEM / ISO Einstufung $1B_m$ / M3

Verfügbare Optionen:

- Manuelle Kupplung
- Bandbremse, manuell oder automatisch
- Gerillte Trommel
- Andruckrolle
- Andere Geschwindigkeiten
- Andere Trommelabmessungen / Geteilte Trommeln / zusätzliche Seilbefestigungen / etc.Trommelabdeckung
- Not - Handbedienung
- Marine - / Offshore - Beschichtungen

Verfügbare Steuerungsoptionen:

- Proportionalventile
- Hydraulikaggregat

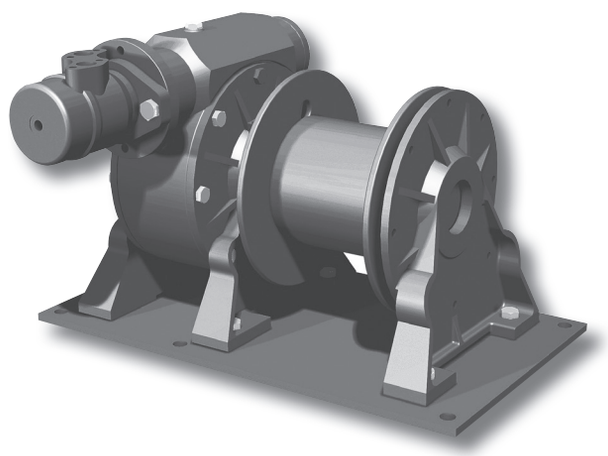

Winde Typ	WLL 1. Lage kg	WLL 3. Lage kg	Empf. Seil Ø mm	Geschw. 1. Lage m/min.	Kapazität 1. Lage m	Kapazität 3. Lage m	Betriebs-druck bar	Durchfluss in l/min.
H 500 *	500	400	6	6.5	2	10	50	20
H 700 *	700	540	8	6.5	5	20	60	20
H 1200	1200	940	9	9	5	21	95	50
H 2000	2000	1560	12	10	8	28	105	60
H 2500	2500	1965	13	11	9	36	130	60
H 3150	3150	2455	16	8	11	41	140	60

* H 500 and H 700 ohne hydraulisches Bremsventil

H 500

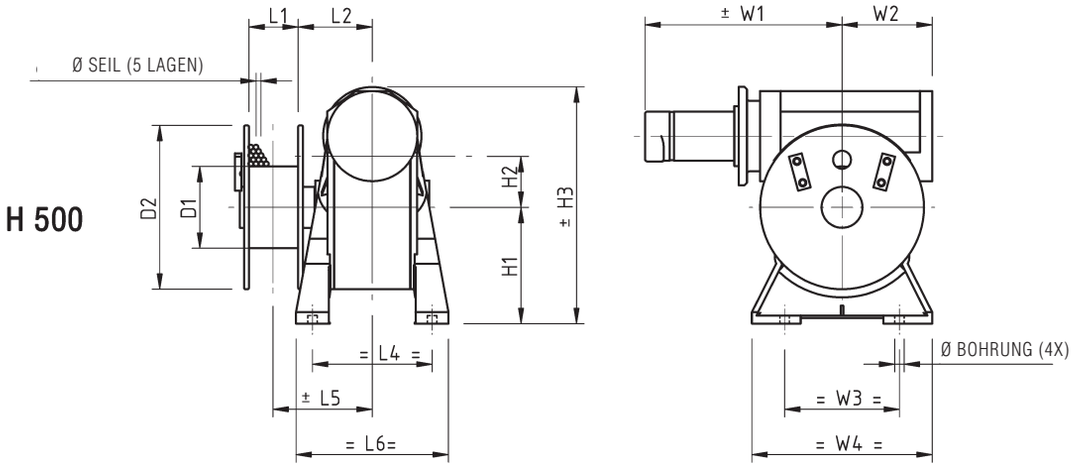

H 700 - H 3150

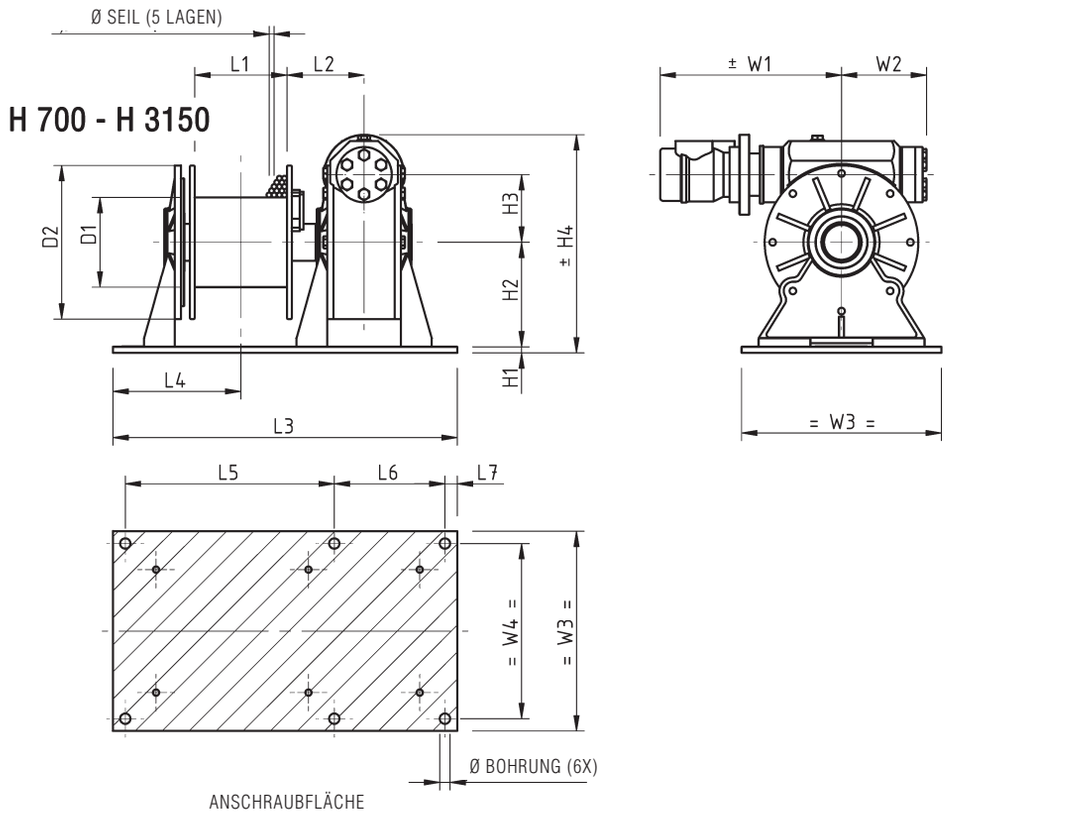

Typ	Masse kg	D1	D2	L1	L2	L3	L4	L5	L6	L7	H1	H2	H3	H4	W1	W2	W3	W4	Bohrung Ø
H 500	35	100	200	60	91	-	146	121	186	-	142	87	289	-	253	110	140	220	11.5
H 700	50	100	200	150	104	500	187	320	150	15	10	142	87	309	253	110	270	240	13
H 1200	82	121	250	150	125.5	560	203	340	180	20	10	170	110	354	400	140	325	285	17
H 2000	134	159	280	200	146.5	640	232	415	185	20	15	195	130	440	456	154	370	320	17
H 2500	170	178	320	250	155	710	280	470	200	20	15	220	150	510	467	180	410	360	17
H 3150	225	210	370	300	180	850	318	565	235	25	15	254	182	572	498	207	440	380	20

Windenprogramm

Pneumatische Schneckenradwinden LV

Die Baureihe LV zeichnet sich aus durch explosionssichere Ausführung mit Serienbauteilen. Die Kombination von pneumatischem Flügelzellenantrieb und selbsthemmendem Schneckengetriebe bietet problemlosen und wartungsarmen Betrieb. Einsatz finden die Winden sowohl in der Industrie als auch im Offshore Bereich (Öl- und Gasförderung), eben dort, wo kompakte explosionssichere Hebezeuge benötigt werden.

Die selbsthemmenden Eigenschaften des Schneckengetriebes genügen bei geschlossenem Luftzutritt den meisten hebetechnischen Anforderungen. Eine zusätzliche Bremse kann erforderlich sein für eine genauere Positionierung der Last.

Standardausstattung

- Selbsthemmendes Schneckengetriebe
- Flügelzellenmotor
- Glatte Trommel
- Beidseitig gelagerte Trommel
- Zweischichtige 2-K Lackierung nach ISO 12944 Kategorie C2-Basis, Farbe RAL 5010 enzianblau
- FEM / ISO Einstufung $1B_m$ / M3

Verfügbare Optionen

- Manuelle Kupplung
- Bandbremse, manuell oder automatisch
- Gerillte Trommel
- Andruckrolle
- Andere Geschwindigkeiten
- Andere Trommelabmessungen / Geteilte Trommeln / zusätzliche Seilbefestigungen / etc.Trommelabdeckung
- Not - Handbedienung
- Marine - / Offshore - Beschichtungen

Verfügbare Steuerungsoptionen

- Proportionalventilsteuerung direkt oder Fernbedienung
- Pneumatische Endabschaltung
- Pneumatischer Schlaffseilschalter

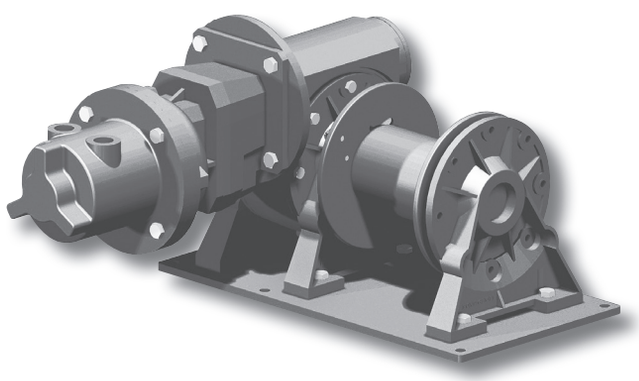

Winde Typ	WLL 1. Lage kg	WLL 3. Lage kg	Empf. Seil Ø mm	Max. Geschw. 1. Lage m/min.	Kapazität 1. Lage m	Kapazität 3. Lage m	Betriebs-druck bar	Durchfluss in l/s
LV 256	250	210	5	12	8	30	6,5	60
LV 508	500	400	7	12	6	22	6,5	95
LV 425	425	350	6	5	7	26	6,5	20
LV 750	750	600	8	5.5	6	23	6,5	60
LV 1250	1250	1000	10	6	9	32	6,5	95
LV 1700	1700	1325	12	7	10	35	6,5	140

LV 256
LV 508

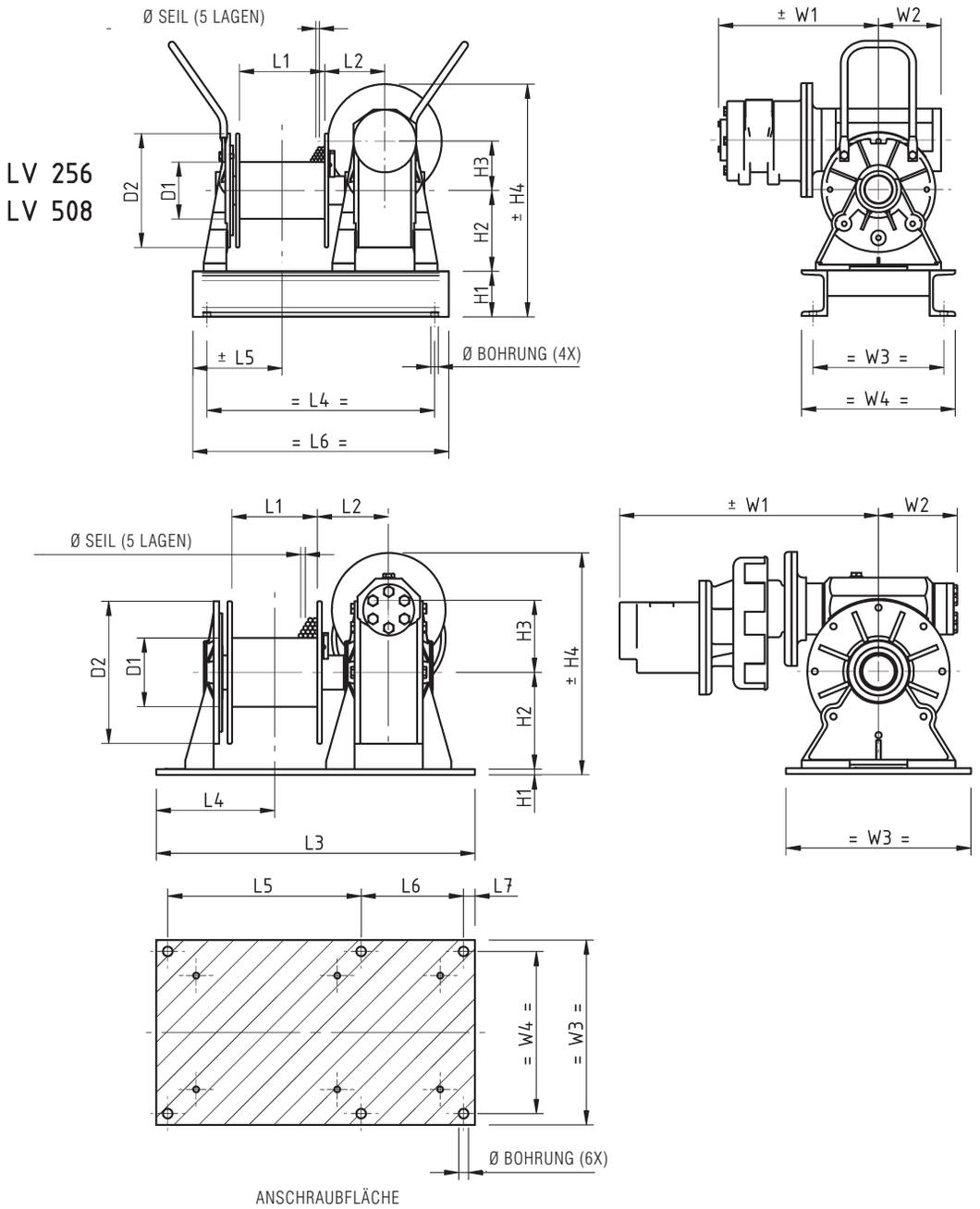

Typ	Masse kg	D1	D2	L1	L2	L3	L4	L5	L6	L7	H1	H2	H3	H4	W1	W2	W3	W4	Bohrung Ø
LV 256	58	100	200	150	105	-	400	157	450	-	80	142	87	409	278	110	270	230	13
LV 425	59	100	200	150	105	500	187	320	150	15	10	142	87	389	374	110	270	240	13
LV 508	65	100	200	150	105	-	400	157	450	-	80	142	87	409	281	110	270	230	13
LV 750	93	121	250	150	125.5	560	203	340	180	20	10	170	110	390	455	140	325	285	17
LV 1250	149	146	280	200	146.5	640	232	415	185	20	15	195	130	440	490	154	370	320	17
LV 1700	192	159	320	250	155	710	260	470	200	20	15	220	150	510	609	180	410	360	17

Windenprogramm

Schwerlastwinden SB

Die SB Winde bietet eine grundlegende Lösung für viele Hebe- und Zuganforderungen. Durch ihren konventionellen Aufbau aus Motor, Getriebe und Trommel in Reihe sind viele Varianten möglich. Die Lasten können bis zu 70 t betragen. Kundenspezifische Varianten sind damit besonders einfach zu realisieren. Dies erklärt die hohe Zahl der verfügbaren Optionen.

Standardausstattung

- Hochwertiges Planetengetriebe
- SB E; IP 54 400 V AC / 3-Phasen / 50 Hz Bremsmotor
- SB H; Hydraulischer Orbit- oder Radialkolbenmotor mit Bremsventil
- SB LPR; Pneumatischer Radialkolbenmotor mit Handsteuerventil und Abluftdämpfer
- SB LG; Pneumatischer Zahnradmotor mit Handsteuerventil oder Fernbedienung und Abluftdämpfer
- Lastbegrenzer (einzusetzen nach CE Vorschrift für Lasten über 1000 kg)
- Glatte Trommel
- Beidseitig gelagerte Trommel
- Zweischichtige 2-K Lackierung nach ISO 12944 Kategorie C2-Basis, Farbe RAL 5010 enzianblau
- FEM / ISO Einstufung: $1A_m$ / M4

Verfügbare Optionen

- IP 55 Motor
- IP 56 TENV Grauguss - Motor in Marineausführung
- Explosionsgeschützte Motoren
- Schutzeinhausung aus Stahl für Motor
- Andruckrolle
- Bandbremse (Manuell oder selbsttätig wirkend)
- Manuelle Kupplung
- Andere Geschwindigkeiten
- Andere Versorgungsspannung
- Trommelabdeckung
- Spuleinrichtung
- Gerillte Trommel
- Not - Handbedienkurbel
- Ausstattung mit Schleifring
- Andere Trommelabmessungen / Geteilte Trommeln / zusätzliche Seilbefestigungen / etc.
- Spillkopf
- Marine - / Offshore - Beschichtungen

Verfügbare Steuerungsoptionen

- Schaltkasten IP 55 mit Drucktastern und Not-Aus
- Schaltkasten IP 66 mit Schutzkleinspannung Fernbedienung IP 65
- Frequenzumrichtersteuerung zur Geschwindigkeitsregelung
- Funkfernbedienung
- Endschalter (elektrisch, pneumatisch)
- Schlaffseilschalter (elektrisch, pneumatisch)
- Proportionalventilsteuerung direkt oder Fernbedienung (pneumatisch oder hydraulisch)

Winde Typ Elektrisch	WLL 1. Lage kg	WLL 5. Lage kg	Empf. Seil Ø mm	Geschw. 1. Lage m/min.	Geschw. 5. Lage m/min.	Kapazität 1. Lage m	Kapazität 5. Lage m	Motorleistung kW
SB 300 E	1200	845	10	9,5	14	26	168	2.2
SB 301 E	2100	1435	12	7	10	24	157	3
SB 303 E	2500	1740	14	11	16	26	165	5.5
SB 304 E	3100	2160	14	9	13	26	165	5.5
SB 305 E	4000	2770	16	7	10.5	25	161	5.5
SB 306 E	5500	3970	18	7	10	28	181	7.5
SB 307 E	7000	4960	22	12	17	26	171	15
SB 309 E	9000	6285	26	14	19.5	24	163	22
SB 310 E	12000	8460	28	8	12	24	168	18.5
SB 311 E	16000	10655	34	7	11	19	144	22
SB 313 E	20000	13610	38	6	8.5	19	151	22
SB 314 E	24000	16170	40	6.5	9.5	19	154	30
SB 315 E	30500	20800	44	6	9	19	151	37
SB 316 E	37000	24570	48	6	9	17	141	45

Windenprogramm

haacon
Competence in lifting technology

Winde Typ Hydraulisch	WLL 1. Lage kg	WLL 5. Lage kg	Empf. Seil Ø mm	Geschw. 1. Lage m/min	Geschw.. 5. Lage m/min	Kapazität 1. Lage m	Drumcap 5. Lage m	Betriebs-druck bar	Durchfluss in l/min.
SB 303 H	2500	1740	14	18	26	26	165	140	60
SB 304 H	3100	2160	14	15	21	26	165	140	60
SB 305 H	4000	2770	16	18	26	25	161	190	70
SB 306 H	5500	3970	18	25	35	28	181	225	95
SB 307 H	7000	4960	22	20	28	26	171	230	100
SB 309 H	9000	6285	26	13	18	24	163	190	100
SB 310 H	12000	8460	28	11	16	24	168	230	95
SB 311 H	16000	10655	34	10	15	19	144	230	110
SB 313 H	20000	13610	38	8	12	19	151	210	120
SB 314 H	24000	16170	40	8	11	19	154	240	120
SB 315 H	30500	20800	44	8	12	19	151	235	165
SB 316 H	37000	24570	48	6	9	17	141	225	160

Winde Typ Pneumatisch Kolben	WLL 1. Lage kg	WLL 5. Lage kg	Empf. Seil Ø mm	Ø Geschw.* m/min.	Maximum Geschw.** m/min.	Kapazität 1. Lage m	Kapazität 5. Lage m	Betriebs-druck bar	Durchfluss in l/s
SB 300 LPR2	1200	845	10	13	18	26	168	7	90
SB 301 LPR2	2100	1435	12	8	12	24	157	7	90
SB 303 LPR2	2500	1740	14	7	10	26	165	7	90
SB 303 LPR3	2500	1740	14	15	26	26	165	7	140
SB 304 LPR3	3100	2160	14	13	19	26	165	7	140
SB 305 LPR3	4000	2770	16	11	17	25	161	7	140
SB 305 LPR4	4000	2770	16	18	24	25	161	7	240
SB 306 LPR4	5500	3970	18	12	15	28	181	7	240
SB 307 LPR4	7000	4960	22	10	13	26	171	7	240
SB 309 LPR4	9000	6285	26	8	12	24	163	7	240

Winde Typ Pneumatisch Flügelzellen	WLL 1. Lage kg	WLL 5. Lage kg	Empf. Seil Ø mm	Ø Geschw.* m/min.	Maximum Geschw.** m/min.	Kapazität 1. Lage m	Kapazität 5. Lage m	Betriebs-druck bar	Durchfluss in l/s
SB 300 GP4	1200	845	10	18	23	26	168	7	100
SB 301 GP4	2100	1435	12	10	15	24	157	7	100
SB 303 GP4	2500	1740	14	8,5	11	26	165	7	100
SB 304 GP10	3100	2160	14	22	42	26	165	7	300
SB 305 GP10	4000	2770	16	17	33	25	161	7	300
SB 306 GP10	5500	3970	18	12	23	28	181	7	300
SB 307 GP10	7000	4960	22	10	18	26	171	7	300
SB 307 GP16	7000	4960	22	15	35	26	171	7	350
SB 309 GP10	9000	6285	26	7	13	24	163	7	300
SB 309 GP16	9000	6285	26	11	27	24	163	7	350
SB 310 GP16	12000	8460	28	8	20	24	168	7	350
SB 311 GP16	16000	10655	34	6	15	19	144	7	350
SB 313 GP16	20000	13610	38	5	12	19	151	7	350

* Die Durchschnittsgeschwindigkeit bezieht sich auf die mittlere Seillage bei 75 % Arbeitslast

** Die Maximalgeschwindigkeit bezieht sich auf die Oberste Lage bei unbelasteter Winde

Windenprogramm

Schwerlastwinden SB

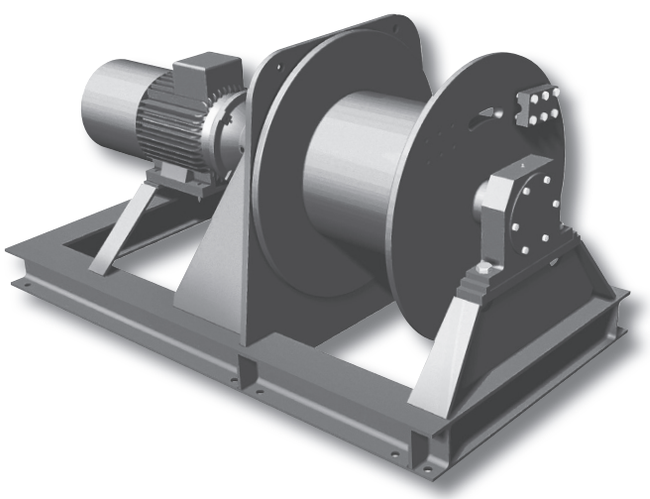

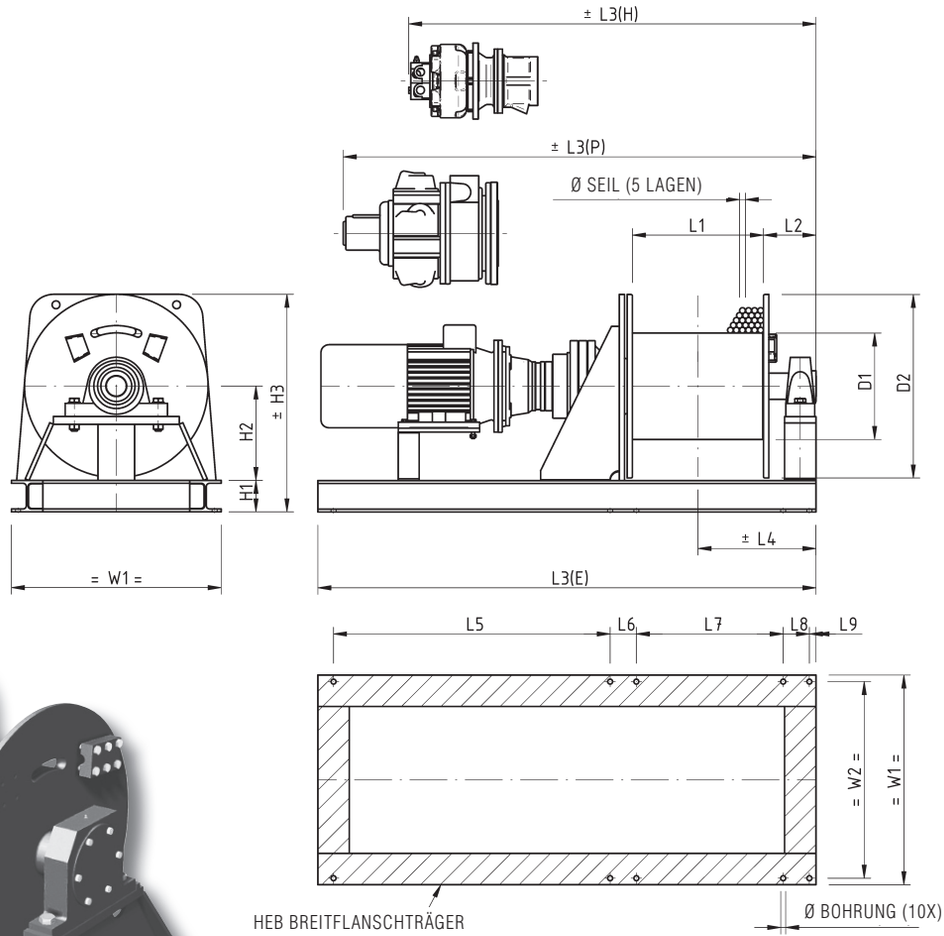

Winde Typ	Masse kg	D1	D2	L1	L2	L3(E)	L3(H)	L3(P)	L4	L6	L7	L8	L9	H1	H2	H3	W1	W2	HEB	Bohrung Ø
300	260	178	410	500	135	1400	-	1450	385	80	530	80	20	100	215	520	500	460	100	14
301	270	195	410	500	140	1400	-	1450	390	80	530	80	20	100	215	520	500	460	100	14
303	390	244	500	500	145	1650	1350	1650	395	80	540	80	20	100	260	610	600	560	100	14
304	405	244	500	500	145	1650	1350	1800	395	80	540	80	20	100	260	610	600	560	100	14
305	410	272	500	500	155	1700	1350	1800	405	80	550	80	20	100	260	610	600	560	100	14
306	525	355	600	500	155	1700	1450	1850	405	80	550	80	20	100	310	710	700	660	100	18
307	825	406	700	500	200	1950	1550	1900	450	100	560	100	25	120	360	830	800	750	120	20
309	1215	455	850	500	230	2100	1550	1900	480	110	580	110	30	140	435	1000	1000	940	140	22
310	1470	508	900	500	230	2100	1600	1950	480	120	550	120	40	160	460	1070	1100	1040	160	26
311	1690	508	1000	500	245	2150	1600	1950	495	120	570	120	40	160	510	1170	1150	1090	160	30
313	2270	610	1150	500	265	2250	1700	1950	515	120	600	120	40	180	585	1340	1350	1280	180	33
314	3200	660	1250	500	265	2500	2000	-	515	140	600	140	40	200	635	1460	1450	1370	200	39
315	3550	711	1350	500	300	2650	2050	-	550	140	610	140	40	200	685	1560	1550	1470	200	39
316	3865	711	1400	500	305	2700	2100	-	565	140	615	140	40	200	710	1610	1600	1520	200	39

SB 303 EDGP

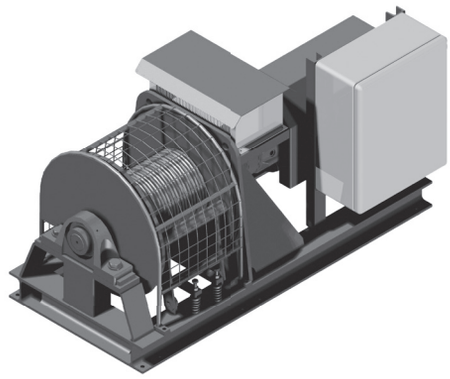

SB 303 EDGP MIT TROMMELABDECKUNG, GERILLTER TROMMEL, ANPRESSROLLE, REGENSCHUTZ ÜBER MOTOR, STEUERUNG MIT FREQUENZUMRICHTER

SB 311 R EDPS

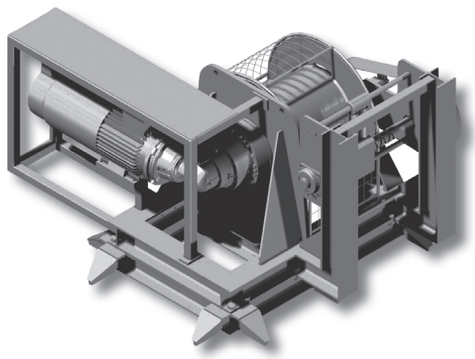

SB 311 R EDPS MIT 90 ° ABGEWINKELTEM GETRIEBE, TROMMEL-ABDECKUNG, SCHUTZRAHMEN UM MOTOR, SPULVORRICHTUNG, MIT ANSCHWEISSPRATZEN ZUM BEFESTIGEN AUF DECK.

SB 310 H

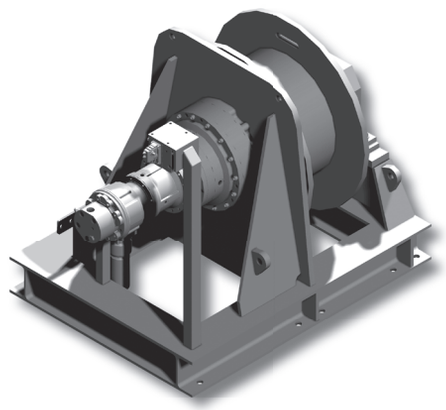

SB 310 H MIT PROPORTIONALVENTIL UND FILTER BAUGRUPPE

SB 310 HDPS

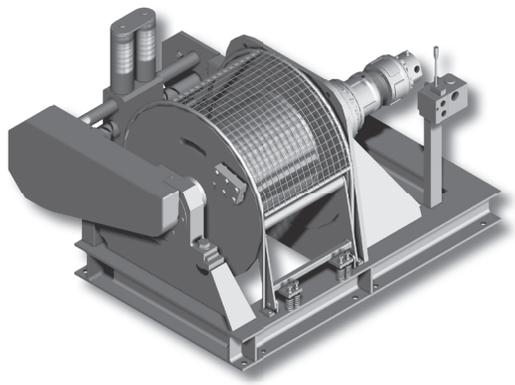

SB 310 HDPS MIT TROMMELABDECKUNG, ANPRESSROLLE, SPULVORRICHTUNG AND PROPORTIONALVENTIL

SB 306 GP16P

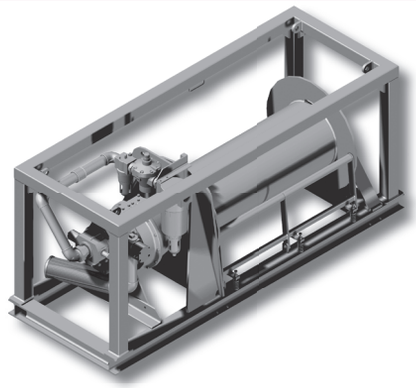

SB 306 GP16P MIT ANPRESSROLLE, WARTUNGSEINHEIT AUFGEBAUT IN OFFSHORE-RAHMEN

Windenprogramm

Schwerlastwinden SC

Baureihe von kompakten Winden mit hydraulischen oder elektrischen Antriebsmotoren. Das hochwertige Planetengetriebe liegt in der Trommel, was die kompakte Bauform ermöglicht und gleichzeitig das Getriebe vor Beschädigung schützt. Die erreichbaren Lasten liegen bei bis zu 30 to. Je nach verfügbarer Energiequelle und Anwendung bieten wir Ihnen das am besten geeignete Modell an.

Standardausstattung

- Hochwertiges Planetengetriebe
- SC E IP 54 400 V AC / 3-Phasen / 50 Hz Bremsmotor
- SC H; Hydraulischer Orbit- oder Radialkolbenmotor mit Bremsventil
- Lastbegrenzer (einzusetzen nach CE Vorschrift für Lasten über 1000 kg)
- Glatte Trommel
- Beidseitig gelagerte Trommel
- Zweischichtige 2-K Lackierung nach ISO 12944 Kategorie C2-Basis, Farbe RAL 5010 enzianblau
- FEM / ISO Einstufung: 2m / M5

Verfügbare Optionen

- IP 56 TENV Grauguss - Motor in Marineausführung
- Explosionsgeschützte Motoren
- Schutzeinhausung aus Stahl für Motor
- Andruckrolle
- Bandbremse (Manuell oder selbsttätig wirkend)
- Manuelle Kupplung
- Andere Geschwindigkeiten
- Andere Versorgungsspannung
- Trommelabdeckung
- Spuleinrichtung
- Gerillte Trommel
- Marine - / Offshore - Beschichtungen

Verfügbare Steuerungsoptionen

- Schaltkasten IP 55 mit Drucktastern und Not-Aus
- Schaltkasten IP 66 mit Schutzkleinspannung Fernbedienung IP 65
- Frequenzumrichtersteuerung zur Geschwindigkeitsregelung
- Funkfernbedienung
- Endschalter (elektrisch)
- Umdrehungszähler
- Schlaffseilschalter (elektrisch)
- Proportionalventilsteuerung direkt oder Fernbedienung (hydraulisch)

Winde Typ	WLL 1. Lage kg	WLL. Oberste Lage kg	Empf. Seil Ø mm	Geschw. 1. Lage m/min.	Geschw. Oberste Lage m/min.	Kapazität Oberste Lage m	Motorleistung in kW
SC 15 E	1955	1500 (5)	12	8	10	178 (5)	3
SC 20 E	2655	2000 (5)	13	11	14	167 (5)	5,5
SC 25 E	3500	2500 (5)	16	8	11	144 (5)	5,5
SC 35 E	4850	3500 (5)	18	8	11	181 (5)	7,5
SC 50 E	6880	5000 (5)	20	8	11	203 (5)	11
SC 67 E	9700	6700 (5)	24	12	17	195 (5)	22
SC 85 E	12160	8500 (5)	26	9	13	228 (5)	22
SC 110 E	15910	11000 (5)	30	7	10	228 (5)	22
SC 140 E	18555	14000 (4)	32	6	8	204 (4)	22
SC 175 E	23215	17500 (4)	38	6,5	8,5	223 (4)	30
SC 220 E	29550	22000 (4)	40	6	8	214 (4)	37

Winde Typ	WLL 1. Lage kg	WLL. Oberste Lage kg	Empf. Seil Ø mm	Geschw. 1. Lage m/min.	Geschw. Oberste Lage m/min.	Kapazität Oberste Lage m	Durchfluss in l/min.	Betriebsdruck bar
SC 15 H	1955	1500 (5)	12	19	25	178 (5)	60	125
SC 20 H	2655	2000 (5)	13	11	14	167 (5)	60	115
SC 25 H	3500	2500 (5)	16	12	16	144 (5)	60	135
SC 35 H	4850	3500 (5)	18	11	15	181 (5)	60	160
SC 50 H	6880	5000 (5)	20	12	16	203 (5)	70	200
SC 67 H	9700	6700 (5)	24	12	17	195 (5)	90	220
SC 85 H	12160	8500 (5)	26	12	17	228 (5)	100	235
SC 110 H	15910	11000 (5)	30	10	14	228 (5)	120	220
SC 140 H	18555	14000 (4)	32	9	12	204 (4)	115	250
SC 175 H	23215	17500 (4)	38	10	13	223 (4)	155	240
SC 220 H	29550	22000 (4)	40	9	12	214 (4)	175	245

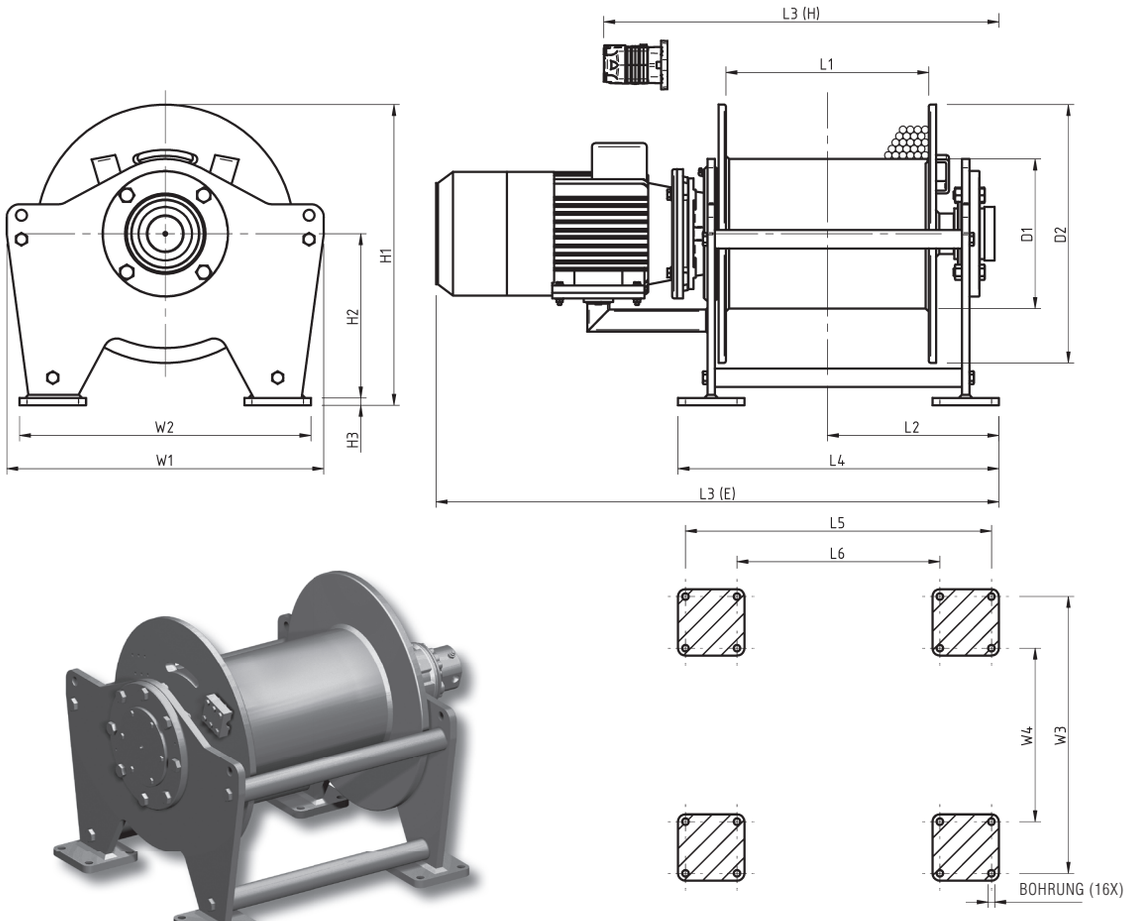

ANSCHRAUBFLÄCHE

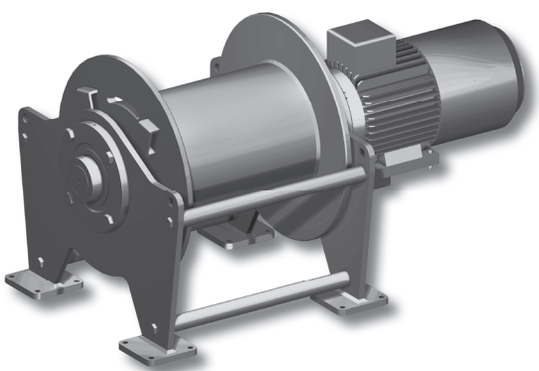

Typ	Masse kg	D1	D2	L1	L2	L3 E	L3 H	L4	L5	L6	H1	H2	H3	W1	W2	W3	W4	Bohrung Ø
SC 15	315	305	500	400	322	1012	812	625	595	375	610	345	15	660	550	520	300	14
SC 20	425	305	500	400	360	1246	872	680	640	400	615	345	20	660	570	530	290	14
SC 25	470	305	550	410	375	1266	887	700	660	420	665	370	20	710	620	580	340	14
SC 35	660	355	700	500	430	1382	973	810	770	490	815	445	20	860	790	750	470	18
SC 50	810	405	700	550	465	1526	1071	870	830	550	815	445	20	860	790	750	470	18
SC 67	1120	405	750	610	528	1718	1192	980	930	630	870	470	25	950	860	810	510	26
SC 85	1350	455	850	690	582	1816	1332	1075	1025	725	970	520	25	1050	960	910	610	26
SC 110	1675	508	950	720	623	1950	1412	1140	1090	750	1070	570	25	1150	1080	1030	690	26
SC 140	2245	558	1050	820	685	2062	1495	1280	1220	820	1170	615	30	1330	1220	1160	760	33
SC 175	2920	660	1150	900	735	2353	1814	1380	1300	900	1270	665	30	1430	1340	1260	860	39
SC 220	3450	660	1250	900	748	2487	1848	1400	1320	920	1375	715	35	1530	1440	1360	960	39

Windenprogramm

Schwerlastwinden SR

Die standardisierte Schwerlastwinde Typ SR (Slew Ring) ist die grundlegende Lösung für Ziehen und Heben bei besonders hohen Lasten. Die Windentrommel wird über einen Zahnkranz angetrieben, an dessen Umfang drei oder mehr Planetengetriebemotoren eingreifen. Lasten von bis zu 75 to sind damit erreichbar.

Die Winden sind mit einer Vielzahl von Optionen lieferbar. Der Engineeringaufwand ist hier etwas höher, detaillierte Ausführungszeichnungen erstellen wir auf konkrete Projektanfragen.

Standardausstattung

- Hochwertige Treibringverzahnung
- Hochwertiges Planetengetriebe mit Kegelradumlenkung
- SR E IP 54 400 V AC / 3-Phasen / 50 Hz Bremsmotor
- SR H Hydraulischer Flügelzellen- oder Radialkolbenmotor mit Bremsventil
- Lastbegrenzer (einzusetzen nach CE Vorschrift für Lasten über 1000 kg)
- Glatte Trommel
- Zweischichtige 2-K Lackierung nach ISO 12944 Kategorie C2-Basis, Farbe RAL 5010 enzianblau
- FEM / ISO Einstufung: $1A_m$ / M4

Verfügbare Optionen

- IP 56 TENV Grauguss - Motor
- Explosionsgeschützte Motoren
- Schutzeinhausung aus Stahl für Motor
- Bandbremse (Manuell oder selbsttätig wirkend)
- Andere Geschwindigkeiten
- Andere Versorgungsspannung
- Trommelabdeckung
- Spuleinrichtung
- Gerillte Trommel
- Schleifring oder Schwenkeinrichtung
- Andere Trommelabmessungen / Geteilte Trommeln / zusätzliche Seilbefestigungen / etc.
- Spillkopf
- Marine - / Offshore - Beschichtungen
- Rohrrahmenunterbau mit Anschlagösen für den Offshore Einsatz

Verfügbare Steuerungsoptionen

- Schaltkasten IP 55 mit Drucktastern und Not-Aus
- Schaltkasten IP 66 mit Schutzkleinspannung Fernbedienung IP 65
- Frequenzumrichtersteuerung zur Geschwindigkeitsregelung
- Funkfernbedienung
- Endschalter
- Schlaffseilschalter
- Proportionalventilsteuerung direkt oder Fernbedienung

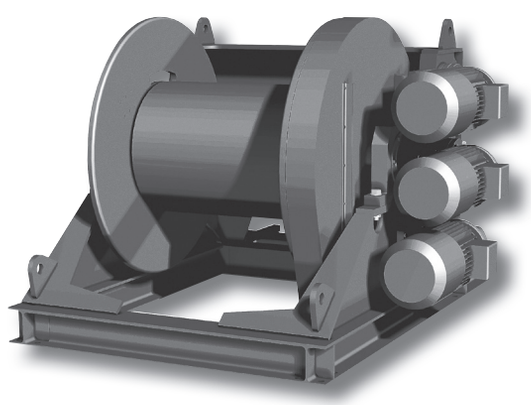

Winde Typ	WLL 1. Lage kg	WLL 5. Lage kg	Empf. Seil Ø mm	Geschw. 1. Lage m/min.	Geschw. 5. Lage m/min.	Kapazität 1. Lage m	Kapazität 5. Lage m	Motorleistung kW
SR 30 E3	43000	30000	44	7	10	42	290	66
SR 40 E3	57000	40000	52	6	8	40	290	66
SR 50 E4	73000	50000	56	6	8	37	275	74
SR 30 H3	41000	30000	44	7	10	42	290	66
SR 40 H3	57000	40000	52	6	8	40	290	66
SR 50 H4	73000	50000	56	6	8	37	275	74
SR 30 P3	41000	30000	44	6	8	42	290	-
SR 40 P3	57000	40000	52	4	6	40	290	-

Kompakte Hydraulikwinden SH

Serie von ultrakompakten hydraulischen Planetengetriebewinden zum Heben und Ziehen von Lasten bis 10.000 kg. Wegen Ihrer feststehenden Konstruktionsausführung sind Sie kurzfristig lieferbar. Eine Bremse gehört immer zur Ausstattung, so dass alle Winden zum Heben von Lasten geeignet sind.

Standardausstattung

- Planetengetriebe
- Zahnradölmotor
- Glatte Trommel mit Seilbefestigung am Flansch
- Beidseitig gelagerte Trommel
- Primerbeschichtung, Farbe schwarz
- Bremse und einfaches Bremsventil

Verfügbare Optionen

- Gerillte Trommel
- Andruckrolle
- Trommelabdeckung
- Marine - / Offshore - Beschichtungen

Verfügbare Steuerungsoptionen

- Proportionalventile
- Hydraulikaggregat
- Elektrische Endschalter
- Lastbegrenzer

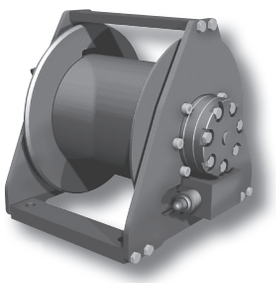

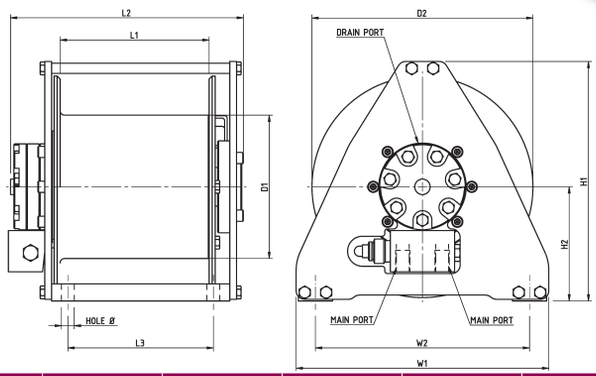

Winde Typ Hydraulisch	WLL 1. Lage kg	WLL Oberste Lage kg	Empf. Seil Ø mm	Geschw. 1. Lage m/min.	Kapazität 1. Lage m	Kapazität Oberste Lage m	Betriebs-druck bar	Durchfluss in l/min.	Anschluss BSP	Rücklauf BSP
SH 08	800	610	7	38	13	74 (5)	165	30	3/8”	-
SH 10	1000	790	8	38	11	50 (4)	175	40	3/8”	-
SH 15	1500	1190	9	43	13	59 (4)	190	50	1/2”	1/4”
SH 20	2000	1560	10	34	11	53 (4)	200	50	1/2”	1/4”
SH 25	2500	1950	12	29	12	54 (4)	205	50	1/2”	1/4”
SH 34	3400	2680	14	47	15	72 (4)	205	100	3/4”	1/4”
SH 47	4700	3410	16	36	20	120 (5)	220	100	3/4”	1/4”
SH 57	5700	4410	18	27	22	101 (4)	205	100	3/4”	1/4”
SH 60	6000	4680	18	29	22	99 (4)	200	120	3/4”	1/4”
SH 70	7000	5460	20	25	23	108 (4)	200	120	3/4”	1/4”
SH 85	8500	6670	20	19	28	128 (5)	195	120	1”	1/4”
SH 100	10000	7690	24	17	26	121 (4)	205	120	1”	1/4”

Winde Typ	Masse kg	D1	D2	L1	L2	L3	W1	W2	H1	H2	Bohrung Ø
SH 08	40	167	258	174	275	170	295	250	279	133	15
SH 10	41	167	258	174	275	170	295	250	279	133	15
SH 15	71	202	312	187	319	170	315	250	348	175	15
SH 20	71	202	312	187	325	170	315	250	348	175	15
SH 25	95	243	376	191	352	190	405	350	403	195	17
SH 34	167	296	454	242	432	250	426	350	498	245	17
SH 47	258	322	530	321	510	330	610	530	566	271	25
SH 57	296	353	570	360	570	375	630	550	612	292	25
SH 60	350	366	580	360	751	360	-	530	630	295	23
SH 70	415	404	610	378	780	380	640	550	620	315	23
SH 85	430	418	640	430	851	435	694	590	665	345	23
SH 100	700	455	720	444	1008	470	788	670	745	385	23

Windenprogramm

Winden C1

Elektroseilwinden für Einsatzbereiche, in denen sich Personen unter der schwebenden Last (Vorschrift BGV C1) aufhalten. Typische Anwendungen sind Heben von Leuchtern, Werbemitteln, Kulissen, Lautsprechern, Abdeckungen: Stirnradgetriebemotor 400 V 50 Hz mit redundanter Bremse, Steuerung nach SIL 3 - erhöhte Sicherheit. Baumusterprüfung durch TÜV für Winde und Steuerung. Sehr leiser Betrieb. Wand- oder Konsolenbefestigung, Sonderausführungen auf Anfrage.

Standardausstattung

- Stirnradgetriebemotor 400 V AC / 3 Phasen / 50 Hz
  Schutzart IP 54, Einschaltdauer S2 - 10 min
- Redundante Motorbremse
- Endschalter mit 4 Kontakten
- Seilandruckrolle
- Gerillte Trommel
- 2-K Lackierung nach ISO 12944 Kategorie C2-Basis in
  RAL 9005 schwarz
- FEM / ISO Einstufung: 2_m/M 5

TÜV Rheinland Industrie Service GmbH
Geschäftsstelle Erfurt
Flughafenstraße 12
99092 Erfurt

TÜV Rheinland Group

ZERTIFIKAT

Über die Durchführung einer Vor- und Bauartprüfung nach BGV C1 an Seilwinden für Bühnen und Studios

Typ: BGV C1 der Firma Hacon Hebetechnik GmbH
Josef- Haamann- Straße 6
97896 Freudenberg/ Main

für die Traglasten. 160 kg
300 kg
490 kg

Prüfgrundlagen:
– GUV 6.15/ BGV C1
Veranstaltungs- und Produktionsstätten für Szenische Darstellung vom 1.4.1998 und die entsprechenden im Anhang 1 der BGV C1 genannten Normen und technischen Regeln
– insbesondere DIN 56950- Ausgabe 2005-04 maschinentechnische Einrichtungen, Sicherheitstechnische Anforderungen und Prüfung
– allgemeine Regeln der Technik

Die Einhaltung der technischen Regeln wird bestätigt.

Die Prüfberichte (Nr. 124039 über die Vorprüfung und 124104 über die Bauartprüfung) des TÜV Rheinland Industrie Service GmbH vom 21.5.2012 bzw. 28.6.2012 sind Bestandteil des Zertifikates.

Erfurt den, 29.6.2012
Geschäftsfeld Elektro- und Gebäudetechnik
Dipl.-Ing. Jochen Ebenau

TÜV

Verfügbare Optionen

- größere Seilaufnahme
- Schlaffseilschalter
- höhere Schutzklasse
- Überlastabschaltung

Verfügbare Steuerungsoptionen

- Schaltkasten IP 65 mit Drucktastern und Not-Aus aufgebaut
  nach EN 13849-1 (61508 / SIL 3)
- Schaltkasten IP 65 mit Schutzkleinspannung Hängetaster
  IP 65 nach DIN EN 60204 - 32
- Funkfernbedienung nach SIL 3

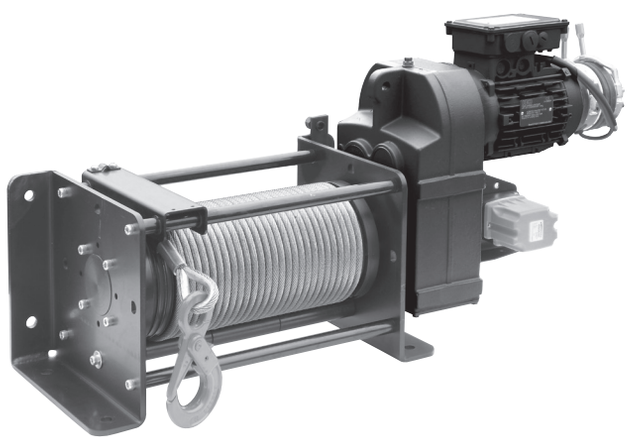

Winde Typ C1 Elektrisch	Bestellnr.	WLL 1. Lage kg	Empf. Seil Ø mm	Geschw. (I) 1. Lage m/min.	Motorleistung 400 VAC kW	Geschw. (II) 1. Lage m/min.	Motorleistung 400 VAC kW	Kapazität 1. Lage m
C1 160	231377	160	5	5.2	0.25	-	-	15
	231378	160	5	-	-	7.6	0.25	15
C1 300	231379	300	7	5.2	0.37	-	-	15
	231380	300	7	-	-	8	0.55	15
C1 490	231381	490	9	5.1	0,55	-	-	15
	231382	490	9	-	-	7,6	0.75	15
C1 1000	231783	1000	12	4.8	1.1	-	-	15
	231784	1000	12		-	8.5	2.2	15

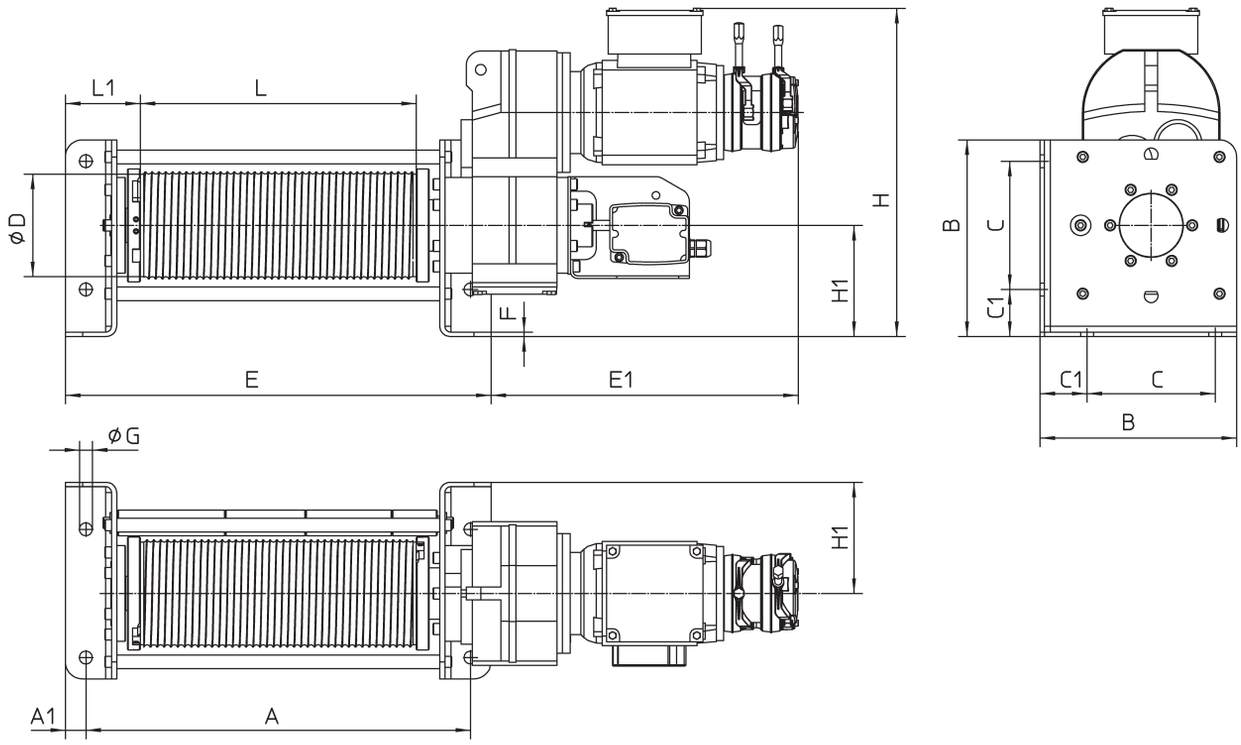

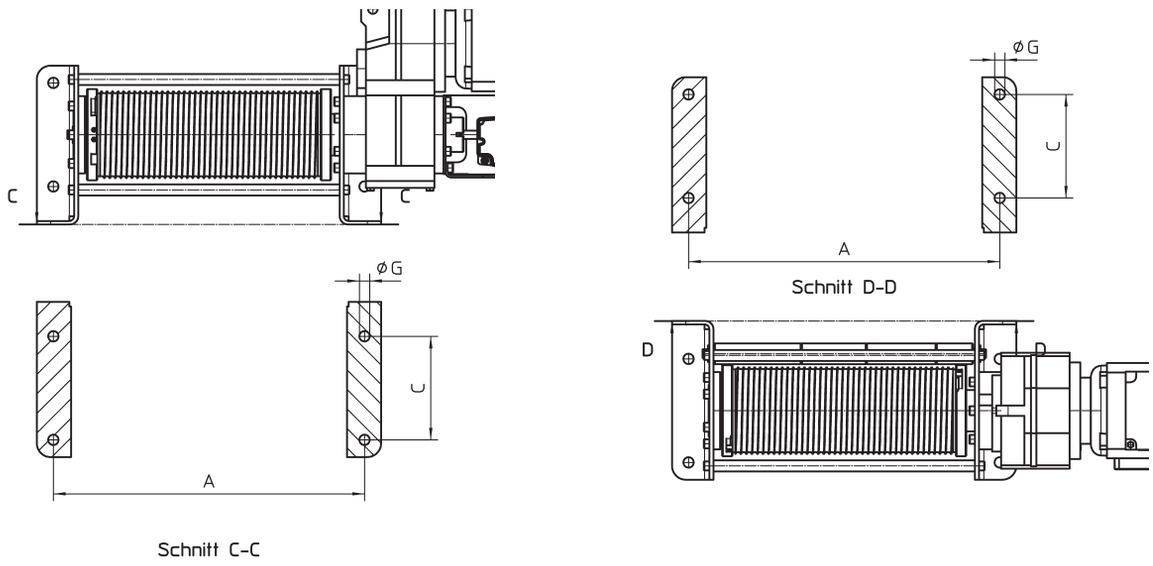

Maß	Masse kg	A	A1	B	C	C1	D	E	E1	F	G	H	H1	L	L1
C1 160	48	450	20	200	120	20	85	490	345	5	13	352	120	347	74
C1 300	66	450	24	230	150	25	120	498	360	5	15	384	130	323	87,5
C1 490	97	470	30	270	180	30	153	530	403	7	15	438	150	331	100
C1 1000	232 /245	560	40	360	240	80	206	640	519	9	21	600	200	370	135

Windenprogramm

Personentransportwinden

Personenhebewinden werden hauptsächlich nach kundenspezifischen Vorgaben gebaut. Je nach gewünschter Last können sie mit selbsthemmendem Schneckengetriebemotor, Stirnradgetriebe oder Planetengetriebe ausgestattet werden. Personenhebewinden bis 10.000 kg Last wurden bereits ausgeführt.

Für folgende Einsatzfälle haben wir Winden gebaut :

- Sicherheitsgeschirr- oder Bootsmannstuhlwinden
- Absenken von Taucherglocken
- Absenken von Körben und Plattformen
- Krananlagen Rettungswinden

Sehr oft wird bei Winden zur Beförderung von Personen ein Konstruktionsnachweis durch Dritte gefordert. Die Art der Konstruktionsprüfung unterliegt sehr stark landesspezifischen Regelwerken und Vorschriften. Offshore Personenhebewinden werden oft nach den gleichen Regeln spezifiziert, in denen das Schiff oder die Einsatzstelle konzipiert sind. Die gebräuchlichsten Vorschriften zur Auslegung sind nach LRS (Lloyd's Register), ABS (American Bureau of Shipping), DNV (Det Norske Veritas) und GL (Germanischer Lloyd).

Sämtliche genannten Zertifizierungsstellen haben ihre eigenen Regeln und Vorschriften. Deshalb ist es sehr wichtig, dass sie uns über die gewünschte Zulassungsart informieren, damit wir Ihnen ein zutreffendes Angebot unterbreiten können. Auch benötigen wir sehr detaillierte Angaben zum Einsatz, um die technische Ausstattung richtig bestimmen zu können.

Preise und detaillierte Ausführungszeichnungen liefern wir auf konkrete Projektanfragen.

Standardausstattung

- Selbsthemmendes Schneckenrad-, schrägverzahntes oder Planetengetriebe
- Elektrisch 400 V AC / 3 Phasen / 50 Hz Motor.
- Hydraulischer Flügelzellen- Radialkolbenmotor oder Axialkolbenmotor
- Pneumatischer Zahnrad- oder Radialkolbenmotor
- Primäre Bremse am Motor
- Sekundäre Bremse an der Trommel
- Materialnachweis (3.1 – EN 10204) auf Stahlbauteile
- Beidseitig gelagerte Trommel
- Zweischichtige 2-K Lackierung nach ISO 12944 Kategorie C2-Basis, Farbe RAL 5010 enzianblau

Verfügbare Optionen

- Explosionsgeschützte Motoren
- Schutzeinhausung aus Stahl für Motor
- Andruckrolle
- Trommelabdeckung
- Marine - / Offshore - Beschichtungen
- Spulvorrichtung
- Gerillte Trommel
- Andere Trommelabmessungen / Geteilte Trommeln / zusätzliche Seilbefestigungen / etc.
- Abnahme durch Prüfgesellschaft (LRS, ABS, DNV, etc.)

Verfügbare Steuerungsoptionen

- elektrische / hydraulische oder pneumatische Steuerung
- Endschalter
- Schlaffseilschalter
- Überlastsicherung
- Not - Handbedienung

Referenzen Personentransportwinden

MR 30 FLG

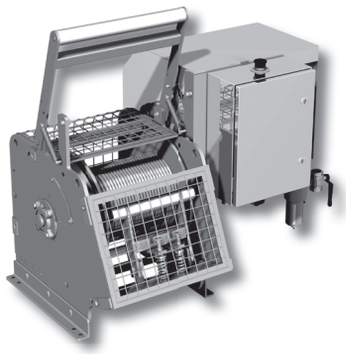

150 KG SPEZIELLE PNEUMATISCHE 'MANRIDING' - WINDE. FÜR OFFSHORE ANWENDUNGEN MIT LRS, ABS, DNV KONSTRUKTIONSABNAHMEZEUGNIS. FÜR LANDEINSATZ BESTEHT EIN CE NACHWEIS.

SB 307/185 EVSP

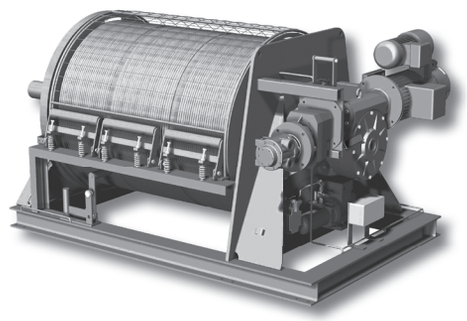

650 KG EEXD ELEKTRISCHE PERSONENKORB - HEBEWINDE VERSEHEN MIT EG-BAUMUSTERPRÜFBESCHEINIGUNG

OHR 3.0 BD

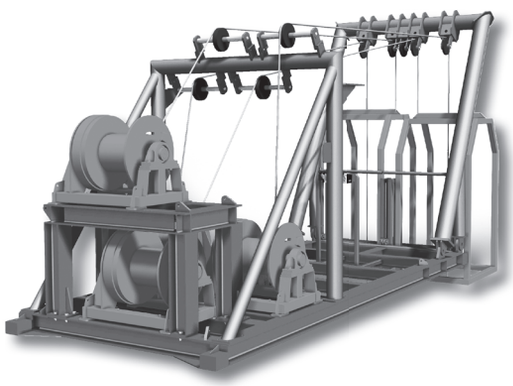

3 TO HYDRAULISCHE TAUCHERGLOCKEN- UND BALLAST-GEWICHTWINDE MIT LRS ZULASSUNG

OHR 3.0 BDGP

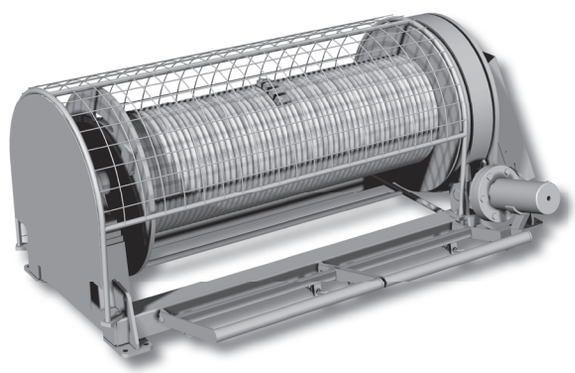

3 TO HYDRAULISCHE PERSONENHEBEWINDE FÜR FÖRDERKORB, MIT DNV ZULASSUNG UND EG-BAUMUSTERPRÜFBESCHEINIGUNG

SB315R HBDGL

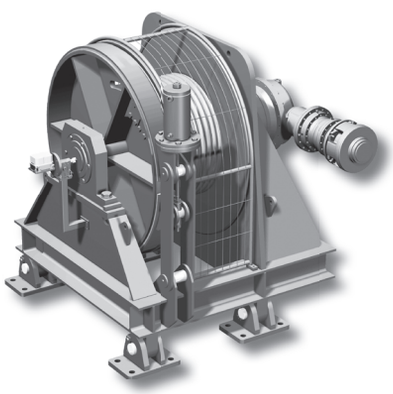

11,5 TO HYDRAULISCHE TAUCHERGLOCKENWINDE MIT GL ZULASSUNG

OMR 3.0 LPR6 BD

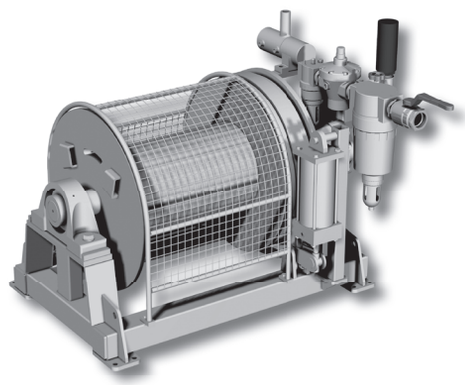

3 TO HYDRAULISCHE TAUCHERGLOCKEN- UND BALLAST-GEWICHTWINDE MIT LRS ZULASSUNG

Windenprogramm

Traktionszugwinden TR

Traktionszugwinden werden hauptsächlich für einen bestimmten Einsatz gebaut. Sie entsprechen den kundenspezifischen Anforderungen und sind ausgestattet mit selbsthemmendem Schneckengetriebe oder Planetengetriebe, je nach Lastanforderung. Antriebsenergie elektrisch, pneumatisch oder hydraulisch. Traktionswinden werden dort verwendet, wo ein gleichförmiger Seildurchlauf hoher Qualität benötigt wird. Wir haben bereits Winden bis 10.000 kg Treibkraft realisiert.

Für folgende Anwendnungen haben wir Traktionszugwinden geliefert:
- Schließen von Hangarportalen
- Bewegen von schienengebundenen Fahrzeugen
- Tiefseeexploration
- Bewegen von Karren entlang eines Seiles oder am Boden

Die Traktionszugwinden können mit Endlosseil oder einer separaten Seilaufwickeleinrichtung ausgestattet werden.

Preise und detaillierte Ausführungszeichnungen liefern wir auf konkrete Projektanfragen.

Standardausstattung

- Selbsthemmendes Schneckenrad- oder Planetengetriebe
- IP 54 400 V AC / 3 Phasen / 50 Hz Motor ohne Bremse
- Treibrollen aus Stahl
- Zweischichtige 2-K Lackierung nach ISO 12944 Kategorie C2-Basis, Farbe RAL 5010 enzianblau

Verfügbare Optionen

- Bremsmotor (Gehäuse Aluminium oder Gusseisen)
- IP 56 TENV Grauguss - Motor in Marineausführung
- 220 V 50 Hz Motor (bis 1,5 kW)
- Explosionsgeschützte Motoren
- Schutzeinhausung aus Stahl für Motor
- Manuelle oder fernbedienbare Kupplung
- Andere Geschwindigkeiten
- Schutzvorrichtungen
- Marine - / Offshore - Beschichtungen

Verfügbare Steuerungsoptionen

- Direkte Hängetastersteuerung IP 65 mit Not-Aus (bis 1.5 kW 220 V AC / 1 ~ oder 2.2 kW 400 V AC / 3 ~)
- Schaltkasten IP 55 mit Drucktastern und Not-Aus
- Schaltkasten IP 66 in Schutzkleinspannung Ausführung IP 65 und Fernbedienung
- Lastbegrenzer
- Frequenzumrichtersteuerung zur Geschwindigkeitsregelung
- Funkfernbedienung
- Endschalter

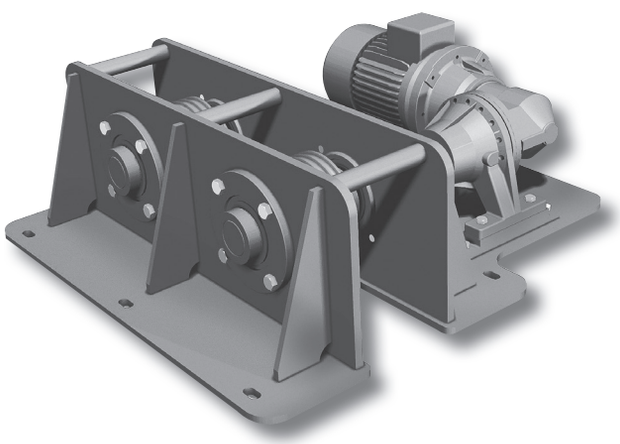

Traktionswinde mit Planetengetriebe

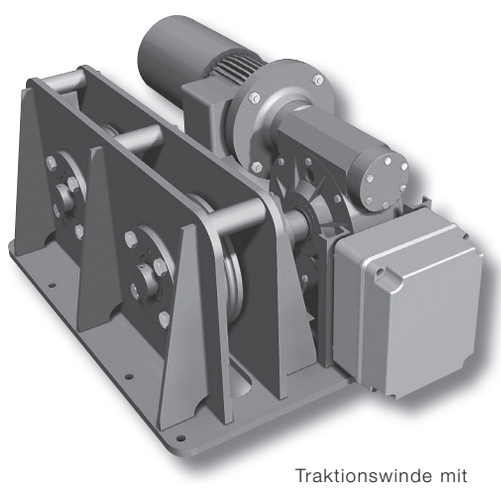

Traktionswinde mit Schneckengetriebe

Vertäuwinden SRM

Die Standardausführung der SRM Ankerwinden / Vertäuwinden zielt auf den Einsatz auf Hubplattformen (Öl/Gasförderung), Frachtkähnen oder auf andere Offshore- oder maritime Einsatzfälle. Die Ausstattung kann z. B. Freischaltkupplungen zum freien Seilabzug und Spuleinrichtungen beeinhalten. Spezielles Vertäuzubehör wie Führungsschlitten, Rollenblöcke, Seilzugmessung und Lastmesseinrichtungen kann dazu angeboten werden. Die Winden werden einem internen Abnahmetest unterzogen, der ergänzt werden kann durch Abnahme in Anwesenheit des Kunden und / oder Bezeugung durch Dritte.

Standardausstattung

- Hochwertige Treibringverzahnung
- Hochwertiges Planetengetriebe mit Kegelradumlenkung
- SRM E; IP 56 TENV seewasserbeständige 400-440 V AC / 3-Phasen / 50 - 60 Hz Bremsmotoren
- SRM H; Hydraulischer Radialkolbenmotor mit Bremsventil
- Lastbegrenzer
- Glatte Trommel
- Manuelle Bandbremse
- Beidseitig gelagerte Trommel
- Anschlagösen
- Dreischichtige 2-K Lackierung nach ISO 12944 Kategorie C4-Hoch, Farbe RAL 1023 verkehrsgelb
- FEM / ISO Einstufung: $1A_m$ / M4

Verfügbare Optionen

- Selbsttätige Bandbremse
- Andere Geschwindigkeiten
- Andere Versorgungsspannung
- Trommelabdeckung
- Spuleinrichtung
- Gerillte Trommel
- Andere Trommelabmessung / Seillängen / Seildurchmesser
- Wickelkopf
- Drahtseil

Verfügbare Steuerungsoptionen

- Schaltkasten IP 55 mit Drucktastern und Not-Aus Schalter
- Schaltkasten IP 66 mit Schutzkleinspannung und Fernbedienung IP 65
- Frequenzumrichtersteuerung zur Geschwindigkeitsregelung
- Last und / oder Lage Überwachung
- Proportionalventilsteuerung direkt oder mit Fernbedienung (pneumatisch oder hydraulisch)

Verfügbare Ankerwinden Ausrüstung

- Horizontale Decksführungsrollen ohne oder mit festen Lagerzapfen
- Schwenkbare Seilführungen
- 4, 6, 7 oder 10 Rollen Seilblöcke
- Deckpoller und Bremskeile

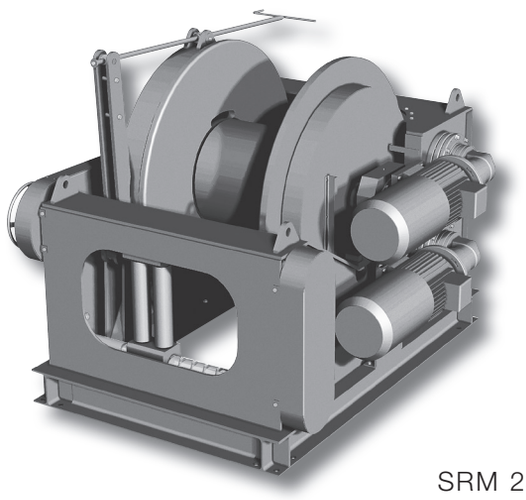

SRM 25 E2

Winde Typ	WLL 1. Lage kg	WLL 7. Lage kg	Empf. Seil Ø mm	Geschw. 1. Lage m/min.	Geschw. 7. Lage m/min.	Kapazität 7. Lage m	Bandbremse Haltekraft 1. Lage / kg	Betriebsdruck in bar	Durchfluss in l/min.	Motorleistung kW
SRM 18 E1	18000	11265	32	8.5	13.5	430	45000	-	-	30
SRM 25 E2	25000	14980	36	8.5	14	390	62500	-	-	44
SRM 30 E2	30000	17610	38	7	12	375	75000	-	-	44
SRM 36 E2	36000	22265	44	7.5	12	415	90000	-	-	60
SRM 18 H1	18000	11265	32	8	13	430	45000	220	120	-
SRM 25 H2	25000	14980	36	11	18	390	62500	230	210	-
SRM 30 H2	30000	17610	38	10	17	375	75000	220	240	-
SRM 36 H2	36000	22265	44	8.5	14	415	90000	230	240	-

Windenprogramm

Spillwinden W/P/PW

Die Baureihe Spillwinden ist für intensive Nutzung entsprechend robust ausgelegt. Sämtliche Spillwinden sind mit einem selbsthemmenden Getriebe ausgestattet (Ausnahme Baugrößen P 1000 H and P 1600 H).

Die verwendeten Bandbremsen sind mit asbestfreien Bremsbelägen ausgestattet.

Standardausstattung

- Hochwertiges Schneckengetriebe oder Planeten -/ Schneckengetriebe Kombination
- IP 56 TENV 3 Phasen / 50 Hz Motor aus Gusseisen ohne Bremse mit Drehmomenteinstellung
- Rotationskolben - Hydraulikmotor
- passend für 10 – 28 mm DIN / Studlink Kettengrößen von 12.5 – 28 mm
- Freifallkupplung
- Bandbremse
- Horizontaler Wickelkopf aus Gusseisen
- Dreischichtige 2-K Lackierung nach ISO 12944 Kategorie C4-Hoch, Farbe RAL 5010 enzianblau

Verfügbare Optionen

- Tandemausführung möglich für W 120 bis W 600
- Andere Versorgungsspannung
- Vollständige manuelle Steuerung über Handrad
- Horizontale Wickelkopfanordnung
- Fernsteuerbare Bandbremse
- Klassifizierungszeugnis durch jede anerkannte maritime Zertifizierungsstelle
- Spezielle Marine - / Offshore - Beschichtungen

Verfügbare Steuerungsoptionen

- IP 66 Schaltkasten mit IP 65 Hängetaster oder Taster
- Proportionalventilsteuerung direkt oder Fernbedienung

Winde Typ	Kettenzugkraft kg	Kettengröße DIN	Kettengröße stud	Geschw. m/min.	Bandbremse Haltekraft kg	Motorleistung 400 V kW S2	Spitzenleistung 400 V kW
W 120 E	400	10	-	10	1200	1.1	1.5
W 150 E	600	10-13	-	10	1500	1.5	2.2
W 250 E	750	13-16	14	10	2500	2.2	3
W 350 E	1200	16	16	10	3500	4	5.5
W 400 E	1200	16	16	10	4000	4	5.5
W 600 E	2000	16-18	16	10	6000	5.5	7.5
PW 1000 E	3600	20	19	10	10000	7.5	11
PW 1600 E	5500	22	22	10	16000	15	18.5

Winde Typ	Kettenzugkraft kg	Kettengröße DIN	Kettengröße stud	Geschw. m/min.	Bandbremse Haltekraft kg	Betriebs-druck bar	Durchfluss in l/min.
W 120 H	400	10	-	10	1200	70	20
W 150 H	600	10-13	-	10	1500	100	20
W 250 H	750	13-16	14	10	2500	60	40
W 350 H	1200	16	16	10	3500	95	40
W 400 H	1200	16	16	10	4000	95	40
W 600 H	2000	16-18	16	10	6000	100	60
P 1000 H	3600	20	19	10	10000	95	55
P 1600 H	5500	22	22	10	16000	120	60

Windenprogramm

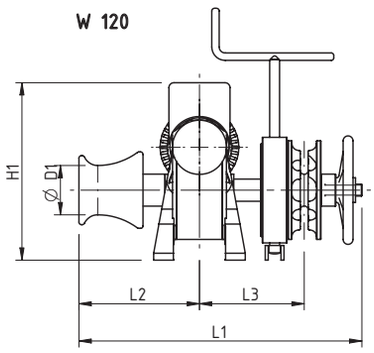

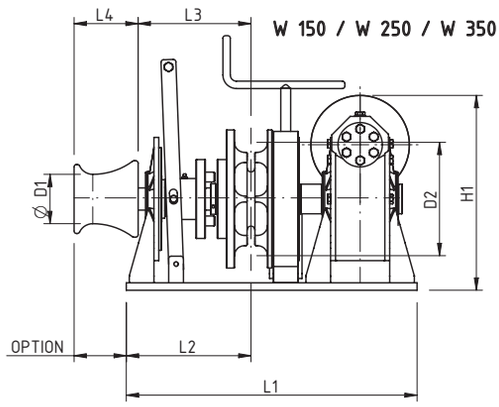

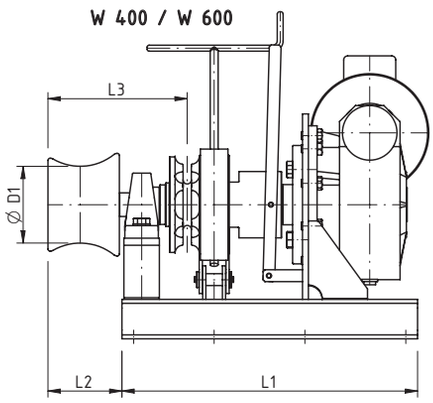

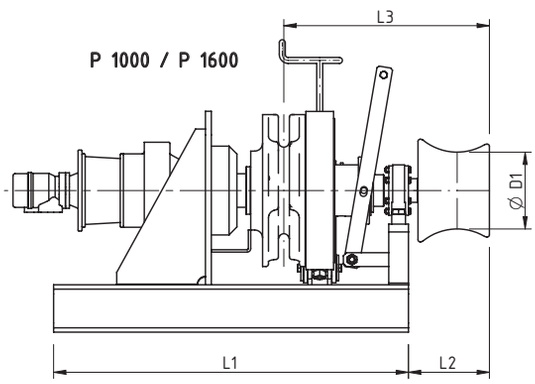

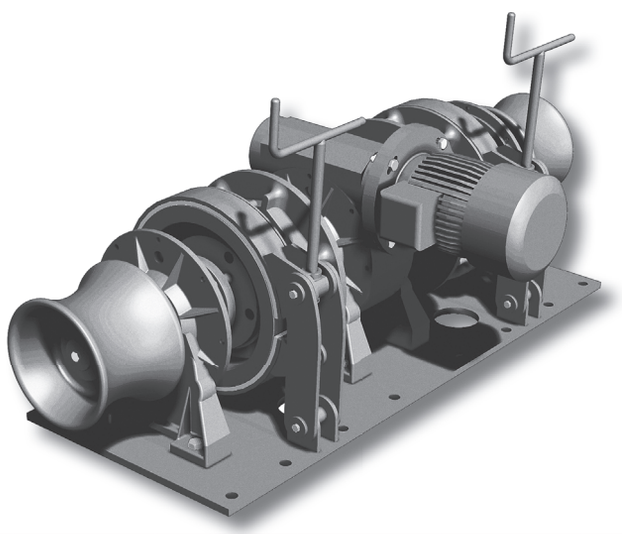

Typ	Masse (kg)	D1	D2	L1	L2	L3	L4	H1
W 120	63	100	180	590	255	245	130	295
W 150	140	100	180	590	250	245	130	295
W 250	170	140	190	650	290	280	130	340
W 350	260	195	255	700	305	295	181	385
W 400	240	195	-	700	180	440	-	-
W 600	500	195	-	750	180	460	-	-
P 1000	360	280	-	1300	210	560	-	-
P 1600	500	280	-	1500	210	600	-	-

Windenprogramm

Capstans C

CAPSTANS mit Schneckengetriebe

sind lieferbar mit selbsthemmendem elektrischen, hydraulischen oder auch pneumatischen Motor, sowohl für die Auf-Deck als auch Unter-Deck Montage. Die Auf-Deck Ausführung beinhaltet einen wasserdicht gekapselten Antrieb für intermittierenden Betrieb. Die Unter-Deck Ausführung beinhaltet einen tropfwassergeschützten Antrieb und eine Montageplatte.
Der Wickelkopf hat ein zweites selbstnachstellendes Lager für hohe Belastungen, wie z.B. durch Ankerseilzug. Pneumatische Versionen auf Anfrage.

CAPSTANS mit Planetengetriebe

Der Wickelkopf aus Gusseisen ist direkt mit dem hochwertigen Planetengetriebe verbunden. Der gesamte Antrieb ist in einem wasserdichten Rohrzylinder mit Befestigungsflansch montiert und so vollständig vor Umwelteinflüssen geschützt.
Pneumatische Versionen auf Anfrage.

Höhere Lasten bis 15 to bieten wir auf Anfrage.

Standardausstattung

- Hochwertiges Schneckengetriebe oder Planetengetriebe
- IP 54 Bremsmotor 400 VAC / 3- Phasen / 50 Hz für Capstans mit Planetengetriebe
- IP 56 TENV Graugussmotor 400 V AC / 3- Phasen / 50 Hz Schneckengetriebemotor für deckseitige Capstans
- IP 54 400 V AC / 3 Phasen / 50 Hz Schneckengetriebemotor für Capstans unter Deck
- Feste Drehzahl und Drehrichtung (elektrische Capstans)
- Hydraulische Flügelzellen- oder Radialkolbenmotoren
- Vertikaler Wickelkopf aus Gusseisen nach ISO 6482
- Dreischichtige 2-K Lackierung nach ISO 12944 Kategorie C4-Hoch, Farbe RAL 5010 enzianblau

Verfügbare Optionen

- Grauguss - Motor für Capstans mit Planetengetriebe
- Explosionsgeschützte Motoren
- Rücklaufsperre im Planetengetriebe (ersetzt Bremse)
- Motor mit zwei Geschwindigkeiten
- Andere Geschwindigkeiten
- Andere Versorgungsspannung
- Horizontaler Wickelkopf
- Marine - / Offshore - Beschichtungen

Verfügbare Steuerungsoptionen

- Schaltkasten IP 55 mit IP 65 Fußpedal (feste Drehzahl und Drehrichtung) Steuerung
- Schaltkasten IP 66 mit IP 66 Fußpedal (zwei Geschwindigkeiten, bidirektional) Steuerung
- Frequenzumrichter und Fußpedal für variable Geschwindigkeiten
- Proportionalventilsteuerung direkt oder Fernbedienung (pneumatisch oder hydraulisch)

Winde Typ Schneckenrad	WLL kg	Geschw. m/min	Halsweite Ø mm	Max. Seil Ø mm	Motorleistung 400 V kW	Betriebsdruck bar	Durchfluss in l/min.
C 086 E	500	6	100	16	1.1	-	-
C 110 E	700	11	140	22	2.2	-	-
C 130 E	1100	9	140	22	3	-	-
C 150 E	1300	13	195	30	5.5	-	-
C 185 E	1700	10	195	30	5.5	-	-
C 086 H	500	8	100	16	-	70	20
C 110 H	700	8	140	22	-	105	15
C 130 H	1100	7	140	22	-	60	40
C 150 H	1300	10	195	30	-	90	40
C 185 H	1800	10	195	30	-	90	60

Windenprogramm

haacon
Competence in lifting technology

Winde Typ Planetengetriebe	WLL permanent kg	Geschw. m/min.	D1 Ø mm	Empf. Seil Ø mm	Motorleistung 400 V kW	Betriebs-druck bar	Durchfluss in l/min.
C 300 E	1000	12	195	30	2.2	-	-
C301 E	1650	10	195	30	3	-	-
C 303 E	2300	10	195	30	4	-	-
C 305 E	3400	9	275	35	5.5	-	-
C 307 E	5500	11	405	52	11	-	-
C 309 E	7500	11	405	52	15	-	-
C 310 E	10000	8	450	75	15	-	-
C 300 H	1000	30	195	30	-	105	60
C 301 H	1650	28	195	30	-	135	60
C 303 H	2600	18	195	30	-	140	60
C 305 H	4000	17	275	35	-	165	70
C 307 H	6000	25	405	52	-	220	105
C 309 H	7500	20	405	52	-	205	120
C 310 H	10000	17	450	75	-	230	120

C 086 - C 185
AUF-DECK

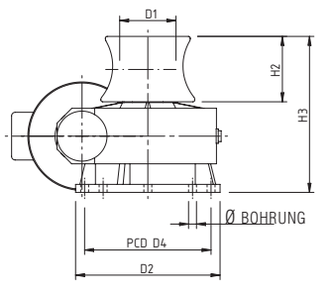

C 086 - C 185
UNTER-DECK

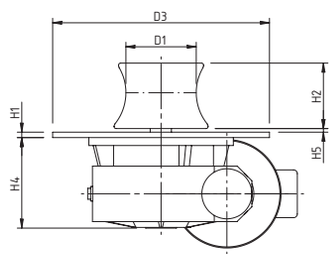

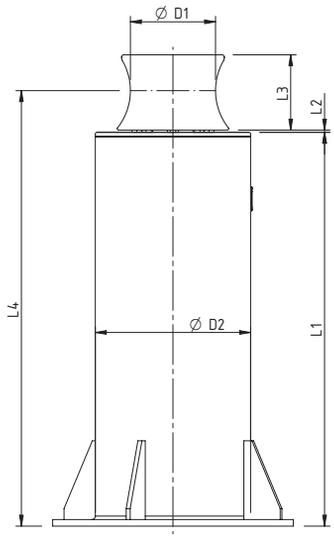

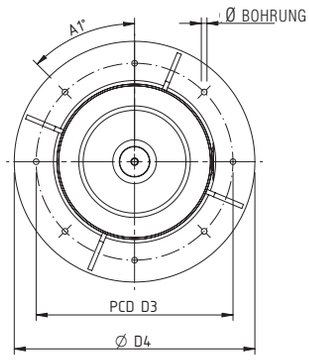

C 300 - C 310

Typ	Masse kg	D1	D2	D3	D4	H1	H2	H3	H4	H5	Bohrung Ø
C 086	50	100	210	300	176	10	130	320	190	10	8x 12.5
C 110	70	140	280	390	230	10	130	350	209	10	8x 13.5
C 130	90	140	320	420	255	15	130	360	230	10	8x 16
C 150	130	195	350	450	290	15	180	415	245	10	8x 18
C 185	170	195	400	500	350	15	180	440	251	10	8x 22

Typ	Masse kg	D1	D2	D3	D4	L1	L2	L3	L4	A1	Bohrung Ø
C 300	225	195	355	450	550	900	5	181	1004	8x 45	13
C 301	225	195	355	450	550	900	5	181	1004	8x 45	13
C 303	275	195	406	500	600	1000	5	181	1104	12x 30	18
C 305	405	275	455	570	650	1100	5	255	1246	12x 30	18
C 307	870	405	610	700	800	1300	5	320	1487	12x 30	18
C 309	930	405	610	720	825	1300	5	320	1487	12x 30	22
C 310	1095	450	711	840	950	1350	5	500	1636	10x 36	27

Windenprogramm

Trommelwinden für Decksleitern AW/PW

AW Winden sind dafür vorgesehen, Zugänge mit Leitertreppen zwischen Schiffen und festen Einrichtungen zu schaffen und zu halten.
Die Konstruktion erfolgt in Übereinstimmung mit den SOLAS (Safety of Life at Sea) Richtlinien der internationalen Schifffahrt für die Gestaltung von Zugängen, mit statisch und dynamisch selbsthemmendem Schneckengetriebemotor und Not - Handbedienung. Beide Typen sind geeignet für ein- oder zweisträngigen Seilabgang, elektrisch oder pneumatisch angetrieben.

PW Winden werden benutzt um Hilfsleitern auf Seeschiffen abzulassen und einzuholen. Die PW 550 Standard ist mehrfach an Baggerschiffen eingesetzt. Auch zahlreiche kundenspezifische Ausführungen wurden bereits geliefert.
Bitte fragen Sie nach möglichen Optionen.

Standardausstattung

- Selbsthemmendes Schneckengetriebe für AW Typen
- Planetengetriebe für PW 550
- Übereinstimmung mit SOLAS Richtlinien
- IP 56 TENV Motor Schutzklasse für AW ES Typen
- IP 66 TENV mit Stillstandsheizung für PW 550
- Pneumatischer Flügelzellen- oder Zahnradmotor für AW LS
- Glatte Trommel mit einer / zwei Seilbefestigung(en)
- Beidseitig gelagerte Trommel
- Not - Handbedienung für AW Typen
- Zweischichtige 2-K Lackierung nach ISO 12944 Kategorie C2-Basis, Farbe RAL 5010 enzianblau
- 13 Meter Hilfsleiter mit 32 flachen Trittstufen, 4 Traversen und 4 gummierten Trittstufen für PW 550
- Pneumatische Ausführungen mit Handsteuerventil
- IP 66 Spindelendschalter für PW 550
- FEM / ISO Einstufung:1A_m / M4

Verfügbare Optionen

- Bandbremse, manuell oder selbsttätig für AW Typen
- Erhöhte Motorschutzklasse IP 68 TENV für AW Typen
- Andere Versorgungsspannung
- Gerillte Trommel für AW Typen
- Andruckrolle für AW Typen
- Andere Geschwindigkeiten
- Andere Trommelabmessungen / Geteilte Trommeln / zusätzliche Seilbefestigungen / etc.
- Trommelabdeckung für AW Typen
- Marine - / Offshore - Beschichtungen
- Abnahmezertifikat durch Dritte

Verfügbare Steuerungsoptionen

- Elektrische oder pneumatische Steuerungen
- Endschalter
- Lastbegrenzer

Winde Typ	WLL kg	Haltekraft kg	Empf. Seil Ø mm.	Geschw. 1. Lage m/min.	Kapazität 3. Lage m	Motorleistung 400 VAC kW	Betriebs-druck bar	Durchfluss l/s
AW 500 ES	500 2 X 250	1500 1500	8 6	6 6	30 2 X 18	1.5 1.5	-	-
AW 1000 ES	1000 2 X500	3000 3000	10 8	7.5 7.5	40 2 X 23	3 3	-	-
AW 1500 ES	1500 2 X 750	4000 4000	12 10	9.5 9.5	50 2 X 27	5.5 5.5	-	-
AW 500 LS	500 2 X 250	1500 1500	8 6	6 6	30 2 X 18	-	6 6	60 60
AW 1000 LS	1000 2 X500	3000 3000	10 8	6.5 6.5	40 2 X 23	-	6 6	100 100
AW 1500 LS	1500 2 X 750	4000 4000	12 10	7.5 7.5	50 2 X 27	-	6 6	130 130
PW 550 E	550	2000	-	12	13 m Leiter	1.1	-	-

Windenprogramm

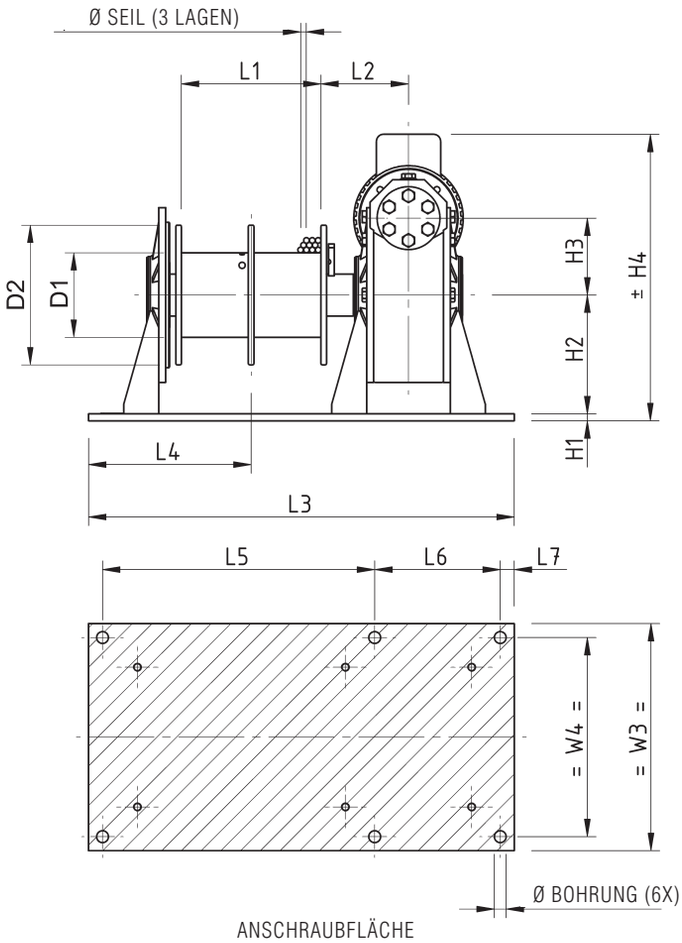

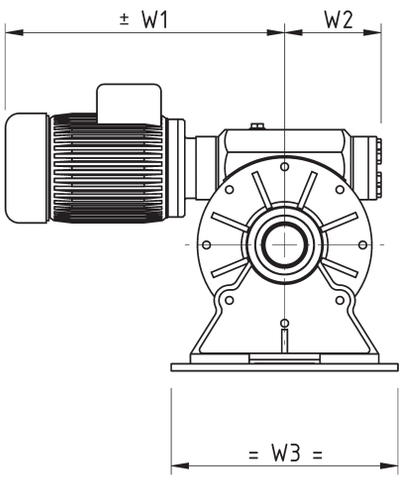

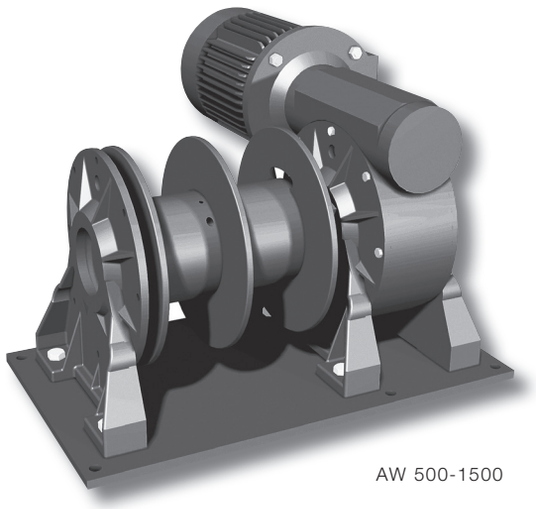

AW 500-1500

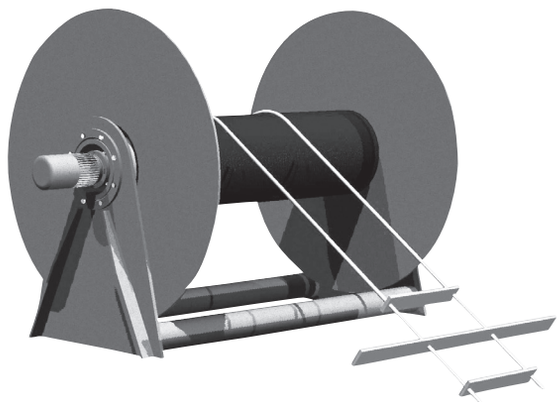

PW 550

Typ	Masse kg	D1	D2	L1	L2	L3	L4	L5	L6	L7	H1	H2	H3	H4	W1	W2	W3	W4	Bohrung Ø
AW 500	85	121	250	200	125.5	610	228	390	180	20	10	170	110	410	400	140	325	285	17
AW 1000	195	159	320	250	155	710	260	470	200	20	15	220	150	522	519	154	410	360	17
AW 1500	275	195	370	300	180	850	318	565	235	25	15	254	182	570.5	546	207	440	380	20
PW 550	1600	508	1700	1900	218	2440	1193	2552	-	-	-	1080	-	1930	650	250	-	-	-

Schlauchwinden / Kabelwinden/ Spulwinden HR/UR/TW

Schlauchwinden / Kabelwinden/ Spulwinden HR/UR/TW werden hauptsächlich nach kundenspezifischen Vorgaben gebaut. Je nach gewünschter Last können sie mit selbsthemmendem Schneckengetriebemotor, Stirnradgetriebe oder Planetengetriebe ausgestattet werden. Der Antrieb kann elektrisch, hydraulisch oder pneumatisch erfolgen.
Die Schlauchwinden werden hauptsächlich eingesetzt in der Frischwasserversorgung, MDO (Marine Diesel Oil) Treibstoffversorgung, oder um elektrische Versorgungskabel aufzutrommeln.

Kabelwinden werden in der Regel benutzt, um eine Kombination von Schlauch und Funktionskabel, z. B. Signalleitung, Koaxkabel oder Glasfaserkabel aufzunehmen. Die meisten haben Schleifringeinrichtungen und / oder Rotationsköpfe.

Transponder Winden werden benutzt für die Aufnahme von elektrischen Signalkabeln und tragen in den meisten Fällen einen Schleifring. Die Winden können mit einem Standgerüst (A-Frame) geliefert werden. haacon hat für alle möglichen Anwendungen solche Winden konzipiert, einschließlich Spulwinden mit 6” Rotationsköpfen in Edelstahl rostfrei oder Schleifringen für Hochspannung.

An den folgenden Einsatzorten können sie diese Winden finden: Lastkräne zur Andienung von Offshore-Plattformen, Offshore - Gründungsplattformen, Tauchmutterschiffe, Forschungsschiffe, Kabel- und Rohrverleger, Offshore - Pfahlrammen.

Standardausstattung:

- Selbsthemmendes Schneckengetriebe, Kegelstirnradgetriebe, Planetengetriebe oder Zahnkranzantrieb
- IP 56 TENV 400 V AC / 3 Phasen / 50 Hz Bremsmotor (oder 440/3/60)
- Pneumatischer Radialkolbenmotor oder Hydraulikmotor
- Zweischichtige 2-K Lackierung nach ISO 12944 Kategorie C2-Basis, Farbe RAL 5010 enzianblau

Verfügbare Optionen:

- Explosionsgeschützte Motoren
- Schutzeinhausung aus Stahl für Motor
- Andere Geschwindigkeiten
- Schutzvorrichtungen
- Schleifringeinrichtungen aus Edelstahl (faseroptisch oder elektrisch)
- Rotationsköpfe aus Edelstahl rostfrei
- Spuleinrichtung

Verfügbare Steuerungsoptionen:

- Schaltkasten IP 55 mit Drucktastern und Not-Aus
- Schaltkasten IP 66 mit Schutzkleinspannung Fernbedienung IP 65
- Lastbegrenzer
- Frequenzumrichter für variable Geschwindigkeiten
- Funkfernbedienung
- Endschalter
- Pneumatische und hydraulische Steuerungen

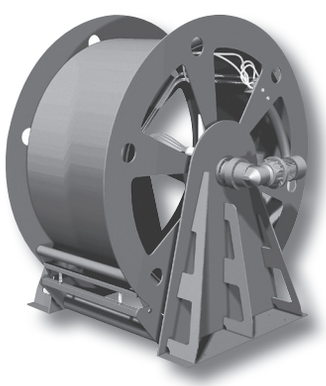

Versorgungsleitungs-Trommelwinde

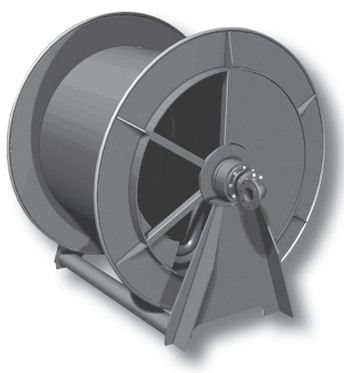

Schlauchtrommelwinde

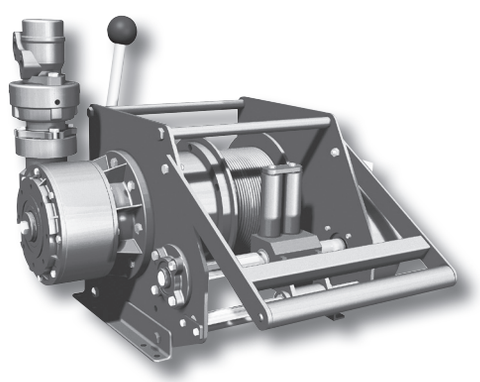

Transponder Winde

Checkliste

haacon
Competence in lifting technology

Fax an 0049 (0) 9375- 8486
oder an hebetechnik@haacon.de

Eine Online-Version dieser Checkliste finden Sie hier:
http://www.haacon.de/media/checklisten/checkliste angetr Seilwinden_de.pdf

Firma ..... Datum.....

Straße..... Tel. .....

PLZ / Ort..... Fax .....

Ansprechpartner:..... Email .....

Benötigte Stückzahl.....

ANFORDERUNGEN:

❑ Hublast (vertikal) .....kg
❑ Zuglast (horizontal) .....kg
Seilaufnahme .....m
Seilgeschwindigkeit .....m/min
❑ BGV D8[1] ❑ BGV C1[2]

Temperaturbereich .....°C

ANTRIEB:

❑ elektrisch
❑ 400 V - AC ❑ 230 V - AC ❑ 24 V - DC
Schutzart IP..... Einschaltdauer .....
❑ Inneneinsatz
❑ Außeneinsatz

❑ hydraulisch
Öldruck..... bar
Durchfluß .....l/min.
❑ pneumatisch
Luftdruck ..... bar
Luftverbrauch .....l/s.

ZUSATZAUSSTATTUNG:

❑ Hubbegrenzung / Endabschaltung
❑ Schlaffseilschalter
❑ Überlastschutz / Lastbegrenzung
❑ auskuppelbare Seiltrommel (nur bei Zugwinden zulässig)
❑ Seilandruckrolle
❑ gerillte Seiltrommel
❑ geteilte Seiltrommel
❑ sonstiges.....

BEDIENELEMENTE:

❑ Hängetaster
❑ Drucktaster zur Wandmontage
❑ Funkfernbedienung
❑ sonstiges.....

OBERFLÄCHE / LACKIERUNG:

❑ Standard enzianblau RAL 5010
❑ Sonderlackierung RAL-Nr.: .....

Dokumentation / Typschild

❑ deutsch
❑ englisch
❑ französisch
❑ andere

Einsatzfall:

.....

.....

.....

.....

[1] nach den deutschen Unfallschutzbestimmungen der Berufsgenossenschaft (BG) für Winden, Hub- und Zuggeräte

[2] nach den deutschen Unfallschutzbestimmungen der BG für Veranstaltungs- und Produktionsstätten für szenische Darstellung

Freigabezeichnung Beispieldarstellung

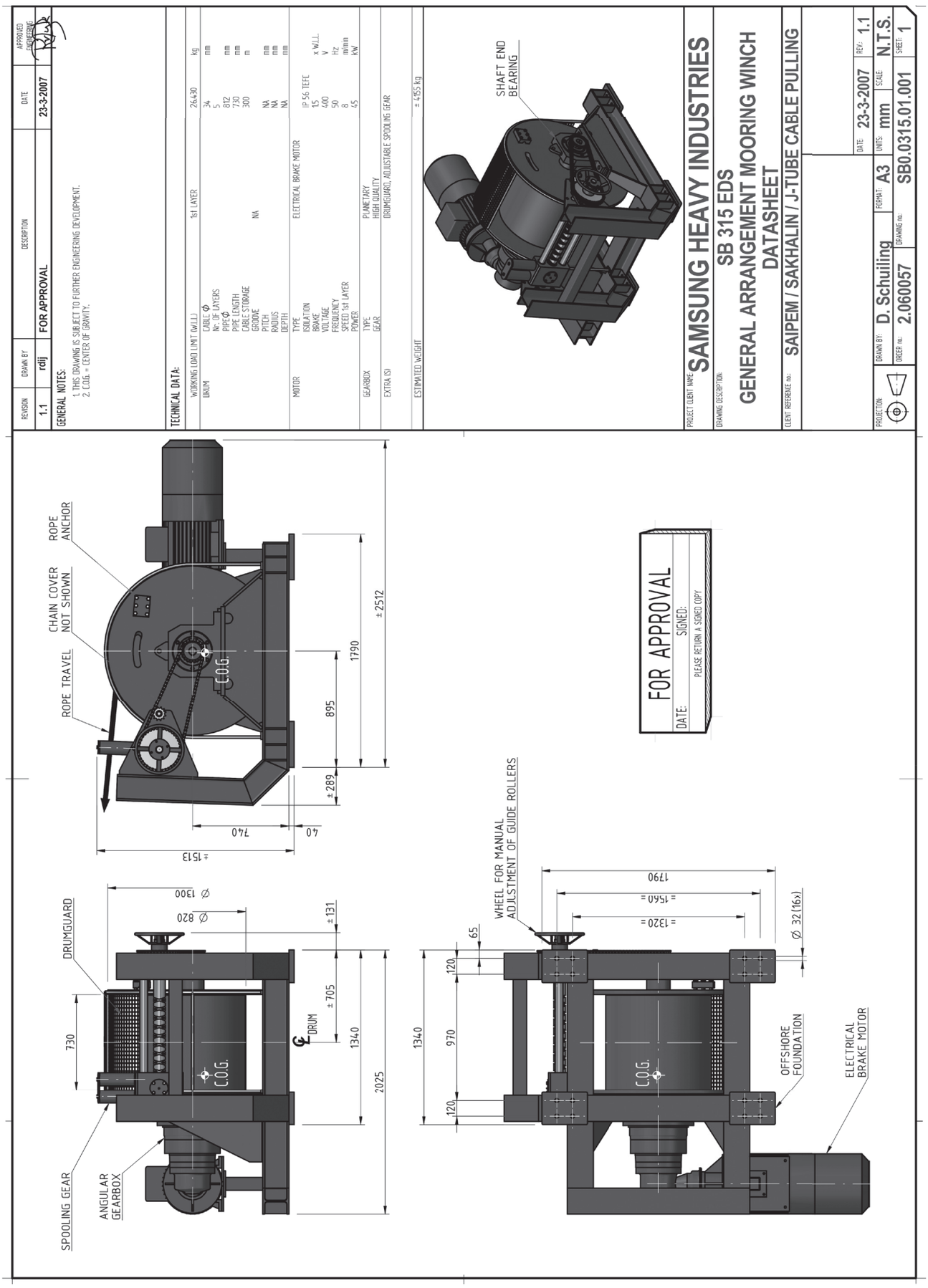

Referenzen

A 41H ELPS

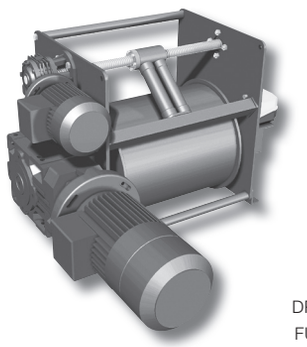

DP 3 TRANSPONDER WINDE
FÜR SEATRUCKS JASCON 5

WRS 2.3 EBC

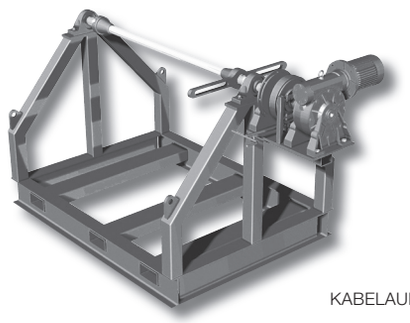

KABELAUFWICKLER FÜR
ONGC INDIA

SR 30 H2

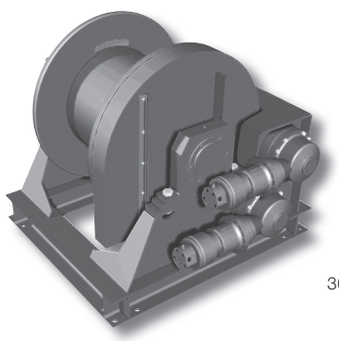

30 TO HYDRAULISCHE
WINDE FÜR UNOCAL
THAILAND

SB 306 H

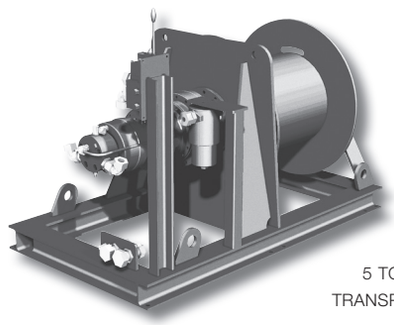

5 TO HYDRAULISCHE
TRANSPORTABLE WINDE
FÜR APL BUOY

OAW 7.5 GP16

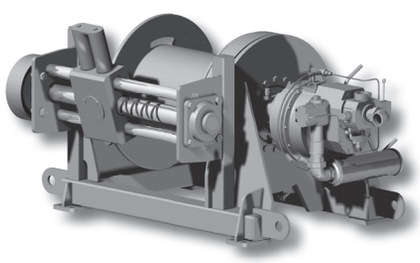

10 TO PNEUMATISCHE
WINDE FÜR JURONG
SHIPYARD PTE LTD

SR 315R EDS

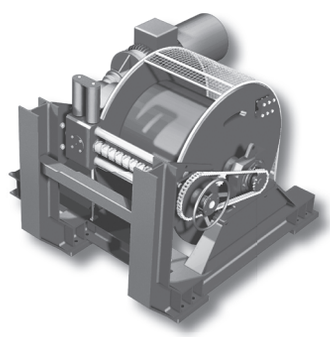

30 TO J-TUBE KABEL
ZUGWINDE FÜR
SAMSUNG (SAKHALIN
PROJECT)

OAW 5.0 GP10

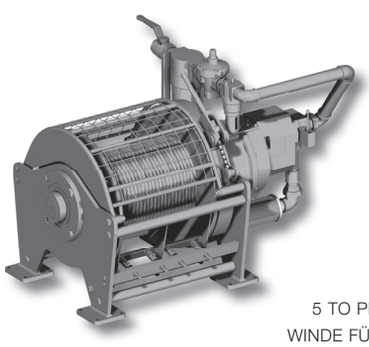

5 TO PNEUMATISCHE
WINDE FÜR M.I.S. U.A.E.

SB 316R HS

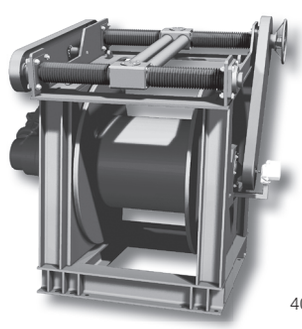

40 TO DAVIT WINDE FÜR
SAS GOUDA

Leistungsberechnung

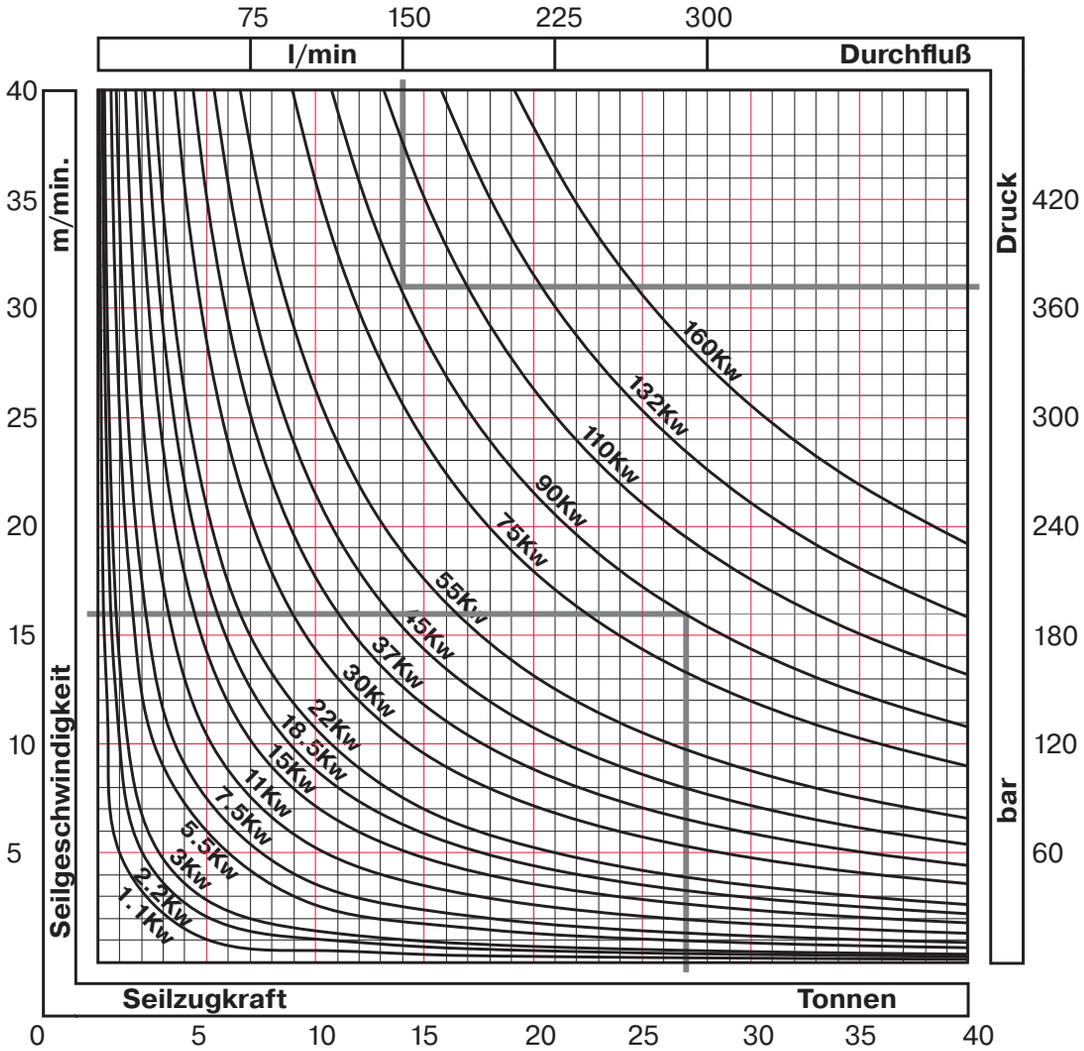

PLANETENGETRIEBE

Beispiel:
27 Tonnen Zugkraft bei16 m/min. Geschwindigkeit erf. 90 kW
90 kW bei 186 bar ergeben min. Durchfluß 300 l/min

Pneumatikwinden
Luftdruck 7 bar
Luftverbrauch 21 l/s pro kW

Winde mit Planetengetriebe Wirkungsgrad 80%

Beispiel:

Last (F) 27 t, Geschwindigkeit (V) 16 Meter/min, ergeben 88 kW rechnerisch.
Gewählter Elektroantrieb: 90 kW
Hydraulikantrieb, 300 Liter/min. Volumenstrom, Druckbedarf ist 190 bar. Steht nur ein Förderstrom von 150 Liter/min. zur Verfügung, muss der Druck größer 360 bar sein.
Prüfen Sie den verfügbaren Druck und den Förderstrom der hydraulischen Anlage auf Übereinstimmung mit den Leistungsanforderungen des Diagramms.

Leistung bedeutet die Verrichtung von Arbeit innerhalb einer bestimmten Zeit.

Das resultierende Ergebnis (P) aus Geschwindigkeit (V) und Last (F), kann durch eine mathematische Formel beschrieben werden.

P = (V x F) : 6120
P in kW, V in Meter/min., F in kg (1 kg ~ 10 Newton), 6120 ist eine Konstante.

Der theoretische Wert ist sehr leicht zu ermitteln, in der Praxis ist jedoch ein Zuschlag nötig um Reibungsverluste zu kompensieren. Denken Sie z. B. an den Wirkungsgrad der Getriebe, an Zuleitungsverluste in Strom, Öl- und Luftleitungen oder einfach an tiefe Temperaturen.

Um die Verluste auszugleichen wird die rechnerische Leistung um einen Faktor erhöht. Im Leistungsdiagramm haben wir bereits einen durchschnittlichen Verlust berücksichtigt, so dass die aus dem Diagramm ermittelte Leistung der tatsächlich Benötigten sehr nahe kommt.

Lebensdauerberechnung

FEM - Einstufung (Triebwerksgruppe)

Wenn bekannt ist

• was gehoben werden soll, die Last in kg oder in Newton (1 kg = 9,81 N.)

• Ist die Last immer gleich oder schwankt sie? Wenn die Last alterniert, müssen wir das Verhältnis von lastfreier Zeit zur gesamten Belastungsdauer kennen.

Beispiel:

Maximale Last 500 kg, Nutzungsdauer 20% der Gesamtzeit.

Durchschnittliche Last 400 kg, Nutzungsdauer 70% der Gesamtzeit

Kleinste Last Last 200 kg, Nutzungsdauer 10% der Gesamtzeit.

Mit diesem „Lastprofil“ können Sie den Lastspektrum Faktor Km ermitteln.

Haben wir einmal die tägliche Durchschnittsbelastung nach Zeitdauer und Last ermittelt, können wir die Winde "FEM- klassifizieren".

TABELLE 1 - „FEM“ EINSTUFUNG (TRIEBWERKSGRUPPE)

Windenklasse Lastspektrum	Effektive Einsatzdauer									
	T0	T1	T2	T3	T4	T5	T6	T7	T8	T9
L1	M1	M1	M1	M2	M3	M4	M5	M6	M7	M8
L2	M1	M1	M2	M3	M4	M5	M6	M7	M8	M8
L3	M1	M2	M3	M4	M5	M6	M7	M8	M8	M8
L4	M2	M3	M4	M4	M6	M7	M8	M8	M8	M8

Berechnung

Km = $((F1/Fmax)^3 \times (t1/T)) + ((F2/Fmax)^3 \times (t2/T)) + ((F3/Fmax)^3 \times (t3/T))$ etc.

Beispiel:

Winde max. Last 2000 kg (20 kN)

Lebenserwartung der Winde 1000 Stunden

Nutzungsdauer 1 Stunde/Tag – 10 % der Zeit 1800 kg, 30 % der Zeit 1200 kg, 60 % der Zeit 1000 kg

In diesem Beispiel wird der Km Faktor (Windenlast) wie folgt errechnet;

Km = $((1800/2000)^3 \times 0,1) + ((1200/2000)^3 \times 0,3) + ((1000/2000)^3 \times 0,6) = 0,21$

Km = 0,21 (Tabelle 3) ergibt Einstufung nach L2

Nutzungsdauer und Lebenserwartung (Tabelle 2) ergeben Einstufung nach T3

Die FEM Klassifikation (Tabelle 1) ergibt Einstufung nach M3

Die FEM Bewertung für diese Anwendung ist T3-L2 – M3

TABELLE 2 - EINSATZ- UND LEBENSDAUER

Symbol	Tatsächliche Einsatzdauer (Lebensdauer in h) „T“	Täglicher Einsatz in Stunden h
T0	T< 200	< 0,12
T1	200 <T< 400	< 0,25
T2	400 <T< 800	< 0,5
T3	800 <T< 1600	< 1
T4	1600 <T< 3200	< 2
T5	3200 <T< 6300	< 4
T6	6300 <T< 12500	< 8
T7	12500 <T< 25000	< 12
T8	25000 <T< 50000	< 16
T9	50000 <T	> 16

TABELLE 3 - LASTSPEKTRUM FAKTOR

Symbol	Faktor
L1	Km ≤ 0,125
L2	0,125 < Km ≤ 0,25
L3	0,25 < Km ≤ 0,5
L4	0,5 < Km ≤ 1

Aus Erfahrung wissen wir, dass gewöhnlich nicht alle Daten zur Verfügung stehen. Oftmals wird einfach die „ 5 Tonnen Winde“, mit 10 Meter/min. Geschwindigkeit angefragt.

Die Checkliste (Seite 4) könnte Ihnen in diesem Fall helfen, die richtigen Angaben für eine korrekte Auslegung zu machen.

Vertrieb und Technik von haacon prüfen gerne die Angaben und besprechen mit Ihnen persönlich die Möglichkeiten für Ihre „maßgeschneiderte Winde“.

Zuordnung ISO- zu FEM-Bezeichnung										
Laufzeitklassen	FEM	V0,06	V0,12	V0,25	V0,5	V1	V2	V3	V4	V5
	ISO	T0	T1	T2	T3	T4	T5	T6	T7	T8
Lastkollektive	FEM	1	2	2	3					
	ISO	L1	L2	L3	L4					
Triebwerksgruppen	FEM	1 D_m	1 C_m	1 B_m	1 A_m	2_m	3_m	4_m	5_m	
	ISO	M1	M2	M3	M4	M5	M6	M7	M8	

Competence in lifting technology

haacon

haacon hebetechnik gmbh
Josef-Haamann-Str. 6
D - 97896 Freudenberg/Main
Tel. + 49 (0) 93 75/84-0
Fax + 49 (0) 93 75/84-86
hebetechnik@haacon.de

haacon FRANCE
3 D, rue du Fort
F - 67118 Geispolsheim
Tel. + 33 (0) 3 90 40 30 10
Fax + 33 (0) 3 90 40 30 14
haaconfrance@haacon.com

haacon hebetechnik austria gmbh
Lisztgasse 12b
A - 7091 Breitenbrunn
Mobil + 43 (0) 664/16 23 91 7
Tel. + 49 (0) 9375/84-321
Fax + 49 (0) 9375/84-86
haaconaustria@haacon.com

Your local partner can be found on the contact page of www.haacon.com

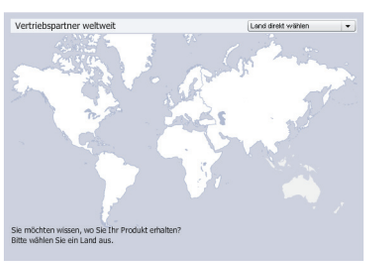

http://facebook.haacon.com
http://xing.haacon.com
http://linkedIn.haacon.com
http://twitter.haacon.com